ภาคผนวก ก.

สำเนาหนังสือรับรองการจดทะเบียนนิติบุคคลอาคารชุด ของนิติบุคคลอาคารชุด ไอดีโอ คิว ราชเทวี

คู่ฉบับ อ.ช.๑๓

หนังสือสำคัญการจดทะเบียนนิติบุคคลอาคารชุด

สำนักงานที่ดินจังหวัดกรุงเทพมหานคร สาขาห้วยขวาง
วันที่ ๑๕ เดือน มีนาคม พ.ศ. ๒๕๕๙

หนังสือสำคัญฉบับนี้ออกให้เพื่อแสดงว่า พนักงานเจ้าหน้าที่ได้จดทะเบียนนิติบุคคลอาคารชุด ตามพระราชบัญญัติอาคารชุด พ.ศ. ๒๕๒๒ ทะเบียนเลขที่ ๓ / ๒๕๕๙ เมื่อวันที่ ๑๕ เดือน มีนาคม พ.ศ. ๒๕๕๙ โดยมีรายการ ดังนี้

๑. ชื่อนิติบุคคลอาคารชุด "นิติบุคคลอาคารชุด ไอดีโอ คิว ราชเทวี"

๒. มีวัตถุประสงค์นิติบุคคลอาคารชุดเป็นไปตามมาตรา ๓๓ แห่งพระราชบัญญัติอาคารชุด พ.ศ. ๒๕๒๒ ซึ่งบัญญัติว่า เพื่อจัดการและดูแลรักษาทรัพย์ส่วนกลางและให้มีอำนาจกระทำการใด ๆ เพื่อประโยชน์ตามวัตถุประสงค์ดังกล่าว ทั้งนี้ตามมติของเจ้าของร่วมภายใต้บังคับแห่งพระราชบัญญัตินี้

๓. ที่ตั้งสำนักงานอยู่ที่ เลขที่ ๕๑๕ หมู่ที่ - ตรอก/ซอย
ถนน เพชรบุรี ตำบล/แขวง ถนนพญาไท อำเภอ/เขต ราชเทวี
จังหวัด กรุงเทพมหานคร รหัสไปรษณีย์ ๑๐๔๐๐ โทรศัพท์ -

ลงชื่อ โรจน์ พนักงานเจ้าหน้าที่
(นายรุ่งโรจน์ วรรณเวช)
ตำแหน่ง เจ้าพนักงานที่ดินกรุงเทพมหานคร สาขาห้วยขวาง

สำเนาถูกต้อง
(นางสาวฐณัชญ์พร บุตรดี)
เจ้าพนักงานที่ดินปฏิบัติงาน
- 5 ต.ค. 2563

แบบพิมพ์หมายเลข 4550

สำเนาหนังสือรับรองการจดทะเบียนผู้จัดการนิติบุคคลอาคารชุดของนิติบุคคลอาคารชุด ไอดีโอ คิว ราชเทวี

รายชื่อผู้จัดการนิติบุคคลอาคารชุด

หน้าที่ 46

ลำดับที่	รายชื่อผู้ได้รับแต่งตั้งเป็นผู้จัดการ/เลขประจำตัวประชาชน	ผ่านการอบรมหลักสูตรมาตรฐานวิชาชีพผู้จัดการนิติบุคคลอาคารชุด วัน เดือน ปี	ตามมติที่ประชุมใหญ่เจ้าของร่วม ครั้งที่	เมื่อ วัน เดือน ปี	วัน เดือน ปี ที่จดทะเบียน	วัน เดือน ปี ที่พ้นจากตำแหน่ง	หมายเหตุ
	บริษัท เลสท์เฮ้าส์ เซ็นทรัลพาร์ค จำกัด	-	-	๒๐ มี.ค. ๒๕๖๗	๒๐ ม.ค. ๒๕๖๗	๒๖ มี.ค. ๒๕๖๙	(นายพิทักษ์ ศุภโชค) ๑๐ พ.ค. ๒๕๖๙
	โดย นายวิทิต ศิริอาวรรัตถา ผู้มีอำนาจลงนาม						

สำเนาถูกต้อง

(นายกฤษณะ วรานต์)
นักวิชาการคลังปฏิบัติการ
๑ มิ.ย. ๒๕๖๙

หน้าที่ 28

รายชื่อกรรมการนิติบุคคลอาคารชุด

ลำดับที่	รายชื่อผู้ได้รับแต่งตั้งเป็นกรรมการ/เลขประจำตัวประชาชน	ตามมติที่ประชุมใหญ่เจ้าของร่วม ครั้งที่	เมื่อ วัน เดือน ปี	วัน เดือน ปี ที่จดทะเบียน	วัน เดือน ปี ที่พ้นจากตำแหน่ง	หมายเหตุ
8.	[illegible] 3110101[illegible]229	-	24 ต.ค. 2565	24 ต.ค. 2565	23 ต.ค. 2567	ลาออก 23 มี.ค. 2567
9.	[illegible] 3101[illegible]		"	"	"	"
1.	[illegible] 3 1010 03419 04 A		23 มี.ค. 2567	23 ม.ค. 2567	22 มี.ค. 2569	(นายศักดิ์สิน ชูเชิดกุล) ต่อ พ.ศ. 2569
2.	[illegible] 3 1005 00280 [illegible]		"	"	"	
3.	[illegible] 3 1006 00619 [illegible]		"	"	"	
4.	[illegible] 3 1101 01[illegible]		"	"	"	
5.	[illegible] 3 1016 00[illegible]		"	"	"	ลาออก 21 ก.พ. 2567
6.	[illegible]		"	"	"	ลาออก 12 ม.ค. 2568
7.	[illegible] 1 6001 00194 [illegible]		"	"	"	ลาออก 27 มี.ค. 2568

สำเนาถูกต้อง

(นางสาวศิริลักษณ์ โสธร)
นักวิชาการที่ดินชำนาญการ
12 มี.ค. 2568

[redacted]

อ.6

อาคารประเภทควบคุมการใช้ ตามมาตรา
การดัดแปลงอาคาร ควบคุม
โดยไม่ยื่นคำขอรับใบอนุญาตตามมาตรา 39 ทวิ
แบบ กทม.๖

ตามแบบ กทม.๑ เลขรับที่ ๕๓
ลงวันที่ ๑๙ มีนาคม ๒๕๕๗
ตามใบรับแจ้งฯกทม.๖เติม เลขที่ ๘/๒๕๕๗
ลงวันที่ ๑๖ มกราคม ๒๕๕๗

ใบรับหนังสือแจ้งความประสงค์จะก่อสร้าง ดัดแปลง รื้อถอนหรือเคลื่อนย้ายอาคาร
หรือเปลี่ยนการใช้อาคาร โดยไม่ยื่นคำขอรับใบอนุญาต ตามมาตรา ๓๙ ทวิ

เลขที่ ๕๓ / ๒๕๕๗ นายธัญลักษณ์ นันท์ธนาวรสิริ

ได้รับแจ้งจาก บริษัท อนันดา ดีเวลลอปเม้นท์ จำกัด(มหาชน) โดย นายชานนท์ เรืองกฤตยา
เจ้าของอาคารหรือตัวแทนเจ้าของอาคาร/ผู้ครอบครองอาคาร อยู่บ้านเลขที่ ๙๙/๑ หมู่ที่ ๑๔
ตรอก/ซอย หมู่บ้านวินด์มิลล์ ถนน บางนา-ตราด(กม.๑๐.๕) ตำบล/แขวง บางพลีใหญ่
อำเภอ/เขต บางพลี จังหวัด สมุทรปราการ ดังข้อความต่อไปนี้

ข้อ ๑ ขอแจ้งความประสงค์จะทำการ ก่อสร้างและดัดแปลงอาคาร
ที่บ้านเลขที่ - หมู่ที่ - ตรอก/ซอย - ถนน เพชรบุรี
ตำบล/แขวง ถนนพญาไท อำเภอ/เขต ราชเทวี กรุงเทพมหานคร
ในที่ดินโฉนดที่ดินเลขที่/น.ส.๓ เลขที่/ส.ค.๑ เลขที่ ๒๙๙๘
เป็นที่ดินของ บริษัท อนันดา ดีเวลลอปเม้นท์ จำกัด(มหาชน)
โดยไม่ยื่นคำขอรับใบอนุญาตจากเจ้าพนักงานท้องถิ่น

ข้อ ๒ เป็นอาคาร อาคารชุดอยู่อาศัย(๓๒๓ ห้อง) ชุดพาณิชย์(ร้านค้า ๑ ห้อง)

๒.๑ ชนิด ตึก ๓๗ ชั้น ชั้นลอย ๒ ชั้น จำนวน ๑ หลัง เพื่อใช้เป็น จอดรถยนต์
พื้นที่ ๒๕,๒๔๗.๐๐ ม.๒ ที่จอดรถ ที่กลับรถ และทางเข้า-ออกของรถ จำนวน ๑๖๙ คัน
พื้นที่ ๙๗๐.๐๐ ม.๒ ท่อระบายน้ำยาว ๓๙๕.๐๐ เมตร

๒.๒ ชนิด - จำนวน - หลัง เพื่อใช้เป็น -
พื้นที่ - ม.๒ ที่จอดรถ ที่กลับรถ และทางเข้า-ออกของรถ จำนวน - คัน
พื้นที่ - ม.๒

๒.๓ ชนิด - จำนวน - หลัง เพื่อใช้เป็น -
พื้นที่ - ม.๒ ที่จอดรถ ที่กลับรถ และทางเข้า-ออกของรถ จำนวน - คัน
พื้นที่ - ม.๒

(หน้า ๑ ของใบรับหนังสือแจ้งฯ กทม.๖ เลขที่ ๕๓/๒๕๕๗ ลงวันที่ ๑๙ มีนาคม ๒๕๕๗) ฉบับแก้ไข

(นายภัทรุตม์ ทรรทรานนท์)
ผู้อำนวยการสำนักการโยธา
ปฏิบัติราชการแทนผู้ว่าราชการกรุงเทพมหานคร
เจ้าพนักงานท้องถิ่น
- ๕ มี.ค. ๒๕๕๘

- ๒ -

ตามแผนผังบริเวณ แบบแปลน รายการประกอบแบบแปลนและรายการคำนวณที่แนบมาพร้อมนี้
ข้อ ๓ โดยมี

(๑) นายเทเวศร์ อุตวิชัย ว-สถ ๔๖๑ เป็นสถาปนิกผู้ออกแบบ

(๒) นายติเรก อัสสรัตนะ ส-สถ ๑๑๓๕ เป็นสถาปนิกผู้ควบคุมงาน

(๓) นายณัฐสม สงวนวงษ์ วย.๑๔๒๓ เป็นวิศวกรผู้ออกแบบโครงสร้าง

(๔) นายวิโรจน์ กำแพงแก้ว สย.๗๔๗๗ เป็นวิศวกรผู้ควบคุมงานโครงสร้าง

(๕) นายอรรณพ กิ่งขจี วก.๙๐๐ เป็นวิศวกรผู้ออกแบบระบบปรับภาวะอากาศและระบบระบายอากาศและระบบป้องกันเพลิงไหม้

(๖) นายชัยวิทย์ เสมอภาค สก.๓๓๔๙ เป็นวิศวกรผู้ควบคุมงานระบบปรับภาวะอากาศและระบบระบายอากาศและระบบป้องกันเพลิงไหม้

(๗) นายเกชา ธีระโกเมน วส.๕๖ เป็นวิศวกรผู้ออกแบบและระบบบำบัดน้ำเสียและการระบายน้ำทิ้ง

(๘) นายชาตรี ปัญญาพรวิทยา สย.๔๙๓๙ เป็นวิศวกรผู้ควบคุมงานระบบบำบัดน้ำเสียและการระบายน้ำทิ้ง

(๙) นายอรรณพ กิ่งขจี วก.๙๐๐ เป็นวิศวกรผู้ออกแบบระบบลิฟต์

(๑๐) นายชัยวิทย์ เสมอภาค สก.๓๓๔๙ เป็นวิศวกรผู้ควบคุมงานระบบลิฟต์

(๑๑) นายสุดใจ หิรีวัฒนวงศ์ วฟก.๖๗๙ เป็นวิศวกรผู้ออกแบบระบบไฟฟ้า

(๑๒) นายสุรินทร์ เจริญจิตร์ สฟก.๒๙๘๓ เป็นวิศวกรผู้ควบคุมงานระบบไฟฟ้า

(๑๓) นายจิรชัย เหล่ามานิต วย.๑๑๑๕ เป็นวิศวกรผู้รับรองการตรวจสอบงานออกแบบ

ข้อ ๔ กำหนดแล้วเสร็จงาน ๗๓๐ วันโดยจะเริ่มต้นก่อสร้างอาคาร/ดัดแปลงอาคาร/รื้อถอนอาคาร/เคลื่อนย้ายอาคาร/เปลี่ยนการใช้อาคาร เมื่อ ๑๙ มีนาคม ๒๕๕๗ และจะแล้วเสร็จเมื่อ ๑๙ มีนาคม ๒๕๕๙

ข้อ ๕ ค่าธรรมเนียมในการตรวจแบบ ๑๐๐,๙๘๙.๐๐ บาท
ค่าธรรมเนียมท่อระบายน้ำ รั้ว เขื่อน กำแพงหรืออื่น ๆ ๔๘๕.๐๐ บาท
ค่าธรรมเนียมทางวิ่งหรือที่จอดรถยนต์ภายนอกอาคาร ๓๙๕.๐๐ บาท
ค่าธรรมเนียมใบอนุญาต ๒๐.๐๐ บาท
รวมทั้งสิ้น ๑๐๑,๘๘๙.๐๐ บาท

- ๓ -

ข้อ ๖ ผู้ยื่นแจ้งต้องปฏิบัติตามเงื่อนไขดังต่อไปนี้

๖.๑ ผู้ยื่นแจ้งต้องปฏิบัติตามหลักเกณฑ์ วิธีการ และเงื่อนไขตามที่กำหนดในกฎกระทรวงและหรือข้อบัญญัติท้องถิ่น ซึ่งออกตามความในมาตรา ๘(๑๑) มาตรา ๙ หรือมาตรา ๑๐ แห่งพระราชบัญญัติควบคุมอาคาร พ.ศ.๒๕๒๒ แก้ไขเพิ่มเติมโดยพระราชบัญญัติควบคุมอาคาร (ฉบับที่ ๒) พ.ศ.๒๕๓๕

๖.๒ จะต้องใช้ผ้าใบหรือวัสดุอื่นหรือเทียบเท่าหรือดีกว่า เพื่อป้องกันวัสดุก่อสร้างร่วงหล่นและฝุ่นละอองฟุ้งกระจายอันเนื่องมาจากการก่อสร้าง ดัดแปลง รื้อถอน หรือเคลื่อนย้ายอาคาร กั้นตัวอาคารสูงตลอดตั้งแต่ระดับดิน โดยยึดติดกับนั่งร้าน รอบนอกอาคาร ให้มีความสูงกว่าความสูงของอาคารขณะก่อสร้างไม่น้อยกว่า ๒.๐๐ เมตร ตลอดแนวอาคารด้านที่มีระยะราบวัดจากแนวอาคารด้านนอกถึงที่สาธารณะหรือที่ดินต่างเจ้าของหรือผู้ครอบครองน้อยกว่าความสูงอาคารที่ได้รับอนุญาตและจะต้องรักษาให้อยู่ในสภาพดีตลอดเวลาการก่อสร้าง

๖.๓ จะต้องจัดให้มีปล่องชั่วคราวสำหรับทิ้งของและต้องจัดให้มีมาตรการป้องกันฝุ่นละอองมลพิษและเสียงดังอันเกิดจากการก่อสร้าง รวมทั้งวัสดุและอุปกรณ์ที่ใช้ในการก่อสร้างร่วงหล่น อันเป็นเหตุให้เกิดความเดือดร้อนรำคาญและเป็นภยันตรายแก่สุขภาพ ชีวิตและทรัพย์สิน ของประชาชนที่อยู่ในบริเวณใกล้เคียง

ข้อ ๗ ภายในหนึ่งร้อยยี่สิบวันนับแต่วันที่ได้ออกใบรับแจ้ง ตามมาตรา ๓๙ ทวิ หรือนับแต่วันที่เริ่มการก่อสร้าง ดัดแปลง รื้อถอน หรือเคลื่อนย้ายอาคาร หรือเริ่มใช้อาคารที่ได้แจ้งไว้แล้วแต่กรณี ถ้าเจ้าพนักงานท้องถิ่นได้ตรวจพบว่าการก่อสร้าง ดัดแปลง รื้อถอน หรือเคลื่อนย้ายอาคาร หรือเปลี่ยนการใช้อาคารที่ได้แจ้งไว้ แผนผังบริเวณ แบบแปลน รายการประกอบแบบแปลน หรือรายการคำนวณของอาคารที่ได้ยื่นไว้ ตามมาตรา ๓๙ ทวิ ไม่ถูกต้องตามบทบัญญัติแห่งพระราชบัญญัติควบคุมอาคารฯ กฎกระทรวงหรือข้อบัญญัติท้องถิ่นที่ออกตามพระราชบัญญัติดังกล่าว หรือกฎหมายอื่นที่เกี่ยวข้อง เจ้าพนักงานท้องถิ่นยังคงมีอำนาจสั่งให้ผู้ยื่นแจ้งดำเนินการแก้ไขให้ถูกต้อง หรือครบถ้วนภายในเจ็ดวันนับแต่วันที่ได้รับแจ้งคำสั่งดังกล่าว

ข้อ ๘ ห้ามทำการก่อสร้าง ดัดแปลง รื้อถอน หรือเคลื่อนย้ายอาคาร หรือเปลี่ยนการใช้อาคาร ดังนี้

๘.๑ การกระทำดังกล่าวเป็นการรุกล้ำที่สาธารณะ

๘.๒ การกระทำดังกล่าวที่เกี่ยวกับระยะหรือระดับระหว่างอาคารกับถนน ตรอก ซอย ทางเท้าหรือที่สาธารณะ เป็นการฝ่าฝืนกฎกระทรวง ประกาศหรือข้อบัญญัติท้องถิ่นที่ออกตามพระราชบัญญัติควบคุมอาคาร หรือ

๘.๓ การกระทำดังกล่าวที่เกี่ยวบริเวณห้ามก่อสร้าง ดัดแปลง รื้อถอน เคลื่อนย้าย และใช้หรือเปลี่ยนการใช้อาคารชนิดหรือประเภทใดเป็นการฝ่าฝืนกฎกระทรวง ประกาศ หรือข้อบัญญัติท้องถิ่นที่ออกตามพระราชบัญญัติควบคุมอาคาร หรือกฎหมายอื่นที่เกี่ยวข้อง

- ๔ -

ข้อ ๙ ผู้ยื่นแจ้งฯ ยังคงมีหน้าที่ต้องขออนุญาตเกี่ยวกับอาคารนั้น ตามกฎหมายอื่นในส่วนที่เกี่ยวข้องต่อไปด้วย

ข้อ ๑๐ ห้ามทำการก่อสร้าง ดัดแปลง รื้อถอน หรือเคลื่อนย้ายอาคาร หรือใช้อาคารให้ผิดไปจากที่ได้แจ้งไว้

ข้อ ๑๑ ผู้ยื่นแจ้งฯ ต้องปฏิบัติตามมาตรการป้องกันและแก้ไขผลกระทบสิ่งแวดล้อมและแผนการติดตามตรวจสอบคุณภาพสิ่งแวดล้อมตามรายงานการวิเคราะห์ผลกระทบสิ่งแวดล้อมที่ได้รับความเห็นชอบจากสำนักงานนโยบายและแผนทรัพยากรธรรมชาติและสิ่งแวดล้อม ตามหนังสือที่ ทส ๑๐๐๙.๕/๑๑๐๗ ลงวันที่ ๔ กุมภาพันธ์ ๒๕๕๗

ออกให้ ณ วันที่ ๑๙ มี.ค. ๒๕๕๗

(นายทวีศักดิ์ เลิศประพันธ์)
รองผู้อำนวยการสำนักการโยธา
รักษาราชการแทน ผู้อำนวยการสำนักการโยธา
ปฏิบัติราชการแทน ผู้ว่าราชการกรุงเทพมหานคร

ตามหนังสือแจ้งความประสงค์ฯ ตามแบบ กทม.๑ เลขรับที่ ๕๓
ลงวันที่ ๑๙ เดือน มีนาคม พ.ศ. ๒๕๕๗
ราย บริษัท อนันดา ดีเวลลอปเม้นท์ จำกัด(มหาชน)

- ๕ -

คำเตือน

๑. ถ้าผู้ยื่นแจ้งฯจะบอกเลิกตัวผู้ควบคุมงานที่ระบุชื่อไว้ในใบแจ้ง หรือผู้ควบคุมงานจะบอกเลิกการเป็นผู้ควบคุมงาน ให้มีหนังสือแจ้งให้เจ้าพนักงานท้องถิ่นทราบ ทั้งนี้ ไม่เป็นการกระทบถึงสิทธิและหน้าที่ทางแพ่งระหว่างผู้ยื่นแจ้งฯกับผู้ควบคุมงานนั้น ในการบอกเลิกตัวผู้ควบคุมงานนี้ ผู้ยื่นแจ้งฯ จะต้องระงับการดำเนินการก่อสร้าง ดัดแปลง รื้อถอน หรือเคลื่อนย้ายอาคารไว้ก่อนจนกว่าจะมี ผู้ควบคุมงานคนใหม่ และมีหนังสือแจ้งพร้อมกับส่งมอบหนังสือแสดงความยินยอมของผู้ควบคุมงานคนใหม่ ให้แก่เจ้าพนักงานท้องถิ่นแล้ว

๒. ผู้ยื่นแจ้งฯ ที่ต้องจัดให้มีพื้นที่ หรือสิ่งที่สร้างขึ้นเพื่อใช้เป็นที่จอดรถยนต์ ที่กลับรถ และทางเข้าออกของรถตามที่กำหนดไว้ในใบแจ้งฯ ฉบับนี้ ต้องแสดงที่จอดรถยนต์ ที่กลับรถและทางเข้าออกของรถไว้ให้ปรากฏตามแผนผังบริเวณที่ได้แจ้งให้กรุงเทพมหานครทราบ การดัดแปลงหรือใช้ที่จอดรถ ที่กลับรถและทางเข้าออกของรถเพื่อการอื่นนั้นต้องได้รับอนุญาตจากเจ้าพนักงานท้องถิ่น

๓. เมื่อผู้ยื่นแจ้งความประสงค์จะก่อสร้าง ดัดแปลง หรือเคลื่อนย้ายอาคารประเภทควบคุมการใช้ได้กระทำการตามที่ได้แจ้งเสร็จแล้ว ต้องแจ้งเป็นหนังสือให้เจ้าพนักงานท้องถิ่นทราบ ตามแบบที่เจ้าพนักงานท้องถิ่นกำหนด เพื่อทำการตรวจสอบการก่อสร้าง ดัดแปลง หรือเคลื่อนย้ายอาคาร นั้น และห้ามมิให้ใช้อาคารนั้นเพื่อกิจการดังที่ได้แจ้งไว้ ภายในกำหนด ๓๐ วัน นับตั้งแต่วันที่เจ้าพนักงานท้องถิ่นได้รับแจ้ง

v.12

อ.ช.๑๐

หนังสือสำคัญการจดทะเบียนอาคารชุด

สำนักงานที่ดินกรุงเทพมหานคร สาขาห้วยขวาง

วันที่ ๑๙ เดือน กุมภาพันธ์ พ.ศ. ๒๕๕๙

หนังสือนี้ออกให้เพื่อแสดงว่าพนักงานเจ้าหน้าที่ได้จดทะเบียนอาคารชุดตามพระราชบัญญัติอาคารชุด พ.ศ. ๒๕๒๒ ตามคำขอของผู้มีกรรมสิทธิ์ในที่ดินและอาคาร ชื่อ บริษัท ธนันดา ดีเวลลอปเม้นท์ จำกัด (มหาชน) ทะเบียนเลขที่ ๒/๒๕๕๙ วันที่ ๑๙ เดือน กุมภาพันธ์ พ.ศ. ๒๕๕๙ โดยมีรายการ ดังนี้

๑. ชื่ออาคารชุด "ไอดีโอ คิว ราชเทวี"

๒. โฉนดที่ดินเลขที่ ๒๙๙๘ ตำบล/แขวง ถนนพญาไท อำเภอ/เขต ราชเทวี จังหวัด กรุงเทพมหานคร

๓. จำนวนอาคาร ๑ หลัง

๔. จำนวนห้องชุด ๓๒๔ ห้องชุด

๕. บันทึกรายละเอียด(รายการทรัพย์ส่วนกลาง เฉพาะทรัพย์ส่วนกลางตามมาตรา ๑๕(๕),(๖),(๗)) ทรัพย์ส่วนกลางปรากฏตามรายละเอียดแนบท้าย

๖. ทรัพย์ส่วนบุคคล

ห้องชุดเพื่ออยู่อาศัย	จำนวน ๓๒๓	ห้องชุด
ห้องชุดเพื่อประกอบการค้า	จำนวน ๑	ห้องชุด
ที่จอดรถส่วนบุคคล	จำนวน -	คัน

อื่น ๆ

ลงชื่อ พนักงานเจ้าหน้าที่

(นายรังโรจน์ ปรรณเวช)

เจ้าพนักงานที่ดินกรุงเทพมหานคร สาขาห้วยขวาง

แบบคิะที่หมายเลข 6043

หมวดที่ 5
ทรัพย์ส่วนกลาง

ข้อ 18. ทรัพย์ส่วนกลางของอาคารชุดจะ มีดังต่อไปนี้

1. ที่ดินที่ตั้งอาคารชุด 1 อาคาร ตั้งอยู่บนที่ดินโฉนดเลขที่ 2998 ตำบลถนนพญาไท อำเภอราชเทวี กรุงเทพมหานคร เนื้อที่รวม 1 ไร่ 2 งาน 30.4 ตารางวา
2. โครงสร้างขั้นรากฐาน ประกอบด้วยเสาเข็มคอนกรีตเสริมเหล็ก ฐานรากคอนกรีตเสริมเหล็ก เสาคอนกรีตเสริมเหล็ก ตามหลักวิศวกรรม
3. สำนักงานนิติบุคคลอาคารชุด ตั้งอยู่เลขที่ 515 ถนนเพชรบุรี แขวงถนนพญาไท เขตราชเทวี กรุงเทพมหานคร บริเวณชั้น 1 ของอาคาร ประกอบด้วยห้องควบคุมระบบอาคาร และห้องช่างประจำอาคาร
4. ห้องเครื่องปั๊มน้ำ อยู่บริเวณใต้พื้นอาคาร ชั้น 1 , ชั้น 36 และห้องปั๊มดับเพลิง อยู่ชั้น 8
5. ห้องเครื่องกำเนิดไฟฟ้าอยู่ที่ชั้น 8
6. ถังเก็บน้ำ ตั้งอยู่บริเวณใต้พื้นอาคาร , ชั้น 8 และ ชั้น 36
7. พื้นที่ทางเดินภายในและภายนอกอาคาร บันไดหนีไฟหลัก 3 จุด กำแพงรั้วอาคาร
8. ลิฟต์จำนวน 3 ตัว พร้อมระบบเครื่องจักร เครื่องกล อุปกรณ์ส่วนควบคุมต่างๆ
9. แผนระบบไฟฟ้าหลักติดตั้งที่ชั้น 8
10. ห้องควบคุมไฟฟ้าหลัก , ห้องเครื่องสำรองไฟฟ้า อยู่บริเวณชั้น 8
11. ระบบบำบัดน้ำเสีย มี 1 ถัง และระบบสุขาภิบาล ตั้งอยู่บริเวณใต้พื้นที่จอดรถชั้น 1
12. ระบบป้องกันอัคคีภัย อยู่บริเวณชั้นที่ 1 - 37
13. ระบบป้องกันฟ้าผ่าติดตั้งบริเวณชั้นดาดฟ้า
14. ระบบควบคุมการเข้า-ออกภายในอาคาร Access Control (ชั้น 1 - 37) และระบบโทรทัศน์วงจรปิด CCTV พร้อมอุปกรณ์ที่เกี่ยวข้อง
15. ระบบ โทรศัพท์โดยตู้ชุมสาย (PABX) อยู่ที่ห้องควบคุมบริเวณชั้น 1 ของอาคาร ระบบสัญญาณโทรทัศน์แบบเสาอากาศรวมพร้อมสายที่เตรียมไว้สำหรับเคเบิ้ลทีวีระบบ DOCSIS
16. ป้ายชื่ออาคาร และป้ายเลขที่ห้องชุด
17. ไฟแสงสว่างรอบนอกอาคาร และไฟแสงสว่างทางเดินภายในอาคาร
18. ตู้รับจดหมายอยู่บริเวณชั้น 1 ของอาคาร
19. ห้องออกกำลังกาย (พร้อมอุปกรณ์ออกกำลังกาย) อยู่บริเวณเหนือ ชั้น 37
20. ห้อง Social club (พร้อมอุปกรณ์) อยู่บริเวณ ชั้น 8
21. ห้องสมุด อยู่บริเวณ ชั้น 8
22. สระว่ายน้ำ 1 สระ อยู่บริเวณชั้น 37
23. ห้องเซาว์น่า 1 ห้อง อยู่บริเวณชั้น 37 ภายในห้องสุขาส่วนกลาง (ชาย)
24. ห้องอบไอน้ำ 1 ห้อง อยู่บริเวณชั้น 37 ภายในห้องสุขาส่วนกลาง (หญิง)
25. ห้องซักรีด 1 ห้อง (ไม่มีอุปกรณ์) อยู่บริเวณชั้น 8
26. ห้องพักขยะ อยู่บริเวณชั้น 9 - 36
27. ห้องเก็บขยะรวม อยู่บริเวณชั้น 1
28. ห้องมิเตอร์ไฟฟ้าอยู่ชั้น 1 , 9 – 36

29. บ่อหน่วงน้ำอยู่บริเวณใต้ถนนในโครงการ
30. โถงรับแขก , โต๊ะ , เก้าอี้ , เคาน์เตอร์ประชาสัมพันธ์ อยู่ที่ชั้น 1
31. ห้องสุขาส่วนกลาง อยู่ที่ชั้น 1 ชั้น 8 และ ชั้น 37
32. ทางเดินส่วนกลาง
33. พื้นที่จอดรถอยู่ชั้น 1 - 7 และภายนอกอาคาร รวมจำนวน 170 คัน และทางรถวิ่งโดยรอบอาคาร
34. ต้นไม้และพื้นที่จัดสวนโดยรอบโครงการ , สวนบริเวณชั้น 8 , 25 , 29 , 34 , 37 และ ดาดฟ้า
35. ลานหนีไฟทางอากาศ
36. ทรัพย์สินอื่นที่เป็นกรรมสิทธิ์หรือสิทธิของนิติบุคคลอาคารชุดที่มีไว้เพื่อให้ หรือเพื่อใช้ประโยชน์ร่วมกันของเจ้าของร่วม ทรัพย์ส่วนกลางอื่นๆ ของอาคารชุด ที่จะจัดให้มีขึ้นภายหน้าเพื่อประโยชน์เจ้าของร่วมทุกคน

อาคารประเภทควบคุมการใช้ ตามมาตรา 32
การดัดแปลงอาคาร
แบบ อ. ๖ อาคารชุด
0179

คำเตือน
ให้จัดส่งรายงานผลการตรวจสอบใหญ่ของอาคาร ตามกฎกระทรวงฯ ว่าด้วยหลักเกณฑ์การตรวจสอบอาคาร พ.ศ. 2548 ภายใน 30 วัน ก่อนใบรับรองการก่อสร้างอาคารจะมีระยะเวลาครบ 1 ปี

ใบรับรองการก่อสร้างอาคาร ดัดแปลงอาคาร หรือเคลื่อนย้ายอาคาร

เลขที่ ๔ / ๒๕๕๙ นางสาวพัชราวลัย เรืองกฤตยา

ใบรับรองฉบับนี้แสดงว่า บริษัท อนันดา ดีเวลลอปเม้นท์ จำกัด (มหาชน) โดย นายธัญสักษณ์ นันท์ธนาวรสิริ เจ้าของอาคาร/ผู้ครอบครองอาคาร

อยู่บ้านเลขที่ ๙๙/๑ ตรอก/ซอย หมู่บ้านรินด์มิลล์ ถนน บางนา-ตราด (กม.๑๐.๕) หมู่ที่ ๑๔

ตำบล/แขวง บางพลีใหญ่ อำเภอ/เขต บางพลี จังหวัด สมุทรปราการ

ได้ทำการ ก่อสร้างและดัดแปลง อาคาร เป็นไปโดยถูกต้องตามที่ได้รับอนุญาตในใบรับแจ้งฯ กทม.๖ ใบอนุญาต

เลขที่ ๕๓ / ๒๕๕๗ ลงวันที่ ๑๙ เดือน มีนาคม พ.ศ. ๒๕๕๗

ซึ่งอาคารดังกล่าวเป็นอาคารประเภทควบคุมการใช้ เจ้าพนักงานท้องถิ่นจึงออกใบรับรองให้ดังต่อไปนี้

ข้อ ๑ เป็นอาคาร

(๑) ชนิด ตึก ๓๗ ชั้น ชั้นลอย ๒ ชั้น จำนวน ๑ หลัง เพื่อใช้เป็น อาคารชุดอยู่อาศัย (๓๒๓ ห้อง)- ชุดพาณิชย์ (ร้านค้า ๑ ห้อง)- จอดรถยนต์

โดยมีที่จอดรถ ที่กลับรถ และทางเข้าออกของรถ จำนวน ๑๖๙ คัน

(๒) ชนิด - จำนวน - เพื่อใช้เป็น -

โดยมีที่จอดรถ ที่กลับรถ และทางเข้าออกของรถ จำนวน - คัน

(๓) ชนิด - จำนวน - เพื่อใช้เป็น -

โดยมีที่จอดรถ ที่กลับรถ และทางเข้าออกของรถ จำนวน - คัน

ที่บ้านเลขที่ - ตรอก/ซอย - ถนน เพชรบุรี

หมู่ที่ - ตำบล/แขวง ถนนพญาไท อำเภอ/เขต ราชเทวี จังหวัด กรุงเทพมหานคร

โดย บริษัท อนันดา ดีเวลลอปเม้นท์ จำกัด (มหาชน) เป็นเจ้าของอาคาร และ บริษัท อนันดา ดีเวลลอปเม้นท์ จำกัด (มหาชน)

เป็นผู้ครอบครองอาคาร อยู่ในที่ดิน โฉนดที่ดิน ~~เลขที่ น.ส. ๓ เลขที่ ส.ค.๑~~ เลขที่ ๒๙๙๘

เป็นที่ดินของ บริษัท อนันดา ดีเวลลอปเม้นท์ จำกัด (มหาชน)

ค่าธรรมเนียมใบรับรองการก่อสร้างและดัดแปลงอาคาร ฉบับละ ๑๐.๐๐ บาท

ข้อ ๒ ผู้ได้รับใบรับรองต้องปฏิบัติตามเงื่อนไข ดังต่อไปนี้

(๑) ผู้ได้รับใบรับรองต้องปฏิบัติตามหลักเกณฑ์ วิธีการ และเงื่อนไขตามที่กำหนดในกฎกระทรวง และหรือข้อบัญญัติท้องถิ่น ซึ่งออกตามความในมาตรา ๘ (๑๑) มาตรา ๙ หรือมาตรา ๑๐ แห่งพระราชบัญญัติควบคุมอาคาร พ.ศ. ๒๕๒๒ แก้ไขเพิ่มเติมตามพระราชบัญญัติควบคุมอาคาร (ฉบับที่ ๒) พ.ศ.๒๕๓๕ และ(ฉบับที่ ๓) พ.ศ.๒๕๔๓

(๒) ต้องปฏิบัติตามรายงานการวิเคราะห์ผลกระทบสิ่งแวดล้อมด้านโครงการที่พักอาศัย ตามหนังสือสำนักงานนโยบายและแผนทรัพยากรธรรมชาติและสิ่งแวดล้อม ที่ ทส ๑๐๐๙.๕/๑๑๐๗ ลงวันที่ ๔ กุมภาพันธ์ ๒๕๕๗

ออกให้ ณ วันที่ - ๒ ก.พ. ๒๕๕๙ เดือน พ.ศ.

(ลายมือชื่อ)

(นายประสาร พิทักษ์วรรัตน์)
รองผู้อำนวยการสำนักการโยธา
รักษาราชการแทนผู้อำนวยการสำนักการโยธา
ปฏิบัติราชการแทนผู้ว่าราชการกรุงเทพมหานคร

ตำแหน่ง เจ้าพนักงานท้องถิ่นผู้อนุญาต

ภาคผนวก ข.

สำเนาหนังสือแจ้งมติให้ความเห็นชอบรายงานการประเมินผลกระทบสิ่งแวดล้อม

สำเนาหนังสือแจ้งมติให้ความเห็นชอบรายงานการประเมินผลกระทบสิ่งแวดล้อม

ที่ ทส 1009.5/ 1107

สำนักงานนโยบายและแผน
ทรัพยากรธรรมชาติและสิ่งแวดล้อม
60/1 ซอยพิบูลวัฒนา 7
ถนนพระรามที่ 6 กรุงเทพฯ 10400

4 กุมภาพันธ์ 2557

เรื่อง แจ้งผลการพิจารณารายงานการวิเคราะห์ผลกระทบสิ่งแวดล้อมโครงการอาคารชุด ไอดีโอ คิว ราชเทวี

เรียน กรรมการผู้จัดการบริษัท อนันดา ดีเวลลอปเม้นท์ จำกัด (มหาชน)

อ้างถึง หนังสือสำนักงานนโยบายและแผนทรัพยากรธรรมชาติและสิ่งแวดล้อม ที่ ทส 1009.5/15018 ลงวันที่ 17 ธันวาคม 2556

สิ่งที่ส่งมาด้วย
1. สำเนาหนังสือบริษัท อีโคซิสเต็ม เอ็นจิเนียริ่ง คอนซัลแตนท์ จำกัด ลงวันที่ 23 ธันวาคม 2556
2. สำเนาหนังสือบริษัท อีโคซิสเต็ม เอ็นจิเนียริ่ง คอนซัลแตนท์ จำกัด ลงวันที่ 17 มกราคม 2557
3. สรุปมาตรการป้องกันและแก้ไขผลกระทบสิ่งแวดล้อม และมาตรการติดตามตรวจสอบผลกระทบสิ่งแวดล้อมที่โครงการอาคารชุด ไอดีโอ คิว ราชเทวี ของบริษัท อนันดา ดีเวลลอปเม้นท์ จำกัด (มหาชน) ต้องยึดถือปฏิบัติอย่างเคร่งครัด
4. แนวทางการเสนอรายงานผลการปฏิบัติตามมาตรการป้องกันและแก้ไขผลกระทบสิ่งแวดล้อม และมาตรการติดตามตรวจสอบผลกระทบสิ่งแวดล้อม โครงการด้านอาคาร การจัดสรรที่ดิน และบริการชุมชน

ตามหนังสือที่อ้างถึง สำนักงานนโยบายและแผนทรัพยากรธรรมชาติและสิ่งแวดล้อม ได้แจ้งผลการพิจารณารายงานการวิเคราะห์ผลกระทบสิ่งแวดล้อมของคณะกรรมการผู้ชำนาญการพิจารณารายงานการวิเคราะห์ผลกระทบสิ่งแวดล้อมด้านอาคาร การจัดสรรที่ดิน และบริการชุมชน ในการประชุมครั้งที่ 91/2556 เมื่อวันที่ 12 ธันวาคม 2556 ซึ่งคณะกรรมการผู้ชำนาญการฯ มีมติไม่ให้ความเห็นชอบรายงานการวิเคราะห์ผลกระทบสิ่งแวดล้อมโครงการอาคารชุด ไอดีโอ คิว ราชเทวี ของบริษัท อนันดา ดีเวลลอปเม้นท์ จำกัด (มหาชน) ตั้งอยู่ที่ ถนนเพชรบุรี แขวงถนนพญาไท เขตราชเทวี กรุงเทพมหานคร เป็นโครงการประเภทอาคารอยู่อาศัยรวม (อาคารชุด) ประกอบด้วยอาคารอยู่อาศัยรวม ขนาดความสูง 37 ชั้น จำนวน 1 อาคาร มีจำนวนห้องชุดรวมทั้งสิ้น 324 ห้อง แบ่งเป็นห้องชุดเพื่อการพักอาศัยจำนวน 323 ห้อง และห้องชุดเพื่อการพาณิชย์ จำนวน 1 ห้อง โดยให้โครงการเพิ่มเติมรายละเอียดในรายงานให้ครบถ้วนสมบูรณ์ และต่อมาบริษัท อีโคซิสเต็ม เอ็นจิเนียริ่ง คอนซัลแตนท์ จำกัด ซึ่งได้รับมอบอำนาจจากบริษัท อนันดา ดีเวลลอปเม้นท์ จำกัด (มหาชน) ได้เสนอรายงานฯ ฉบับเพิ่มเติม ให้สำนักงานฯ ดำเนินการตามขั้นตอนการพิจารณารายงาน รายละเอียดดังสิ่งที่ส่งมาด้วย 1 และ 2

สำนักงานนโยบายและแผนทรัพยากรธรรมชาติและสิ่งแวดล้อม ได้พิจารณาและนำเสนอรายงานการวิเคราะห์ผลกระทบสิ่งแวดล้อมดังกล่าวต่อคณะกรรมการผู้ชำนาญการพิจารณารายงานการวิเคราะห์ผลกระทบสิ่งแวดล้อมด้านอาคาร การจัดสรรที่ดิน และบริการชุมชน ในการประชุมครั้งที่ 5/2557 เมื่อวันที่ 20 มกราคม 2557 คณะกรรมการผู้ชำนาญการฯ มีมติให้ความเห็นชอบรายงานการวิเคราะห์ผลกระทบสิ่งแวดล้อม

โครงการ...

-2-

โครงการอาคารชุด ไอดีโอ คิว ราชเทวี ของบริษัท อนันดา ดีเวลลอปเม้นท์ จำกัด (มหาชน) โดยให้บริษัท อนันดา ดีเวลลอปเม้นท์ จำกัด (มหาชน) ซึ่งเป็นเจ้าของโครงการปฏิบัติตามมาตรการป้องกันและแก้ไขผลกระทบสิ่งแวดล้อม และมาตรการติดตามตรวจสอบผลกระทบสิ่งแวดล้อมที่เสนอไว้ในรายงานฯ อย่างเคร่งครัด ทั้งนี้ หากท่านได้รับอนุญาตแล้ว สำนักงานฯ ขอความร่วมมือท่านส่งสำเนาใบอนุญาตพร้อมเงื่อนไขให้สำนักงานฯ ทราบด้วย และเมื่อมีการเริ่มดำเนินโครงการแล้วจะต้องเสนอรายงานผลการปฏิบัติตามมาตรการป้องกันและแก้ไขผลกระทบสิ่งแวดล้อม และมาตรการติดตามตรวจสอบผลกระทบสิ่งแวดล้อม ตามสิ่งที่ส่งมาด้วย 3 และ 4 รวมทั้งต้องปฏิบัติตามกฎหมายอื่นใดที่เกี่ยวข้องด้วย และประสานกับผู้จัดทำรายงานฯ ให้ดำเนินการรวบรวมรายละเอียดข้อมูลทั้งหมดเรียงตามลำดับการพิจารณาของคณะกรรมการผู้ชำนาญการฯ จำนวน 1 เล่ม พร้อมแผ่นบันทึกข้อมูล (CD-ROM) ในรูปของ Digital File (pdf) Adobe Acrobat จำนวน 2 แผ่น พร้อมทั้ง ให้จัดทำรายงานฉบับสมบูรณ์ที่ปรับปรุงตามข้อคิดเห็นของคณะกรรมการผู้ชำนาญการฯจำนวน 3 เล่ม พร้อมแผ่นบันทึกข้อมูล (CD-ROM) ในรูปของ Digital File (pdf) Adobe Acrobat จำนวน 8 แผ่น และเสนอต่อสำนักงานฯ ภายใน 1 เดือน เพื่อใช้เป็นเอกสารอ้างอิงและส่งให้หน่วยงานที่เกี่ยวข้องต่อไป ทั้งนี้ สำนักงานฯ ได้สำเนาหนังสือแจ้ง บริษัท อีโคซิสเต็ม เอ็นจิเนียริ่ง คอนซัลแตนท์ จำกัด เพื่อดำเนินการต่อไปด้วยแล้ว

จึงเรียนมาเพื่อโปรดพิจารณาดำเนินการต่อไป

ขอแสดงความนับถือ

(นางรวีวรรณ ภูริเดช)
รองเลขาธิการฯ ปฏิบัติราชการแทน
เลขาธิการสำนักงานนโยบายและแผนทรัพยากรธรรมชาติและสิ่งแวดล้อม

สำเนาถูกต้อง

(นางสุปราณี แดงไทย)
เจ้าพนักงานธุรการอาวุโส

สำนักวิเคราะห์ผลกระทบสิ่งแวดล้อม
โทรศัพท์ 0 2265 6624
โทรสาร 0 2265 6616

สำเนาหนังสืออนุญาตขึ้นทะเบียนห้องปฏิบัติการวิเคราะห์เอกชน

สิ่งที่ส่งมาด้วย 3

สรุปมาตรการป้องกันและแก้ไขผลกระทบสิ่งแวดล้อม และมาตรการติดตามตรวจสอบผลกระทบสิ่งแวดล้อม
ที่โครงการอาคารชุดไอดีโอ คิว ราชเทวี
ของบริษัท อนันดา ดีเวลลอปเม้นท์ จำกัด (มหาชน) ต้องยึดถือปฏิบัติอย่างเคร่งครัด

โครงการจะต้องปฏิบัติตามมาตรการป้องกันและแก้ไขผลกระทบสิ่งแวดล้อม และมาตรการติดตามตรวจสอบผลกระทบสิ่งแวดล้อม ตามที่เสนอไว้ในรายงานการวิเคราะห์ผลกระทบสิ่งแวดล้อมโครงการอาคารชุดไอดีโอ คิว ราชเทวี ของบริษัท อนันดา ดีเวลลอปเม้นท์ จำกัด (มหาชน) ตั้งอยู่ที่ถนนเพชรบุรี แขวงถนนพญาไท เขตราชเทวี กรุงเทพมหานคร มีขนาดพื้นที่โครงการ 1-2-30.4 ไร่ เป็นโครงการประเภทอาคารอยู่อาศัยรวม (อาคารชุด) ประกอบด้วยอาคารอยู่อาศัยรวมขนาดความสูง 37 ชั้น จำนวน 1 อาคาร มีจำนวนห้องชุดรวมทั้งสิ้น 324 ห้อง แบ่งเป็นห้องชุดเพื่อการพักอาศัย จำนวน 323 ห้อง และห้องชุดเพื่อการพาณิชย์ จำนวน 1 ห้อง จัดทำรายงานการวิเคราะห์ผลกระทบสิ่งแวดล้อมโดยบริษัท อีโคซิสเต็ม เอ็นจิเนียริ่ง คอนซัลแตนท์ จำกัด ดังรายละเอียดต่อไปนี้

1. โครงการจะต้องยึดถือปฏิบัติตามมาตรการป้องกันและแก้ไขผลกระทบสิ่งแวดล้อม และมาตรการติดตามตรวจสอบผลกระทบสิ่งแวดล้อม ตามที่เสนอไว้ในรายงานการวิเคราะห์ผลกระทบสิ่งแวดล้อมโครงการอาคารชุดไอดีโอ คิว ราชเทวี ของบริษัท อนันดา ดีเวลลอปเม้นท์ จำกัด (มหาชน) อย่างเคร่งครัด

2. โครงการจะต้องบันทึกผลการติดตามตรวจสอบการดำเนินการ หรือการปฏิบัติตามมาตรการป้องกันและแก้ไขผลกระทบสิ่งแวดล้อม และมาตรการติดตามตรวจสอบผลกระทบสิ่งแวดล้อม ตามที่เสนอไว้ในรายงาน และส่งผลการดำเนินการมายังหน่วยงานอนุญาต และสำนักงานนโยบายและแผนทรัพยากรธรรมชาติและสิ่งแวดล้อม ตามแนวทางการเสนอรายงานผลการปฏิบัติตามมาตรการป้องกันและแก้ไขผลกระทบสิ่งแวดล้อมและมาตรการติดตามตรวจสอบผลกระทบสิ่งแวดล้อม

3. ในกรณีที่โครงการมีความจำเป็นต้องเปลี่ยนแปลงรายละเอียดโครงการ หรือมาตรการป้องกันและแก้ไขผลกระทบสิ่งแวดล้อม และมาตรการติดตามตรวจสอบผลกระทบสิ่งแวดล้อม ตามที่เสนอไว้ในรายงานการวิเคราะห์ผลกระทบสิ่งแวดล้อม ที่ได้รับความเห็นชอบไว้แล้ว ให้โครงการแจ้งให้หน่วยงานที่มีอำนาจหน้าที่ในการพิจารณาอนุมัติ หรืออนุญาตดำเนินการ ดังนี้

1) หากหน่วยงานผู้อนุมัติหรืออนุญาตเห็นว่าการเปลี่ยนแปลงดังกล่าว เกิดผลดีต่อสิ่งแวดล้อมมากกว่า หรือเทียบเท่ามาตรการที่กำหนดไว้ในรายงานการวิเคราะห์ผลกระทบสิ่งแวดล้อม ที่ได้รับความเห็นชอบไว้แล้ว ให้หน่วยงานผู้อนุมัติหรืออนุญาตรับจดแจ้งให้เป็นไปตามหลักเกณฑ์ และเงื่อนไขที่กำหนดไว้ในกฎหมายนั้น ๆ ต่อไป พร้อมกับให้จัดทำสำเนาการเปลี่ยนแปลงดังกล่าวข้างต้นที่รับจดแจ้งไว้ แจ้งให้สำนักงานนโยบายและแผนทรัพยากรธรรมชาติและสิ่งแวดล้อม เพื่อทราบ

2) หากหน่วยงานผู้อนุมัติ หรืออนุญาต เห็นว่าการเปลี่ยนแปลงดังกล่าว อาจกระทบต่อสาระสำคัญในรายงานการวิเคราะห์ผลกระทบสิ่งแวดล้อมที่ได้รับความเห็นชอบไว้แล้ว ให้หน่วยงานผู้อนุมัติ หรืออนุญาตจัดส่งรายงานการเปลี่ยนแปลงดังกล่าว ให้สำนักงานนโยบายและแผนทรัพยากรธรรมชาติและสิ่งแวดล้อมเพื่อเสนอให้คณะกรรมการผู้ชำนาญการพิจารณารายงานการวิเคราะห์ผลกระทบสิ่งแวดล้อม (คชก.) ชุดที่เกี่ยวข้องให้ความเห็นชอบประกอบก่อนดำเนินการเปลี่ยนแปลง และเมื่อโครงการได้รับอนุมัติหรืออนุญาตให้มีการเปลี่ยนแปลงให้หน่วยงานผู้อนุมัติหรืออนุญาต แจ้งผลการเปลี่ยนแปลงดังกล่าวให้สำนักงานนโยบายและแผนทรัพยากรธรรมชาติและสิ่งแวดล้อม เพื่อทราบ

ANANDA
ANANDA DEVELOPMENT PUBLIC COMPANY LIMITED

กุมภาพันธ์ 2557.....
(นายประสาน ประภาวุฒิกุล)
ผู้รับมอบอำนาจ
บริษัท อนันดา ดีเวลลอปเม้นท์ จำกัด (มหาชน)

กุมภาพันธ์ 2557.....
(นายสุวิทย์ วรรณประดิษฐ)
ผู้ชำนาญการด้านสิ่งแวดล้อม
บริษัท อีโคซิสเต็ม เอ็นจิเนียริ่ง คอนซัลแตนท์ จำกัด

1/152

4. เมื่อเจ้าของโครงการดำเนินโครงการเสร็จสิ้นแล้ว และก่อนที่จะมีการโอนสิทธิให้กับนิติบุคคล (ในกรณีที่มีการโอนสิทธิ) เจ้าของโครงการมีหน้าที่ต้องแจ้งให้นิติบุคคลผู้รับโอนทราบถึงสิทธิและหน้าที่ในการปฏิบัติตามมาตรการป้องกันและแก้ไขผลกระทบสิ่งแวดล้อม และมาตรการติดตามตรวจสอบผลกระทบสิ่งแวดล้อมที่ระบุไว้ในรายงานการวิเคราะห์ผลกระทบสิ่งแวดล้อมอย่างเคร่งครัด หากเจ้าของโครงการไม่มีหลักฐานการแจ้งสิทธิและหน้าที่ และหลักฐานการรับทราบถึงสิทธิ และหน้าที่ดังกล่าวของนิติบุคคล ให้ถือว่าเจ้าของโครงการยังต้องรับผิดชอบตามสิทธิ และหน้าที่ที่กำหนดไว้ในมาตรการป้องกันและแก้ไขผลกระทบสิ่งแวดล้อม และมาตรการติดตามตรวจสอบผลกระทบสิ่งแวดล้อม ที่ระบุไว้ในรายงานการวิเคราะห์ผลกระทบสิ่งแวดล้อมอย่างเคร่งครัด

5. หากได้รับการร้องเรียนจากประชาชนว่าได้รับความเดือดร้อนรำคาญจากกิจกรรมการดำเนินโครงการ หรือโครงการก่อให้เกิดความเสียหายแก่สาธารณสมบัติหรือชีวิตและทรัพย์สินของประชาชน เจ้าของโครงการ หรือนิติบุคคลผู้รับโอนสิทธิ และหน้าที่ในการปฏิบัติตามมาตรการป้องกันและแก้ไขผลกระทบสิ่งแวดล้อม และมาตรการติดตามตรวจสอบผลกระทบสิ่งแวดล้อมจะต้องดำเนินการแก้ไขปัญหาดังกล่าวโดยไม่ชักช้า และแจ้งหน่วยงานอนุญาต สำนักงานนโยบายและแผนทรัพยากรธรรมชาติและสิ่งแวดล้อม และหน่วยงานที่เกี่ยวข้องทราบเพื่อหาแนวทางและมาตรการในการแก้ไขปัญหาต่อไป

ANANDA DEVELOPMENT
บริษัท อนันดา ดีเวลลอปเม้นท์ จำกัด (มหาชน)
ANANDA DEVELOPMENT PUBLIC COMPANY LIMITED

กุมภาพันธ์ 2557.....
(นายประสาน ประภาวุฒิกุล)
ผู้รับมอบอำนาจ
บริษัท อนันดา ดีเวลลอปเม้นท์ จำกัด (มหาชน)

กุมภาพันธ์ 2557.....
(นายสุวิทย์ วรรณประดิษฐ์)
ผู้ชำนาญการด้านสิ่งแวดล้อม
บริษัท อีโคซิสเต็ม เอ็นจิเนียริ่ง คอนซัลแตนท์ จำกัด

2/153

ตารางที่ 2 รายการแสดงผลกระทบสิ่งแวดล้อมที่สำคัญ มาตรการป้องกันและแก้ไขผลกระทบสิ่งแวดล้อม และมาตรการติดตามตรวจสอบผลกระทบสิ่งแวดล้อม ช่วงเปิดดำเนินการ
โครงการอาคารชุดไอดีโอ คิว ราชเทวี ตั้งอยู่ที่ถนนเพชรบุรี แขวงถนนพญาไท เขตราชเทวี กรุงเทพมหานคร

องค์ประกอบทางสิ่งแวดล้อม	ผลกระทบต่อสิ่งแวดล้อมที่สำคัญ	มาตรการป้องกันและแก้ไขผลกระทบสิ่งแวดล้อม	มาตรการติดตามตรวจสอบผลกระทบสิ่งแวดล้อม
1. ทรัพยากรกายภาพ 1.1 สภาพภูมิประเทศ	- สภาพภูมิประเทศบริเวณโครงการยังคงสภาพเป็นที่ราบ แต่สิ่งปกคลุมบนสภาพภูมิประเทศเดิมจะเปลี่ยนไป โดยเปลี่ยนมาเป็นอาคารคอนกรีตเสริมเหล็กจำนวน 1 อาคาร สูง 37 ชั้น (ระดับความสูง 124.35 เมตร) พื้นที่จัดสวน ถนน และทางรถวิ่ง (ภาพที่ 1) โครงการออกแบบอาคารให้มีความทันสมัยและสวยงาม ซึ่งมีความสอดคล้องและกลมกลืนกับสภาพภูมิประเทศโดยรอบโครงการ และเมื่อพิจารณาจากลักษณะรูปแบบของโครงการ ความสูง และโทนสีทาอาคาร พบว่า มีลักษณะรูปแบบดังกล่าวใกล้เคียงกับอาคารโดยรอบพื้นที่โครงการ ซึ่งไม่ทำให้ทัศนียภาพบริเวณพื้นที่โดยรอบโครงการเปลี่ยนไปแต่อย่างใด ดังนั้นจึงคาดว่าผลกระทบที่เกิดขึ้นต่อภูมิประเทศ และสภาพพื้นที่โดยรอบโครงการอยู่ในระดับต่ำ	1. จัดให้มีพื้นที่สีเขียวขนาด 1,229.30 ตารางเมตร คิดเป็นสัดส่วน 1 คน ต่อพื้นที่สีเขียว 1 ตารางเมตร บริเวณชั้นล่าง และบนอาคารของอาคารชุด 2. จัดให้มีกระจกที่มีค่าการสะท้อนแสงตามกฎกระทรวงฉบับที่ 48 (พ.ศ.2540) ออกตามความในพระราชบัญญัติควบคุมอาคาร พ.ศ. 2522 ข้อ 27 กล่าวว่า "วัสดุที่เป็นผิวของผนังภายนอกอาคาร จะต้องมีปริมาณการสะท้อนแสงได้ไม่เกินร้อยละ 30" 3. คอยดูแลรักษาพื้นที่สีเขียว และต้นไม้ในโครงการให้ดูดีสวยงามอยู่เสมอ 4. แต่งกิ่งไม้ภายในโครงการอยู่เสมอ เพื่อป้องกันมิให้ใบร่วงหล่นไปสู่พื้นที่บริเวณข้างเคียง 5. เจ้าของโครงการ ต้องแจ้งต่ออาคารบ้านพักอาศัยใกล้เคียง หากถูกบดบังทัศนียภาพ หรือแสงแดด หรือทิศทางลมจากตัวอาคารโครงการ ให้สามารถแจ้งหรือหารือกับเจ้าของโครงการในการแก้ไขผลกระทบดังกล่าวได้ ทั้งนี้ให้แจ้งเจ้าของโครงการได้ตั้งแต่เริ่มการก่อสร้างอาคารจนแล้วเสร็จจนถึงภายหลังการจัดตั้งนิติบุคคลอาคารชุดแล้วเป็นเวลา 1 ปี กรณีที่ทั้ง 2 ฝ่ายตกลงกันไม่ได้ ต้องจัดตั้งคณะกรรมการไตรภาคีขึ้นมา เพื่อเจรจาหาข้อยุติที่เป็นธรรมต่อทั้งสองฝ่าย	-
1.2 ดินและการชะล้างพังทลาย	- ไม่มีผลกระทบที่มีนัยสำคัญ	-	-

ANANDA DEVELOPMENT
บริษัท อนันดา ดีเวลลอปเม้นท์ จำกัด (มหาชน)
ANANDA DEVELOPMENT PUBLIC COMPANY LIMITED

กุมภาพันธ์ 2557.....
(นายประสาน ประภาวุฒิกุล)
ผู้รับมอบอำนาจ
บริษัท อนันดา ดีเวลลอปเม้นท์ จำกัด (มหาชน)

กุมภาพันธ์ 2557.....
(นายสุวิทย์ วรรณประดิษฐ์)
ผู้ชำนาญการด้านสิ่งแวดล้อม
บริษัท อีโคซิสเต็ม เอ็นจิเนียริ่ง คอนซัลแตนท์ จำกัด

ตารางที่ 2 (1) รายการแสดงผลกระทบสิ่งแวดล้อมที่สำคัญ มาตรการป้องกันและแก้ไขผลกระทบสิ่งแวดล้อม และมาตรการติดตามตรวจสอบผลกระทบสิ่งแวดล้อม ช่วงเปิดดำเนินการ
โครงการอาคารชุดไอดีโอ คิว ราชเทวี ตั้งอยู่ที่ถนนเพชรบุรี แขวงถนนพญาไท เขตราชเทวี กรุงเทพมหานคร

องค์ประกอบทางสิ่งแวดล้อม	ผลกระทบต่อสิ่งแวดล้อมที่สำคัญ	มาตรการป้องกันและแก้ไขผลกระทบสิ่งแวดล้อม	มาตรการติดตามตรวจสอบผลกระทบสิ่งแวดล้อม
1.3 คุณภาพอากาศ	1. การระบายความร้อนจากเครื่องปรับอากาศออกสู่บรรยากาศภายนอกโดยรอบอาคาร - ภายในอาคารมีภาระการทำความเย็นประมาณ 859 ตัน จะเกิดความร้อนจากคอยล์ร้อนสู่บรรยากาศโดยรอบโครงการประมาณ 0.30 °C ทำให้อุณหภูมิเพิ่มขึ้นจาก 40.8 °C เป็น 41.1 °C คาดว่าเกิดขึ้นแบบไม่มีนัยสำคัญ - ภายในห้องพักอาศัยที่ติดตั้งเครื่องปรับอากาศ ซึ่งไม่ได้ทำความสะอาดเป็นประจำ จะเป็นที่สะสมของเชื้อโรคที่ ก่อให้เกิดโรคลีเจียนแนร์ ซึ่งเป็นโรคปอดอักเสบเฉียบพลันได้	1. ปลูกไม้ยืนต้นตามแนวรั้วโครงการ เพื่อเป็นแนวกำบังความร้อนจากเครื่องปรับอากาศ 2. ออกแบบอาคารโครงการ และเลือกใช้วัสดุที่เป็นมิตรกับสิ่งแวดล้อม รวมทั้งพิจารณาระบบหมุนเวียนของอากาศภายในและภายนอกอาคาร เพื่อให้อาคารไม่ร้อนหรือมีอากาศหมุนเวียน ซึ่งสามารถลดการใช้เครื่องปรับอากาศได้ในระดับหนึ่ง 3. ทำความสะอาดเครื่องปรับอากาศเป็นประจำ เพื่อเพิ่มประสิทธิภาพการทำงานของเครื่องปรับอากาศ และป้องกันการสะสมของเชื้อโรคและเชื้อแบคทีเรียต่างๆ ที่เป็นอันตรายต่อสุขภาพ	-
	2. เชื้อโรคลีเจียนแนร์ ในเครื่องปรับอากาศ ◉ โรคภูมิแพ้หรือโรคแพ้ (Allergy) เกิดจากฝุ่น เชื้อรา ซึ่งอยู่ในเครื่องกรองอากาศหรือแผ่นกรองในเครื่องปรับอากาศ ◉ การเกิดโรคลีเจียนแนร์(Legionnaires disease) - สาเหตุมาจากเชื้อแบคทีเรียลีจิโอเนลล่านิวโมฟิลา (Legionella pneumophila) เป็นเชื้อที่ก่อให้เกิดโรคลีเจียนแนร์ ซึ่งเป็นโรคปอดอักเสบเฉียบพลัน เชื้อนี้จะอาศัยอยู่ในแหล่งที่มีอุณหภูมิเหมาะสม (25-45°C)	4. ออกแบบให้มีระบบระบายอากาศภายในอาคารอย่างเพียงพอตามกฎกระทรวงฉบับที่ 33 (พ.ศ.2535) 5. ระบบปรับอากาศของโครงการเลือกใช้ระบบ SPLIT TYPE และใช้สารทำความเย็นชนิดที่ไม่เป็นอันตรายต่อร่างกาย และไม่ติดไฟ 6. เจ้าของโครงการต้องเลือกใช้เครื่องปรับอากาศที่มีฉลากประหยัดไฟ และต้องไม่มีสาร CFCs เป็นส่วนประกอบ 7. ดูแลระบบการระบายอากาศภายในอาคารอยู่เสมอ เปิดประตูอาคารบางจุดเพื่อให้อากาศถ่ายเทได้สะดวก	-
	ความเข้มข้นของสารมลพิษที่เกิดขึ้นจากลานจอดรถยนต์ของผู้เข้าพักอาศัยจำนวน 169 คัน *ก๊าซคาร์บอนมอนอกไซด์ (CO)* *กรณีที่ 1* คาดว่าจะเกิดขึ้น 0.017 มก./ลบ.ม. เมื่อรวมกับผลการตรวจวัดคุณภาพอากาศของโครงการในปัจจุบัน (0.44 มก./ลบ.ม.) จะเพิ่มขึ้นเป็น 0.457 มก./ลบ.ม. ซึ่งมีค่าไม่	1. จัดให้มีการปลูกพืชประเภทไม้ประดับบริเวณชั้นลานจอดรถยนต์ตั้งแต่ชั้นที่ 2-7 เป็นแนวปลูกไม้เลื้อยที่ปลูกบริเวณช่องเปิดของลานจอดรถยนต์ ได้แก่ ต้นพิโลทอง โดยรอบชั้นลานจอดรถยนต์ 2. ปลูกไม้ยืนต้นโดยรอบพื้นที่โครงการ เพื่อช่วยดูดซับก๊าซคาร์บอนไดออกไซด์และลดอุณหภูมิ อันเนื่องจากการคายน้ำของพืชและการระเหยน้ำจากผิวดิน	

กุมภาพันธ์ 2557.....
(นายประสาน ประภาวุฒิกุล)
ผู้รับมอบอำนาจ
บริษัท อนันดา ดีเวลลอปเม้นท์ จำกัด (มหาชน)

กุมภาพันธ์ 2557.....
(นายสุวิทย์ วรรณประดิษฐ์)
ผู้อำนาญการด้านสิ่งแวดล้อม
บริษัท ฮิโคซิสเต็ม เอ็นจิเนียริ่ง คอนซัลแตนท์ จำกัด

ตารางที่ 2 (2) รายการแสดงผลกระทบสิ่งแวดล้อมที่สำคัญ มาตรการป้องกันและแก้ไขผลกระทบสิ่งแวดล้อม และมาตรการติดตามตรวจสอบผลกระทบสิ่งแวดล้อม ช่วงเปิดดำเนินการ
โครงการอาคารชุดไอดีโอ คิว ราชเทวี ตั้งอยู่ที่ถนนเพชรบุรี แขวงถนนพญาไท เขตราชเทวี กรุงเทพมหานคร

องค์ประกอบทางสิ่งแวดล้อม	ผลกระทบต่อสิ่งแวดล้อมที่สำคัญ	มาตรการป้องกันและแก้ไขผลกระทบสิ่งแวดล้อม	มาตรการติดตามตรวจสอบผลกระทบสิ่งแวดล้อม
	เกินมาตรฐานคุณภาพอากาศ 1 ชม. กำหนดไว้ที่ 34.2 มก./ลบ.ม. *กรณีที่ 2* คาดว่าจะเกิดขึ้น 0.017 มก./ลบ.ม. เมื่อรวมกับผลการตรวจวัดคุณภาพอากาศของสถานีตรวจวัดเคหะชุมชนดินแดง (1.596 มก./ลบ.ม.) จะเพิ่มขึ้นเป็น 2.036 มก./ลบ.ม. ซึ่งมีค่าไม่เกินมาตรฐานคุณภาพอากาศ 1 ชม. กำหนดไว้ที่ 34.2 มก./ลบ.ม. - *ก๊าซไนโตรเจนไดออกไซด์ (NO_2)* *กรณีที่ 1* คาดว่าจะเกิดขึ้น 6.05×10^{-4} ppm เมื่อรวมกับผลการตรวจวัดคุณภาพอากาศของโครงการในปัจจุบัน (0.0365 ppm) จะเพิ่มขึ้นเป็น 0.0371 ppm ซึ่งมีค่าไม่เกินมาตรฐานคุณภาพอากาศ 1 ชม. กำหนดไว้ที่ 0.17 ppm *กรณีที่ 2* คาดว่าจะเกิดขึ้น 6.05×10^{-4} ppm เมื่อรวมกับผลการตรวจวัดคุณภาพอากาศของสถานีตรวจวัดเคหะชุมชนดินแดง (0.058 ppm) จะเพิ่มขึ้นเป็น 0.0945 ppm ซึ่งมีค่าไม่เกินมาตรฐานคุณภาพอากาศ 1 ชม. กำหนดไว้ที่ 0.17 ppm - *ไฮโดรคาร์บอน (HC)* คาดว่าจะเกิดขึ้น 2.85×10^{-4} ppm เมื่อรวมกับผลการตรวจวัดคุณภาพอากาศของโครงการในปัจจุบัน (3.69 ppm) จะเพิ่มขึ้นเป็น 3.69 ppm - *ก๊าซซัลเฟอร์ไดออกไซด์ (SO_2)* คาดว่าจะเกิดขึ้น 1.16×10^{-3} ppm เมื่อรวมกับผลการตรวจวัดคุณภาพอากาศของโครงการในปัจจุบัน (0.002 ppm) จะเพิ่มขึ้นเป็น 0.0032 ppm ซึ่งมีค่าไม่เกินมาตรฐานคุณภาพอากาศ 24 ชม. กำหนดไว้ที่ 0.12 ppm - *ฝุ่นละอองรวม (TSP)* คาดว่าจะเกิดขึ้น 2.11×10^{-4} มก./	3. จัดให้มีเจ้าหน้าที่ดูแลบำรุงรักษาต้นไม้ภายในโครงการให้สวยงามอยู่เสมอ 4. บำรุงรักษาบริเวณพื้นที่ Soil Bed โดยการดูแลใส่ปุ๋ย รดน้ำ พรวนดิน เพื่อเพิ่มความชื้นและช่องว่างของดินให้เกิดการดูดซับที่ดีขึ้น 5. ประชาสัมพันธ์ และส่งเสริมผู้พักอาศัยภายในโครงการใช้บริการรถไฟฟ้า โดยแจกเอกสาร (ฉบับภาษาไทย และภาษาอังกฤษ) หรือแผนผังแนะนำเส้นทาง และวิธีการใช้บริการ เพื่อให้สอดคล้องกับการเลือกที่ตั้งโครงการใกล้กับสถานีรถไฟฟ้า 6. ติดป้ายประกาศให้ดับเครื่องยนต์ทันทีเมื่อจอด ทั้งภาษาไทย และภาษาอังกฤษ ติดตั้งไว้บริเวณที่สามารถมองเห็นได้	

กุมภาพันธ์ 2557.....
(นายประสาน ประภาวุฒิกุล)
ผู้รับมอบอำนาจ
บริษัท อนันดา ดีเวลลอปเม้นท์ จำกัด (มหาชน)

กุมภาพันธ์ 2557.....
(นายสุวิทย์ วรรณประดิษฐ์)
ผู้ชำนาญการด้านสิ่งแวดล้อม
บริษัท ฮีโดซิสเต็ม เอ็นจิเนียริ่ง คอนซัลแตนท์ จำกัด

ตารางที่ 2 (3) รายการแสดงผลกระทบสิ่งแวดล้อมที่สำคัญ มาตรการป้องกันและแก้ไขผลกระทบสิ่งแวดล้อม และมาตรการติดตามตรวจสอบผลกระทบสิ่งแวดล้อม ช่วงเปิดดำเนินการ โครงการอาคารชุดไอดีโอ คิว ราชเทวี ตั้งอยู่ที่ถนนเพชรบุรี แขวงถนนพญาไท เขตราชเทวี กรุงเทพมหานคร

องค์ประกอบทางสิ่งแวดล้อม	ผลกระทบต่อสิ่งแวดล้อมที่สำคัญ	มาตรการป้องกันและแก้ไขผลกระทบสิ่งแวดล้อม	มาตรการติดตามตรวจสอบผลกระทบสิ่งแวดล้อม
	ลบ.ม. เมื่อรวมกับผลการตรวจวัดคุณภาพอากาศของโครงการในปัจจุบัน (0.068 มก./ลบ.ม.) จะเพิ่มขึ้นเป็น 0.0682 มก./ลบ.ม. ซึ่งมีค่าไม่เกินมาตรฐานคุณภาพอากาศ 24 ชม. กำหนดไว้ที่ 0.33 มก./ลบ.ม. - *ฝุ่นละอองขนาดเล็กกว่า 10 ไมครอน (PM_{10})* *กรณีที่ 1* คาดว่าจะเกิดขึ้น 2.73×10^{-4} มก./ลบ.ม. เมื่อรวมกับผลการตรวจวัดคุณภาพอากาศของโครงการในปัจจุบัน (0.035 มก./ลบ.ม.) จะเพิ่มขึ้นเป็น 0.0353 มก./ลบ.ม. ซึ่งมีค่าไม่เกินมาตรฐานคุณภาพอากาศ 24 ชม. กำหนดไว้ที่ 0.12 มก./ลบ.ม. *กรณีที่ 2* คาดว่าจะเกิดขึ้น 2.73×10^{-4} มก./ลบ.ม. เมื่อรวมกับผลการตรวจวัดคุณภาพอากาศสถานีตรวจวัดเคหะชุมชนดินแดง (0.082 มก./ลบ.ม.) จะเพิ่มขึ้นเป็น 0.117 มก./ลบ.ม. ซึ่งมีค่าไม่เกินมาตรฐานคุณภาพอากาศ 24 ชม. กำหนดไว้ที่ 0.12 มก./ลบ.ม.		
	4. ความร้อนจากไอเสียรถยนต์ใน ลานจอดรถยนต์ของโครงการ - ก๊าซ CO_2 จากรถยนต์ภายในโครงการ เป็นก๊าซที่ทำให้เกิดภาวะโลกร้อน เกิดขึ้นประมาณ 1,625.41 ก./ชม. เทียบเป็น C ที่เกิดขึ้น 447.77 ก./ชม. ขณะที่ต้นไม้ในโครงการดูดซับ C ได้ 1,014.34 ก./ชม. ซึ่งสามารถดูดซับได้ทั้งหมด ไอเสียรถยนต์จะมีค่าจุดความร้อน 1.60 BTU การเผาไหม้เชื้อเพลิงจะทำให้เกิดไอเสียพร้อมความร้อนจากการเผาไหม้สู่อากาศภายนอก 0.0013 °C ซึ่งเป็นปริมาณที่เพิ่มขึ้นแบบไม่มีนัยสำคัญต่อการเกิดผลกระทบ		

กุมภาพันธ์ 2557.....
(นายประสาน ประภาวุฒิกุล)
ผู้รับมอบอำนาจ
บริษัท อนันดา ดีเวลลอปเม้นท์ จำกัด (มหาชน)

กุมภาพันธ์ 2557.....
(นายสุวิทย์ วรรณประดิษฐ์)
ผู้ชำนาญการด้านสิ่งแวดล้อม
บริษัท อีโคซิสเต็ม เอ็นจิเนียริ่ง คอนซัลแตนท์ จำกัด

ตารางที่ 2 (4) รายการแสดงผลกระทบสิ่งแวดล้อมที่สำคัญ มาตรการป้องกันและแก้ไขผลกระทบสิ่งแวดล้อม และมาตรการติดตามตรวจสอบผลกระทบสิ่งแวดล้อม ช่วงเปิดดำเนินการ
โครงการอาคารชุดไอดีโอ คิว ราชเทวี ตั้งอยู่ที่ถนนเพชรบุรี แขวงถนนพญาไท เขตราชเทวี กรุงเทพมหานคร

องค์ประกอบทางสิ่งแวดล้อม	ผลกระทบต่อสิ่งแวดล้อมที่สำคัญ	มาตรการป้องกันและแก้ไขผลกระทบสิ่งแวดล้อม	มาตรการติดตามตรวจสอบผลกระทบสิ่งแวดล้อม
	- ไอเสียจากเครื่องกำเนิดไฟฟ้าสำรองซึ่งเป็นเครื่องยนต์ดีเซล หากเผาไหม้ไม่สมบูรณ์อาจทำให้เกิดก๊าซซัลเฟอร์ไดออกไซด์ในอากาศ	1. เครื่องกำเนิดไฟฟ้าสำรอง ต้องติดตั้งให้เหมาะสม และมีระบบป้องกันเสียง แรงสั่นสะเทือน และระบบกำจัดไอเสีย 2. ส่งตัวแทนฝ่ายช่างของโครงการเข้ารับการอบรมการดูแลรักษาเครื่องกำเนิดไฟฟ้าสำรองจากตัวแทนจำหน่าย พร้อมจัดทำคู่มือการบำรุงรักษาฉบับภาษาไทยด้วย 3. รณรงค์ให้นิติบุคคลอาคารชุด ตรวจสอบและบำรุงรักษาเครื่องกำเนิดไฟฟ้า อย่างน้อยสัปดาห์ละ 1 ครั้ง เพื่อให้เครื่องกำเนิดไฟฟ้า สามารถทำงานได้อย่างมีประสิทธิภาพ	
1.4 ระดับเสียง	1) เสียงจากเครื่องยนต์ของเครื่องปั๊มน้ำ และเครื่องกำเนิดไฟฟ้า โครงการจัดห้องเครื่องปั๊มน้ำ ห้องเครื่องกำเนิดไฟฟ้า และห้องเครื่องไฟฟ้าไว้บริเวณชั้นที่ 8 ผนังห้องดังกล่าวเป็นผนังอิฐความหนา 200 มิลลิเมตร โดยบุผนังห้องและเพดานห้องด้วยวัสดุดูดซับเสียง จึงคาดว่าเสียงจากเครื่องยนต์ต้นกำลังในห้องดังกล่าวจะส่งผลกระทบต่อผู้พักอาศัยโดยเฉพาะชั้นที่ 9 ในโครงการ 2) เสียงจากรถยนต์ มลพิษทางเสียงที่เกิดขึ้นส่วนใหญ่จะเกิดขึ้นจากการจราจรเมื่อเปิดดำเนินโครงการ คาดว่าจะมาจากยานพาหนะที่วิ่งเข้า-ออกพื้นที่โครงการ ซึ่งเป็นเสียงที่ได้ยินเป็นปกติประจำอยู่แล้วสำหรับสังคมเมือง สำหรับบริเวณพื้นที่โครงการและอาคารโดยรอบ มลภาวะทางเสียงที่จะเกิดขึ้นคาดว่าจะเกิดจากการจราจรบนส่งเป็นส่วนใหญ่ เกิดจากรถยนต์ที่วิ่งเข้า-ออกโครงการมีระดับเสียงอยู่ที่ 70-80 dB(A) (ค่ามาตรฐานระดับเสียงเฉลี่ย 24 ชม. ไม่เกิน	1. จำกัดความเร็วรถเมื่อเข้าสู่พื้นที่โครงการให้มีความเร็วไม่เกิน 30 กม./ชม. 2. ทำป้ายประกาศให้ดับเครื่องยนต์ทันทีเมื่อจอดรถ 3. ตรวจสอบอุปกรณ์เครื่องใช้ไฟฟ้าและเครื่องจักร เช่น ปั๊มน้ำ เครื่องปรับอากาศ เป็นต้น ให้มีประสิทธิภาพดีอยู่เสมอ เพื่อป้องกันเสียงดังจากการทำงานที่ขาดประสิทธิภาพ 4. รักษาสภาพธรรมชาติ และดูแลต้นไม้ในโครงการให้ดีอยู่เสมอ เพื่อช่วยเป็นแนวดูดซับเสียงจากภายนอกได้ 5. ห้ามมิให้มีการจัดเลี้ยงภายในห้องพัก และห้ามส่งเสียงดังรบกวนเพื่อนบ้าน 6. การซ่อมแซมต่อเติม หรือตกแต่งห้องพัก จะต้องขออนุญาตยังนิติบุคคลอาคารชุด และต้องไม่ทำงานในช่วงเวลาพักผ่อน หรือวันหยุดพร้อมทั้งระมัดระวังกิจกรรมก่อสร้างมิให้ส่งเสียงรบกวนเพื่อนบ้าน	

กุมภาพันธ์ 2557.....
(นายประสาน ประภาวุฒิกุล)
ผู้รับมอบอำนาจ
บริษัท อนันตา ดีเวลลอปเม้นท์ จำกัด (มหาชน)

กุมภาพันธ์ 2557.....
(นายสุวิทย์ วรรณประดิษฐ์)
ผู้ชำนาญการด้านสิ่งแวดล้อม
บริษัท อีโคซิสเต็ม เอ็นจิเนียริ่ง คอนซัลแตนท์ จำกัด

ตารางที่ 2 (5) รายการแสดงผลกระทบสิ่งแวดล้อมที่สำคัญ มาตรการป้องกันและแก้ไขผลกระทบสิ่งแวดล้อม และมาตรการติดตามตรวจสอบผลกระทบสิ่งแวดล้อม ช่วงเปิดดำเนินการ
โครงการอาคารชุดโอดีโอ คิว ราชเทวี ตั้งอยู่ที่ถนนเพชรบุรี แขวงถนนพญาไท เขตราชเทวี กรุงเทพมหานคร

องค์ประกอบทางสิ่งแวดล้อม	ผลกระทบต่อสิ่งแวดล้อมที่สำคัญ	มาตรการป้องกันและแก้ไขผลกระทบสิ่งแวดล้อม	มาตรการติดตามตรวจสอบผลกระทบสิ่งแวดล้อม
	70 dB(A)) ประกอบกับโดยปกติรถยนต์ที่ขับขี่ภายในโครงการจะขับขี่ด้วยความเร็วต่ำ ส่งผลให้เกิดปัญหาเรื่องเสียงลดลงจึงไม่ก่อให้เกิดผลกระทบต่อชุมชนโดยรอบแต่อย่างใด		
1.5 แรงสั่นสะเทือน	- โครงการมีลักษณะเป็นอาคารเพื่อการอยู่อาศัย โดยกิจกรรมต่าง ๆ ที่เกิดขึ้นภายในโครงการจึงเป็นเพียงกิจกรรมของการอยู่อาศัยเท่านั้น ไม่มีกิจกรรมใดที่จะก่อให้เกิดผลกระทบด้านความสั่นสะเทือนแต่อย่างใด ดังนั้นจึงคาดว่าในระยะดำเนินการจะไม่มีผลกระทบด้านความสั่นสะเทือน	-	-
1.6 การเกิดแผ่นดินไหว	- พื้นที่โครงการตั้งอยู่ในเขตกรุงเทพมหานคร ซึ่งมีความรุนแรงของการเกิดแผ่นดินไหว ที่ระดับ 5-7 เมอร์คัลลี เขต ก.2 (สีส้ม) เป็นระดับที่ทุกคนจะเกิดความตกใจ สิ่งก่อสร้างที่ออกแบบไม่ดีจะปรากฏความเสียหาย ระดับน้อยถึงปานกลาง ทั้งนี้โครงการได้ออกแบบ และก่อสร้างอาคารเพื่อต้านแรงแผ่นดินไหว ข้อกำหนดของ มยผ. 1302 มาตรฐานการออกแบบอาคารต้านทานการสั่นสะเทือนของแผ่นดินไหว กรมโยธาธิการและผังเมือง กระทรวงมหาดไทย พ.ศ. 2552 ANANDA DEVELOPMENT บริษัท อนันดา ดีเวลลอปเม้นท์ จำกัด (มหาชน) ANANDA DEVELOPMENT PUBLIC COMPANY LIMITED	1. ออกแบบและก่อสร้างอาคารให้เป็นไปตามกฎเกณฑ์ที่กำหนดตาม พ.ร.บ. ควบคุมอาคาร และเป็นไปตาม มยผ 1302-52 ซึ่งเป็นมาตรฐานประกอบการออกแบบอาคารและต้านแรงแผ่นดินไหว 2. โครงสร้างอาคาร ได้ออกแบบคำนวณให้สามารถรับแรงสั่นสะเทือนของแผ่น ดินไหวตามวิธีเฉือนทั้งหมด ทั้งในแนวราบที่ระดับพื้นดินและในแนวราบที่กระทำต่อพื้นชั้นต่าง ๆ ตามข้อกำหนดกฎกระทรวง พ.ศ.2550 3. แผนการเตรียมตัวก่อนการเกิดแผ่นดินไหว (1) ติดตั้งป้ายคำแนะนำในการปฏิบัติตน เมื่อเกิดแผ่นดินไหวไว้ในบริเวณที่เห็นได้ชัดเจน เช่น ภายในห้องลิฟท์โดยสาร หรือบริเวณโถงหน้าลิฟท์ (2) จัดให้มีไฟฉายพร้อมถ่านไฟฉาย และกล่องยาเตรียมไว้ที่โถงทางเดินแต่ละชั้นของอาคาร และให้ทุกคนทราบว่าอยู่ที่ใดของอาคาร (3) ศึกษาการปฐมพยาบาลเบื้องต้น (4) มีอุปกรณ์ดับเพลิงไว้ในอาคาร เช่น ถังดับเพลิง ถุงทราย เป็นต้น	-

กุมภาพันธ์ 2557.....
(นายประสาน ประภาวุฒิกุล)
ผู้รับมอบอำนาจ
บริษัท อนันดา ดีเวลลอปเม้นท์ จำกัด (มหาชน)

กุมภาพันธ์ 2557.....
(นายสุวิทย์ วรรณประดิษฐ์)
ผู้ชำนาญการด้านสิ่งแวดล้อม
บริษัท อีโคซิสเต็ม เอ็นจิเนียริ่ง คอนซัลแตนท์ จำกัด

ตารางที่ 2 (8) รายการแสดงผลกระทบสิ่งแวดล้อมที่สำคัญ มาตรการป้องกันและแก้ไขผลกระทบสิ่งแวดล้อม และมาตรการติดตามตรวจสอบผลกระทบสิ่งแวดล้อม ช่วงเปิดดำเนินการ
โครงการอาคารชุดไอดีโอ คิว ราชเทวี ตั้งอยู่ที่ถนนเพชรบุรี แขวงถนนพญาไท เขตราชเทวี กรุงเทพมหานคร

องค์ประกอบทางสิ่งแวดล้อม	ผลกระทบต่อสิ่งแวดล้อมที่สำคัญ	มาตรการป้องกันและแก้ไขผลกระทบสิ่งแวดล้อม	มาตรการติดตามตรวจสอบผลกระทบสิ่งแวดล้อม
		เก็บในห้องพักขยะเปียก เพื่อรอการนำไปใช้ประโยชน์หรือกำจัดต่อไป 6. กำจัดก๊าซมีเทนที่เกิดขึ้นจากระบบบำบัดน้ำเสีย ด้วยวิธี Soil Bed โดยใช้พื้นที่ปลูกไม้เลื้อยบริเวณลานจอดรถยนต์ชั้นที่ 2 ขนาดพื้นที่ 12.5 ตารางเมตร เพื่อช่วยกำจัดก๊าซมีเทน และดูดซับกลิ่นอันไม่พึงประสงค์ต่อผู้พักอาศัยภายในโครงการ 7. กำจัดละอองน้ำเสีย (Aerosol) ที่เกิดขึ้นจากบ่อเติมอากาศของระบบบำบัดน้ำเสียของโครงการ ด้วยตัวกรองคาร์บอน AEROSOL ที่เกิดจากบ่อบำบัดที่มีการเติมอากาศ จะถูกนำไปบำบัดด้วยการกรองผ่าน ACTIVATED CARBON โดยอากาศจะไหลผ่านท่อ VENT ขนาด 0.15 เมตร ที่ปลายท่อ VENT จะติดตั้งกระบอกบรรจุถ่าน ขนาดเส้นผ่านศูนย์กลาง 12 นิ้ว ยาว 0.50 เมตร เพื่อกรองอากาศ และดูดซับละอองน้ำ โดยจะเปลี่ยนถ่านใหม่ทุก ๆ 2 เดือน 8. จัดให้มีการบำบัดน้ำทิ้งบางส่วนที่ผ่านการบำบัดแบบเติมอากาศนำไปใช้รดน้ำต้นไม้ภายในโครงการโดยวิธีการรดน้ำต้นไม้แบบซึมดิน 9. ตรวจสอบ และดูแลผ่าบ่อ ข้อต่อ และผนังของระบบบำบัดน้ำเสียเป็นประจำ เพื่อป้องกันการรั่วไหลของละอองลอยออกสู่ภายนอกถังบำบัดน้ำเสีย 10. จัดให้มีเจ้าหน้าที่โครงการเข้ารับการอบรม ให้มีความรู้เกี่ยวกับการใช้งานระบบบำบัดน้ำเสียของโครงการอย่างเข้าใจ โดยให้เข้ารับการอบรมกับบริษัทตัวแทนจำหน่ายระบบบำบัดฯของโครงการ เพื่ออยู่ประจำในการเดินเครื่องและบำรุงรักษาระบบตลอดระยะเวลาการเปิดดำเนินการ	2555 (ตามบทบัญญัติในมาตรา 80 แห่ง พรบ.ส่งเสริมและรักษาคุณภาพสิ่งแวดล้อมแห่งชาติ พ.ศ. 2535) - ตรวจสอบบ่อพัก ท่อระบายน้ำรอบโครงการและบ่อดักขยะบริเวณจุดเชื่อมท่อของโครงการก่อนที่จะระบายลงสู่ท่อระบายน้ำสาธารณะ เดือนละ 1 ครั้ง ตลอดระยะเวลาเปิดดำเนินการ - ผู้รับผิดชอบ : เจ้าของโครงการ(กรณียังไม่ได้ก่อตั้งนิติบุคคล) หรือนิติบุคคลอาคารชุด

ANANDA DEVELOPMENT
บริษัท อนันดา ดีเวลลอปเม้นท์ จำกัด (มหาชน)
ANANDA DEVELOPMENT PUBLIC COMPANY LIMITED

กุมภาพันธ์ 2557.....
(นายประสาน ประภาวุฒิกุล)
ผู้รับมอบอำนาจ
บริษัท อนันดา ดีเวลลอปเม้นท์ จำกัด (มหาชน)

กุมภาพันธ์ 2557.....
(นายสุวิทย์ วรรณประดิษฐ)
ผู้ชำนาญการด้านสิ่งแวดล้อม
บริษัท อีโคซิสเต็ม เอ็นจิเนียริ่ง คอนซัลแตนท์ จำกัด

ตารางที่ 2 (7) รายการแสดงผลกระทบสิ่งแวดล้อมที่สำคัญ มาตรการป้องกันและแก้ไขผลกระทบสิ่งแวดล้อม และมาตรการติดตามตรวจสอบผลกระทบสิ่งแวดล้อม ช่วงเปิดดำเนินการ
โครงการอาคารชุดไอดีโอ คิว ราชเทวี ตั้งอยู่ที่ถนนเพชรบุรี แขวงถนนพญาไท เขตราชเทวี กรุงเทพมหานคร

องค์ประกอบทางสิ่งแวดล้อม	ผลกระทบต่อสิ่งแวดล้อมที่สำคัญ	มาตรการป้องกันและแก้ไขผลกระทบสิ่งแวดล้อม	มาตรการติดตามตรวจสอบผลกระทบสิ่งแวดล้อม
		(3) ใส่รองเท้าหุ้มส้น เพราะอาจมีเศษแก้วหรือวัสดุแหลมคมอื่น ทำให้ได้รับบาดเจ็บ (4) ตรวจสายไฟ ท่อน้ำ ท่อก๊าซ เพื่อป้องกันการเกิดอุบัติเหตุจากก๊าซรั่วหากได้กลิ่นให้เปิดประตู หน้าต่างทุกบาน (5) ให้ออกห่างจากบริเวณที่มีสายไฟรั่ว ขาด และวัสดุสายไฟพาดถึง (6) เปิดวิทยุฟังคำแนะนำฉุกเฉิน อย่าใช้โทรศัพท์นอกจากจำเป็นจริงๆ (7) สำรวจดูความเสียหายของท่อส้วม และท่อน้ำทิ้งก่อนใช้ (8) หลีกเลี่ยงการเข้าไปในเขตที่มีความเสียหายสูง หรืออาคารพัง	
1.7 ทรัพยากรน้ำ	1. การจัดการน้ำเสีย - น้ำเสียที่เกิดขึ้นจากโครงการ ประมาณ 200.99 ลูกบาศก์เมตร/วัน จะเข้าสู่ระบบบำบัดน้ำเสียรวมระบบเติมอากาศ จำนวน 1 ชุด ขนาดความจุ 240 ลูกบาศก์เมตร ก่อนระบายลงสู่ท่อระบายน้ำสาธารณะ บนถนนเพชรบุรี ANANDA DEVELOPMENT บริษัท อนันดา ดีเวลลอปเม้นท์ จำกัด (มหาชน) ANANDA DEVELOPMENT PUBLIC COMPANY LIMITED	1. จัดให้มีระบบบำบัดน้ำเสียรวมชนิดเติมอากาศ จำนวน 1 ชุด ขนาดความจุ 240 ลูกบาศก์เมตร ประกอบด้วย บ่อดักไขมัน บ่อเกรอะ บ่อปรับสมดุล บ่อเติมอากาศ บ่อตกตะกอน และบ่อสูบน้ำออก 2. สูบกากตะกอนออกจากบ่อเก็บตะกอนทุกๆ 30 วัน หรือเมื่อบ่อเก็บตะกอนเต็ม 3. จัดให้มีอุปกรณ์ที่จำเป็น เช่น เครื่องเติมอากาศ และปั๊มสูบน้ำเสียอย่างน้อย 1 ชุด เพื่อสำรองใช้ได้ทันทีที่อุปกรณ์ชำรุด 4. รณรงค์ห้องพักอาศัยให้คัดแยกน้ำมันพืชที่ใช้แล้ว ใส่ภาชนะหรือขวดน้ำมันพืชเก่า และนำไปเก็บยังห้องพักขยะประจำชั้น หลังจากนั้นให้แม่บ้านรวบรวมไปเก็บไว้ในห้องพักขยะรวม เพื่อรอการนำไปจำหน่ายให้กับแหล่งรับซื้อ 5. ให้แม่บ้านตักกากตะกอนที่ถังดักไขมันทุกวัน นำไปตากแดดบริเวณลานตาก บริเวณห้องพักขยะก่อนเก็บใส่ถุงดำมัดปากถุงให้เรียบร้อย	- ตรวจสอบคุณภาพน้ำบริเวณบ่อตรวจระบายน้ำ ได้แก่ pH, BOD, SS, Setteable Solids, TDS, Sulfide, TKN, Fat Oil & Grease ตามประกาศกระทรวงทรัพยากรธรรมชาติ และสิ่งแวดล้อม เรื่อง กำหนดมาตรฐานควบคุมการระบายน้ำทิ้งจากอาคารบางประเภท และบางขนาด พ.ศ. 2548 เดือนละ 1 ครั้ง ตลอดระยะเวลาเปิดดำเนินการ - ตรวจสอบประสิทธิภาพ และสภาพการทำงานทั่วไปในแต่ละวัน ตามแบบ ทส.1 และจัดทำรายงานสรุปผลการทำงานระบบบำบัดน้ำเสียรวมในแต่ละเดือน ตามแบบทส.2 ให้เป็นไปตามกฎกระทรวง เรื่อง กำหนดหลักเกณฑ์ วิธีการ และแบบการเก็บสถิติ และข้อมูลการจัดทำบันทึกรายละเอียด และรายงานสรุปผลการทำงานของระบบบำบัดน้ำเสีย พ.ศ.

กุมภาพันธ์ 2557.....
(นายประสาน ประภาวุฒิกุล)
ผู้รับมอบอำนาจ
บริษัท อนันดา ดีเวลลอปเม้นท์ จำกัด (มหาชน)

กุมภาพันธ์ 2557.....
(นายสุวิทย์ วรรณประดิษฐ์)
ผู้ชำนาญการด้านสิ่งแวดล้อม
บริษัท อีโคซิสเต็ม เอ็นจิเนียริ่ง คอนซัลแตนท์ จำกัด

ตารางที่ 2 (9) รายการแสดงผลกระทบสิ่งแวดล้อมที่สำคัญ มาตรการป้องกันและแก้ไขผลกระทบสิ่งแวดล้อม และมาตรการติดตามตรวจสอบผลกระทบสิ่งแวดล้อม ช่วงเปิดดำเนินการ
โครงการอาคารชุดไอดีโอ คิว ราชเทวี ตั้งอยู่ที่ถนนเพชรบุรี แขวงถนนพญาไท เขตราชเทวี กรุงเทพมหานคร

องค์ประกอบทางสิ่งแวดล้อม	ผลกระทบต่อสิ่งแวดล้อมที่สำคัญ	มาตรการป้องกันและแก้ไขผลกระทบสิ่งแวดล้อม	มาตรการติดตามตรวจสอบผลกระทบสิ่งแวดล้อม
		11.ตรวจสอบฝาบ่อ ข้อต่อ ผนังและส่วนที่ต้องเข้าไปดูแล และซ่อมแซมระบบให้อยู่ในสภาพปิดมิดชิดตลอดเวลา เพื่อป้องกันละอองน้ำเสีย และกลิ่นเหม็นที่เกิดขึ้นจากก๊าซไฮโดรเจนซัลไฟด์จากระบบบำบัดน้ำเสีย 12.ตีเส้นสีแดงความกว้างไม่น้อยกว่า 10 เซนติเมตร บริเวณโดยรอบเขตบ่อบำบัดน้ำเสียรวมให้ชัดเจน และเขียนป้ายถาวรแจ้งว่า "บริเวณนี้เป็นระบบบำบัดน้ำเสีย" 13.กำหนดเวลาดูแลบำรุงรักษาระบบบำบัดน้ำเสีย ให้ปฏิบัติงานหลังเวลา 10.00 น. เป็นต้นไป และไม่ปฏิบัติงานในวันเสาร์และอาทิตย์ เนื่องจากเป็นวันหยุดผู้พักอาศัยในโครงการ ซึ่งจะอยู่ในโครงการเป็นส่วนใหญ่ อาจมีรถยนต์วิ่งเข้า-ออกโครงการตลอด ทำให้ไม่สะดวกต่อการปฏิบัติงานของเจ้าหน้าที่ 14.กำหนดวัน และเวลาในการปฏิบัติงานดูแลบำรุงรักษาระบบบำบัดน้ำเสียรวม ให้กับผู้พักอาศัยทราบทุกครั้ง อย่างน้อย 3 วันก่อนปฏิบัติงาน เพื่อหลีกเลี่ยงปัญหาการจราจรทางรถวิ่งบริเวณที่ตั้งระบบบำบัดน้ำเสีย 15.จัดทำตารางกำหนดระยะเวลาซ่อมบำรุงอุปกรณ์ของระบบบำบัดน้ำเสียทุกชิ้นตามคู่มือของแต่ละประเภท เพื่อความสะดวกในการซ่อมบำรุงในแต่ละครั้ง และเพื่อให้อุปกรณ์และระบบทุกส่วนทำงานได้อย่างมีประสิทธิภาพตลอดเวลา 16.จัดเก็บสถิติ และข้อมูลแสดงผลการทำงานของระบบบำบัดน้ำเสียในแต่ละวัน ตามแบบ ทส. 1 และจัดทำรายงานสรุปผลการทำงานของระบบบำบัดน้ำเสียในแต่ละเดือน ตามแบบ ทส.2 เสนอต่อเจ้าพนักงานท้องถิ่น ภายในวันที่ 15 ของเดือนถัดไป	

ANANDA DEVELOPMENT
บริษัท อนันดา ดีเวลลอปเม้นท์ จำกัด (มหาชน)
ANANDA DEVELOPMENT PUBLIC COMPANY LIMITED

กุมภาพันธ์ 2557.....
(นายประสาน ประภาวุฒิกุล)
ผู้รับมอบอำนาจ
บริษัท อนันดา ดีเวลลอปเม้นท์ จำกัด (มหาชน)

กุมภาพันธ์ 2557.....
(นายสุวิทย์ วรรณประดิษฐ์)
ผู้อำนาญการด้านสิ่งแวดล้อม
บริษัท ฮีโดชิสเต็ม เอ็นจิเนียริ่ง คอนซัลแตนท์ จำกัด

ตารางที่ 2 (10) รายการแสดงผลกระทบสิ่งแวดล้อมที่สำคัญ มาตรการป้องกันและแก้ไขผลกระทบสิ่งแวดล้อม และมาตรการติดตามตรวจสอบผลกระทบสิ่งแวดล้อม ช่วงเปิดดำเนินการ
โครงการอาคารชุดไอดีโอ คิว ราชเทวี ตั้งอยู่ที่ถนนเพชรบุรี แขวงถนนพญาไท เขตราชเทวี กรุงเทพมหานคร

องค์ประกอบทางสิ่งแวดล้อม	ผลกระทบต่อสิ่งแวดล้อมที่สำคัญ	มาตรการป้องกันและแก้ไขผลกระทบสิ่งแวดล้อม	มาตรการติดตามตรวจสอบผลกระทบสิ่งแวดล้อม
	2. ผลกระทบจากโครงสร้างและส่วนประกอบของสระว่ายน้ำ คุณภาพน้ำสระว่ายน้ำ และความปลอดภัยจากการใช้บริการสระว่ายน้ำ - โครงการออกแบบให้มีส่วนบันทนาการสำหรับลูกค้า ได้แก่ สระว่ายน้ำ บริเวณชั้นที่ 37 เพื่อสุขภาพของผู้พักอาศัยภายในโครงการ ซึ่งในการดำเนินการโครงการจะปฏิบัติตามข้อกำหนด และคำแนะนำของคณะกรรมการสาธารณสุข ฉบับที่ 1/2550 เรื่อง การควบคุมการประกอบกิจการสระว่ายน้ำ หรือกิจการอื่นๆ ในทำนองเดียวกัน	<u>มาตรการด้านบริเวณรอบสระว่ายน้ำและส่วนประกอบ</u> 1. ตรวจสอบโครงสร้างและส่วนประกอบสระว่ายน้ำหรือวัสดุที่มีความมั่นคงแข็งแรง ให้มีสภาพดีอยู่เสมอ โดยเฉพาะพื้นกระเบื้องสระว่ายน้ำ ซึ่งอาจแตกร้าวหรือมีคม เป็นอันตรายได้ 2. ตรวจสอบการมีอยู่และสภาพการใช้งานอุปกรณ์ทำความสะอาดสระว่ายน้ำ เครื่องมือวิเคราะห์คุณภาพน้ำ เครื่องตรวจน้ำ ไฟส่องสว่าง ป้ายแนะนำการปฐมพยาบาล ป้ายเตือนแสดงความลึก และอุปกรณ์ช่วยชีวิตต่างๆ ทุกสัปดาห์ ตลอดระยะเวลาเปิดดำเนินการ 3. ดูแลความสะอาดของห้องน้ำ ห้องสุ้วม่ ทุกวัน ตลอดระยะเวลาเปิดดำเนินการ 4. ดูแลพื้นที่รอบสระว่ายน้ำให้ไม่มีตะไคร่น้ำ ตรวจสอบทุกสัปดาห์ ตลอดระยะเวลาเปิดดำเนินการ <u>มาตรการคุณภาพน้ำในสระว่ายน้ำ</u> 1. ตรวจวัด pH และค่าคลอรีนอิสระทุกวัน ตลอดระยะเวลาเปิดดำเนินการ 2. ตรวจวัด Total Coliform และ Fecal Coliform ตรวจวัดเดือนละ 1 ครั้ง ตลอดระยะเวลาเปิดดำเนินการ 3. ตรวจวัดคลอรีนที่รวมกับสารอื่น ค่าความเป็นด่าง ความกระด้าง กรดไซยานูริก คลอไรด์ แอมโมเนีย ไนเตรท และจุลินทรีย์หรือตัวบ่งชี้จุลินทรีย์ที่ทำให้เกิดโรค ตรวจวัดปีละ 1 ครั้ง ตลอดระยะเวลาเปิดดำเนินการ <u>มาตรการด้านความปลอดภัยในการใช้สระว่ายน้ำ</u> 1. กำหนดขอบเขตพื้นที่ ของสระว่ายน้ำออกเป็นช่วงๆ เช่น ช่วงน้ำตื้น ช่วงน้ำลึก โดยใช้เชือก ทุ่นลอยน้ำ หรือวัสดุอื่นๆ ที่มีสีสันสดใส เพื่อ	- ตรวจสอบองค์ประกอบของสระว่ายน้ำ คุณภาพน้ำในสระว่ายน้ำ และความปลอดภัยในการใช้สระว่ายน้ำ ตลอดระยะเวลาเปิดดำเนินการ - ผู้รับผิดชอบ : เจ้าของโครงการ(กรณียังไม่ได้ก่อตั้งนิติบุคคล) หรือนิติบุคคลอาคารชุด

ANANDA DEVELOPMENT
บริษัท อนันดา ดีเวลลอปเม้นท์ จำกัด (มหาชน)
ANANDA DEVELOPMENT PUBLIC COMPANY LIMITED

กุมภาพันธ์ 2557.....
(นายประสาน ประภาวุฒิกุล)
ผู้รับมอบอำนาจ
บริษัท อนันดา ดีเวลลอปเม้นท์ จำกัด (มหาชน)

กุมภาพันธ์ 2557.....
(นายสุวิทย์ วรรณประดิษฐ์)
ผู้ชำนาญการด้านสิ่งแวดล้อม
บริษัท อีโคซิสเต็ม เอ็นจิเนียริ่ง คอนซัลแตนท์ จำกัด

ตารางที่ 2 (11) รายการแสดงผลกระทบสิ่งแวดล้อมที่สำคัญ มาตรการป้องกันและแก้ไขผลกระทบสิ่งแวดล้อม และมาตรการติดตามตรวจสอบผลกระทบสิ่งแวดล้อม ช่วงเปิดดำเนินการ
โครงการอาคารชุดไอดีโอ คิว ราชเทวี ตั้งอยู่ที่ถนนเพชรบุรี แขวงถนนพญาไท เขตราชเทวี กรุงเทพมหานคร

องค์ประกอบทางสิ่งแวดล้อม	ผลกระทบต่อสิ่งแวดล้อมที่สำคัญ	มาตรการป้องกันและแก้ไขผลกระทบสิ่งแวดล้อม	มาตรการติดตามตรวจสอบผลกระทบสิ่งแวดล้อม
		ให้ง่ายต่อการสังเกต จดจำ ในการแบ่งพื้นที่ให้มีความปลอดภัย 2. เคลื่อนย้ายวัตถุสิ่งของที่คาดว่าจะก่อให้เกิดอันตราย เช่น กิ่งไม้ ที่จมใต้น้ำ เป็นต้น 3. จัดให้มีแสงสว่างเพียงพอ ทั่วบริเวณสระว่ายน้ำ เพื่อให้มองเห็นได้ชัดเจน กรณีเปิดใช้สระว่ายน้ำเวลากลางคืน 4. จัดให้มีป้ายแสดงข้อปฏิบัติสำหรับผู้ใช้บริการ ติดไว้บริเวณสระว่ายน้ำให้มองเห็นชัดเจน 5. สถานที่เก็บสารเคมี ต้องมีป้ายระบุว่า สถานที่เก็บสารเคมีอันตราย และห้ามเข้า มีการระบายอากาศและการป้องกันน้ำซึมเข้าภาชนะบรรจุสารเคมี 6. มีโทรศัพท์ พร้อมติดหมายเลขโทรศัพท์ที่สำคัญๆ เช่น โรงพยาบาล สถานีตำรวจ ในตำแหน่งที่มองเห็นได้ชัดเจนบริเวณสระว่ายน้ำ **มาตรการด้านความปลอดภัยจากการจมน้ำ ในการใช้สระว่ายน้ำ** 1. มีเจ้าหน้าที่ประจำพื้นที่สระว่ายน้ำ เพื่อควบคุมดูแล และให้ความช่วยเหลือในกรณีเกิดเหตุฉุกเฉิน 2. จัดให้มีอุปกรณ์ในการช่วยชีวิตประจำสระว่ายน้ำ ได้แก่ ไม้ช่วยชีวิต ห่วงชูชีพ เครื่องหายใจ ห้องปฐมพยาบาลหรือชุดปฐมพยาบาล เป็นต้น และมีการฝึกซ้อมการใช้งาน 3. มีป้ายแสดงวิธีการปฐมพยาบาล หรือช่วยชีวิตคนจมน้ำในตำแหน่งที่มองเห็นได้ชัดเจนบริเวณสระว่ายน้ำ 4. มีโทรศัพท์ พร้อมติดหมายเลขโทรศัพท์ที่สำคัญๆ เช่น โรงพยาบาล สถานีตำรวจ ในตำแหน่งที่มองเห็นได้ชัดเจนบริเวณสระว่ายน้ำ	
2. ทรัพยากรชีวภาพ 2.1 สิ่งมีชีวิตบนบก	- ไม่มีผลกระทบที่มีนัยสำคัญ	-	

ANANDA DEVELOPMENT
บริษัท อนันดา ดีเวลลอปเม้นท์ จำกัด (มหาชน)
ANANDA DEVELOPMENT PUBLIC COMPANY LIMITED

กุมภาพันธ์ 2557.....
(นายประสาน ประภาวุฒิกุล)
ผู้รับมอบอำนาจ
บริษัท อนันดา ดีเวลลอปเม้นท์ จำกัด (มหาชน)

กุมภาพันธ์ 2557.....
(นายสุวิทย์ วรรณประดิษฐ์)
ผู้ชำนาญการด้านสิ่งแวดล้อม
บริษัท อีโคซิสเต็ม เอ็นจิเนียริ่ง คอนซัลแตนท์ จำกัด

ตารางที่ 2 (12) รายการแสดงผลกระทบสิ่งแวดล้อมที่สำคัญ มาตรการป้องกันและแก้ไขผลกระทบสิ่งแวดล้อม และมาตรการติดตามตรวจสอบผลกระทบสิ่งแวดล้อม ช่วงเปิดดำเนินการ
โครงการอาคารชุดไอดีโอ คิว ราชเทวี ตั้งอยู่ที่ถนนเพชรบุรี แขวงถนนพญาไท เขตราชเทวี กรุงเทพมหานคร

องค์ประกอบทางสิ่งแวดล้อม	ผลกระทบต่อสิ่งแวดล้อมที่สำคัญ	มาตรการป้องกันและแก้ไขผลกระทบสิ่งแวดล้อม	มาตรการติดตามตรวจสอบผลกระทบสิ่งแวดล้อม
2.2 สิ่งมีชีวิตในน้ำ	- ไม่มีผลกระทบที่มีนัยสำคัญ	-	-
3. คุณค่าการใช้ประโยชน์ของมนุษย์ 3.1 การใช้น้ำ	- เมื่อเปิดดำเนินการคาดว่าโครงการจะมีปริมาณการใช้น้ำประมาณ 251.24 ลูกบาศก์เมตร/วัน หรือเฉลี่ย 10.47 ลูกบาศก์เมตร/ชั่วโมง โดยได้รับการบริการน้ำประปาจากการประปานครหลวง สาขาแม้นศรี ที่ผ่านด้านหน้าโครงการ บนถนนเพชรบุรี คิดเป็นสัดส่วนน้อยเมื่อเทียบกับกำลังการผลิตและการใช้น้ำในภาพรวมของการประปา เพียงพอต่อความต้องการการใช้น้ำในช่วงเปิดดำเนินการของโครงการ	1. จัดให้มีถังสำรองน้ำใช้ในโครงการประกอบด้วย ถังเก็บน้ำใต้ดินจำนวน 2 ถัง ถังเก็บน้ำชั้นที่ 8 จำนวน 2 ถัง และถังเก็บน้ำชั้นที่ 36 จำนวน 2 ถัง ความจุรวม 494 ลูกบาศก์เมตร สำหรับสำรองน้ำใช้ทั่วไป 408 ลบ.ม. และสำรองน้ำดับเพลิง 86 ลบ.ม. ซึ่งสามารถสำรองน้ำใช้ได้นาน 1.62 วัน 2. ถังเก็บน้ำสำรองใต้ดินชั้นที่ 8 และชั้นที่ 36 ทุกถังเคลือบสารป้องกันการปนเปื้อนจากสารมลพิษที่ซึมออกมาจากคอนกรีตภายในตัวถังเก็บน้ำ โดยสารเคลือบต้องเป็นชนิดที่ปลอดภัยต่อสิ่งแวดล้อมและการอุปโภคบริโภคของผู้พักอาศัย 3. กรณีที่มีความจำเป็นต้องเข้าปฏิบัติงานภายในถังเก็บน้ำสำรอง จะจัดให้มีพัดลมระบายอากาศชนิดเคลื่อนที่ได้ พร้อมท่อลมที่มีความยาวไม่น้อยกว่า 25 เมตร เดินเครื่องไม่น้อยกว่า 30 นาที ก่อนเข้าไปปฏิบัติงาน ทั้งนี้เพื่อให้มีอากาศเพียงพอต่อเจ้าหน้าที่ 4. ควบคุมและตั้งเวลาการเปิดวาล์วน้ำประปาของโครงการให้อยู่ในช่วงเวลา 24.00-4.00 น. ของทุกวัน เพื่อลดการใช้น้ำจากท่อน้ำประปาในช่วงที่มีการใช้น้ำสูงสุดของชุมชน 5. ตรวจสอบดูแลระบบจ่ายน้ำ และระบบเส้นท่อประปาให้อยู่ในสภาพดีอยู่เสมอ หากพบว่าชำรุดให้รีบแก้ไขทันที ตลอดระยะเวลาดำเนินการ	- ตรวจสอบการทำงานของระบบท่อส่งน้ำ และระบบจ่ายน้ำประปา - ตรวจสอบรอยแตกร้าว ของถังเก็บน้ำใต้ดิน และตาดฟ้า - ตรวจสอบลักษณะทางกายภาพ เช่น กลิ่น สี และความขุ่น และปริมาณ E.Coli ในถังเก็บน้ำตามประกาศกระทรวงสาธารณสุข ฉบับที่ 135 (พ.ศ.2534) เรื่อง น้ำบริโภคในภาชนะบรรจุที่ปิดมิดชิด - ผู้รับผิดชอบ : เจ้าของโครงการ(กรณียังไม่ได้ก่อตั้งนิติบุคคล) หรือนิติบุคคลอาคารชุด

ANANDA DEVELOPMENT
บริษัท อนันดา ดีเวลลอปเม้นท์ จำกัด (มหาชน)
ANANDA DEVELOPMENT PUBLIC COMPANY LIMITED

กุมภาพันธ์ 2557.....
(นายประสาน ประภาวุฒิกุล)
ผู้รับมอบอำนาจ
บริษัท อนันดา ดีเวลลอปเม้นท์ จำกัด (มหาชน)

กุมภาพันธ์ 2557.....
(นายสุวิทย์ วรรณประดิษฐ์)
ผู้ชำนาญการด้านสิ่งแวดล้อม
บริษัท อีโคซิสเต็ม เอ็นจิเนียริ่ง คอนซัลแตนท์ จำกัด

ตารางที่ 2 (13) รายการแสดงผลกระทบสิ่งแวดล้อมที่สำคัญ มาตรการป้องกันและแก้ไขผลกระทบสิ่งแวดล้อม และมาตรการติดตามตรวจสอบผลกระทบสิ่งแวดล้อม ช่วงเปิดดำเนินการ
โครงการอาคารชุดไอดีโอ คิว ราชเทวี ตั้งอยู่ที่ถนนเพชรบุรี แขวงถนนพญาไท เขตราชเทวี กรุงเทพมหานคร

องค์ประกอบทางสิ่งแวดล้อม	ผลกระทบต่อสิ่งแวดล้อมที่สำคัญ	มาตรการป้องกันและแก้ไขผลกระทบสิ่งแวดล้อม	มาตรการติดตามตรวจสอบผลกระทบสิ่งแวดล้อม
		6. ตรวจสอบโครงสร้างถังเก็บน้ำใต้ดินและดาดฟ้า ให้มีความมั่นคงแข็งแรง ไม่มีรอยรั่ว และรอยร้าว ที่จะทำให้เกิดการปนเปื้อนของน้ำภายนอกเข้าสู่ถังเก็บน้ำได้ 7. ฝาบ่อเก็บน้ำใต้ดินต้องปิดมิดชิด และยกสูงจากพื้นดิน เพื่อป้องกันการปนเปื้อนของน้ำภายนอกเข้าสู่ถังเก็บน้ำทางฝาบ่อได้ 8. กรณีที่อาคารโครงการใช้สารเคมี เช่น ฉีดกำจัดปลวก มด แมลงสาบ ควรดำเนินการอย่างระมัดระวัง โดยเฉพาะบริเวณถังเก็บน้ำเพื่อป้องกันไม่ให้สารเคมีร่วงหล่นลงไปในถังเก็บน้ำประปา 9. ตรวจสอบลักษณะทางกายภาพของน้ำประปาเป็นประจำ ในเรื่องของสี กลิ่น และเศษซากต่าง ๆ ที่ตกหล่นลงไปในถังเก็บน้ำตลอดระยะเวลาดำเนินการ 10. เก็บตัวอย่างน้ำในถังเก็บน้ำใต้ดินมาวิเคราะห์หาเชื้อ E. coli ทุก ๆ 3 เดือน/ครั้ง เพื่อตรวจสอบว่ามีการปนเปื้อนของน้ำจากภายนอกถังหรือไม่ 11. ถ้ามีการปนเปื้อนของน้ำในถังเก็บสำรองของโครงการ ให้เจ้าหน้าที่หรือช่างของโครงการ มาล้างทำความสะอาดโดยต้องแจ้งกำหนดวัน เวลา และช่วงเวลาที่ล้างให้ผู้พักอาศัยทราบล่วงหน้าอย่างน้อย 3 วัน 12. เลือกใช้อุปกรณ์และผลิตภัณฑ์ที่ประหยัดน้ำ ได้แก่ ชักโครก และฝักบัวรุ่นประหยัดน้ำ เป็นต้น 13. รณรงค์ให้ผู้พักอาศัย และเจ้าหน้าที่ของโครงการใช้น้ำอย่างประหยัด	
3.2 การใช้ไฟฟ้า	โครงการมีความต้องการใช้ไฟฟ้าทั้งโครงการประมาณ 1,465.099 KVA โดยได้รับบริการจากการไฟฟ้านครหลวง เขตสามเสน ผ่านหม้อแปลงไฟฟ้าแรงสูงจำนวน 2 ชุด ขนาด 1,000 KVA โดยการไฟฟ้านครหลวงได้รับการจ่ายไฟจากการไฟฟ้าฝ่ายผลิต ซึ่งมีความสามารถจ่ายกระแสไฟฟ้าให้กับ	<u>มาตรการที่เจ้าของโครงการต้องปฏิบัติ</u> 1. ติดตั้งอุปกรณ์เดินสายไฟฟ้า รวมถึงสายสัญญาณทางไฟฟ้าสื่อสารต่าง ๆ ให้เป็นไปด้วยความเรียบร้อย ถูกต้องตามมาตรฐาน 2. เลือกใช้ผลิตภัณฑ์ชนิดประหยัดพลังงาน (หลอดคอมแพคฟลูออเรส	- ตรวจสอบการรั่วไหล/การลัดวงจรของหม้อแปลงไฟฟ้า ให้มีสภาพดีอยู่เสมอ เดือนละ 1 ครั้ง ตลอดระยะเวลาเปิดดำเนินการ - ผู้รับผิดชอบ : เจ้าของโครงการ(กรณียังไม่ได้ก่อตั้ง

กุมภาพันธ์ 2557.....
(นายประสาน ประภาวุฒิกุล)
ผู้รับมอบอำนาจ
บริษัท อนันดา ดีเวลลอปเม้นท์ จำกัด (มหาชน)

กุมภาพันธ์ 2557.....
(นายสุวิทย์ วรรณประดิษฐ์)
ผู้ชำนาญการด้านสิ่งแวดล้อม
บริษัท อีโคซิสเต็ม เอ็นจิเนียริ่ง คอนซัลแตนท์ จำกัด

ตารางที่ 2 (14) รายการแสดงผลกระทบสิ่งแวดล้อมที่สำคัญ มาตรการป้องกันและแก้ไขผลกระทบสิ่งแวดล้อม และมาตรการติดตามตรวจสอบผลกระทบสิ่งแวดล้อม ช่วงเปิดดำเนินการ
โครงการอาคารชุดไอดีโอ คิว ราชเทวี ตั้งอยู่ที่ถนนเพชรบุรี แขวงถนนพญาไท เขตราชเทวี กรุงเทพมหานคร

องค์ประกอบทางสิ่งแวดล้อม	ผลกระทบต่อสิ่งแวดล้อมที่สำคัญ	มาตรการป้องกันและแก้ไขผลกระทบสิ่งแวดล้อม	มาตรการติดตามตรวจสอบผลกระทบสิ่งแวดล้อม
	โครงการได้อย่างเพียงพอ	เซ็นต์ หรือหลอดตะเกียบ หลอดผอมจอมประหยัด) ที่มีอายุการใช้งานยาวนานบริเวณพื้นที่พักอาศัย และหลอดไฟที่มีกำลังการส่องสว่างสูง แต่ใช้วัตต์ต่ำ สำหรับพื้นที่ส่วนกลาง หรือพื้นที่ที่จำเป็นต้องเปิดไฟทิ้งไว้ตลอดทั้งวัน และเลือกใช้บัลลาสต์ประหยัดไฟ หรือบัลลาสต์อิเล็กโทรนิค เพื่อช่วยเพิ่มประสิทธิภาพในการประหยัดไฟได้มากขึ้น 3. จัดให้มีสวิตช์ไฟแยกออกจากกัน เพื่อให้สามารถเปิด-ปิดได้เฉพาะจุด เพื่อเป็นการประหยัดพลังงาน 4. เลือกใช้โคมไฟที่มีแผ่นสะท้อนแสง เพื่อช่วยให้แสงสว่างจากหลอดไฟกระจายได้อย่างเต็มประสิทธิภาพ 5. เครื่องปรับอากาศภายในอาคาร เลือกใช้ผลิตภัณฑ์แบบประหยัดไฟและไม่ใช้สาร CFC เป็นส่วนประกอบของเครื่องปรับอากาศ 6. จัดให้มีพื้นที่สีเขียวแบบยั่งยืนรอบอาคารโครงการ ซึ่งนอกจากจะให้ความร่มรื่น และเกิดทัศนียภาพที่ดีแล้ว ยังส่งผลให้เกิดการระบายอากาศ และระบายความร้อนได้ดี ช่วยบังแดด และการการดูดซับและถ่ายเทพลังงานความร้อนเข้าสู่ตัวอาคารอีกด้วย ซึ่งการปลูกต้นไม้ขนาดใหญ่ และการปลูกพืชคลุมดิน จะช่วยลดความร้อนและเพิ่มความชื้นให้กับดิน ทำให้อากาศเย็นขึ้น 7. เครื่องกำเนิดไฟฟ้าสำรอง ต้องติดตั้งให้เหมาะสม และมีระบบป้องกันเสียง แรงสั่นสะเทือน และระบบกำจัดไอเสีย 8. ส่งตัวแทนฝ่ายช่างของโครงการเข้ารับการอบรมการดูแลรักษาเครื่องกำเนิดไฟฟ้าสำรองจากตัวแทนจำหน่าย พร้อมจัดทำคู่มือการบำรุงรักษาฉบับภาษาไทยด้วย 9. ตรวจสอบและบำรุงรักษาเครื่องกำเนิดไฟฟ้า อย่างน้อยสัปดาห์ละ 1 ครั้ง เพื่อให้เครื่องกำเนิดไฟฟ้า สามารถทำงานได้อย่างมีประสิทธิภาพ	นิติบุคคล) หรือนิติบุคคลอาคารชุด

ANANDA DEVELOPMENT
บริษัท อนันดา ดีเวลลอปเม้นท์ จำกัด (มหาชน)
ANANDA DEVELOPMENT PUBLIC COMPANY LIMITED

กุมภาพันธ์ 2557.....
(นายประสาน ประภาวุฒิกุล)
ผู้รับมอบอำนาจ
บริษัท อนันดา ดีเวลลอปเม้นท์ จำกัด (มหาชน)

กุมภาพันธ์ 2557.....
(นายสุวิทย์ วรรณประดิษฐ์)
ผู้ชำนาญการด้านสิ่งแวดล้อม
บริษัท อีโคซิสเต็ม เอ็นจิเนียริ่ง คอนซัลแตนท์ จำกัด

ตารางที่ 2 (15) รายการแสดงผลกระทบสิ่งแวดล้อมที่สำคัญ มาตรการป้องกันและแก้ไขผลกระทบสิ่งแวดล้อม และมาตรการติดตามตรวจสอบผลกระทบสิ่งแวดล้อม ช่วงเปิดดำเนินการ โครงการอาคารชุดไอดีโอ คิว ราชเทวี ตั้งอยู่ที่ถนนเพชรบุรี แขวงถนนพญาไท เขตราชเทวี กรุงเทพมหานคร

องค์ประกอบทางสิ่งแวดล้อม	ผลกระทบต่อสิ่งแวดล้อมที่สำคัญ	มาตรการป้องกันและแก้ไขผลกระทบสิ่งแวดล้อม	มาตรการติดตามตรวจสอบผลกระทบสิ่งแวดล้อม
		10.จัดทำคู่มือการประหยัดพลังงาน ประจำห้องพักแรมของโครงการ โดยอ้างอิงจากคู่มือ 108 วิธี ประหยัดพลังงาน จากกองทุนเพื่อส่งเสริมการอนุรักษ์พลังงาน สำนักงานนโยบายและแผนพลังงาน 11.ติดป้ายประกาศเตือนให้ประหยัดพลังงาน บริเวณโถงลิฟท์ เช่น "ขึ้น-ลง 1-2 ชั้น โปรดใช้บันได การกดลิฟท์แต่ละครั้ง สูญเสียพลังงานถึง 7 บาท" และ "กรุณาปิดไฟทุกครั้ง เมื่อไม่ใช้งาน" เป็นต้น 12.จัดให้มีการติดตั้งไฟฟ้าส่องสว่างบริเวณทางเท้าสาธารณะ ถนนเพชรบุรี ด้านหน้าโครงการ เพื่อป้องกันปัญหาการลักขโมย **<u>มาตรการที่เจ้าของโครงการรณรงค์ให้ผู้พักอาศัยและเจ้าหน้าที่ปฏิบัติ</u>** 1. จัดให้มีเอกสารแนะนำการประหยัดพลังงานประจำทุกห้องพัก 2. รณรงค์ให้ผู้พักอาศัย และเจ้าหน้าที่ของโครงการ ปฏิบัติ ดังนี้ 2.1 ใช้พลังงานอย่างประหยัด 2.2 ตรวจสอบดูแลอุปกรณ์เครื่องไฟฟ้าสำรอง และสายไฟฟ้าให้อยู่ในสภาพดีอยู่เสมอตามคู่มือของผู้ผลิต 2.3 ควรปรับระดับอุณหภูมิภายในห้องให้พอเหมาะประมาณ 25-26 องศาเซลเซียส	
3.3 การจัดการขยะ	- ปริมาณขยะที่เกิดขึ้นภายในโครงการประมาณ 3.693 ลูกบาศก์เมตร/วัน ถ้าไม่มีการจัดการที่ดีทั้งในเรื่องการรวบรวมจากห้องพักขยะประจำชั้น การเก็บขยะไปพักยังห้องพักขยะรวม เพื่อรอให้หน่วยงานเก็บขนขยะเข้ามาจัดเก็บให้ จะก่อให้เกิดความสกปรกเกิดมุมมองที่ไม่ดีต่อผู้พักอาศัยและผู้พบเห็น และเกิดสุขอนามัยที่ไม่ดีต่อผู้พักอาศัยในโครงการ	1. จัดให้มีห้องพักขยะประจำชั้นในชั้นที่ 9-37 อยู่ใกล้กับโถงลิฟท์ตับเพลิง มีพื้นที่ 1.38 ตารางเมตร โดยภายในห้องพักขยะประจำชั้นจัดให้มีถังขยะ จำนวน 3 ถัง รองรับขยะแห้ง (ถังสีเหลือง) และขยะเปียก (ถังสีเขียว) ขนาด 100 ลิตร และขยะอันตราย ขนาด 20 ลิตร 2. จัดให้มีห้องพักขยะรวม จำนวน 1 แห่ง บริเวณชั้นล่าง สามารถ	- ตรวจสอบถังขยะและห้องพักขยะรวมให้มีสภาพดีอยู่เสมอ ถ้ามีการผุกร่อนหรือชำรุดต้องดำเนินการแก้ไขทันที - ตรวจสอบปริมาณขยะตกค้างภายในโครงการ บริเวณที่พักขยะรวมและภาชนะรองรับมูลฝอยภายในโครงการ หากพบว่ามีขยะตกค้างต้องรีบ

ANANDA DEVELOPMENT
บริษัท อนันดา ดีเวลลอปเม้นท์ จำกัด (มหาชน)
ANANDA DEVELOPMENT PUBLIC COMPANY LIMITED

กุมภาพันธ์ 2557.....
(นายประสาน ประภาวุฒิกุล)
ผู้รับมอบอำนาจ
บริษัท อนันดา ดีเวลลอปเม้นท์ จำกัด (มหาชน)

กุมภาพันธ์ 2557.....
(นายสุวิทย์ วรรณประดิษฐ์)
ผู้ชำนาญการด้านสิ่งแวดล้อม
บริษัท อีโคซิสเต็ม เอ็นจิเนียริ่ง คอนซัลแตนท์ จำกัด

ตารางที่ 2 (16) รายการแสดงผลกระทบสิ่งแวดล้อมที่สำคัญ มาตรการป้องกันและแก้ไขผลกระทบสิ่งแวดล้อม และมาตรการติดตามตรวจสอบผลกระทบสิ่งแวดล้อม ช่วงเปิดดำเนินการ
โครงการอาคารชุดไอดีโอ คิว ราชเทวี ตั้งอยู่ที่ถนนเพชรบุรี แขวงถนนพญาไท เขตราชเทวี กรุงเทพมหานคร

องค์ประกอบทางสิ่งแวดล้อม	ผลกระทบต่อสิ่งแวดล้อมที่สำคัญ	มาตรการป้องกันและแก้ไขผลกระทบสิ่งแวดล้อม	มาตรการติดตามตรวจสอบผลกระทบสิ่งแวดล้อม
		กักเก็บขยะได้นานไม่น้อยกว่า 3 วัน ภายในห้องพักขยะมีรางระบายน้ำ เพื่อรวบรวมน้ำในห้องพักขยะเข้าสู่ระบบบำบัดน้ำเสียของห้องพักขยะรวม (ภาพที่ 3) 3. จัดทำป้ายติดไว้บริเวณหน้าห้องพักขยะทุกชั้นด้วยข้อความ "เปิดแล้ว กรุณาปิดประตูให้มิดชิด" 4. ตรวจสอบไม่ให้มีขยะตกค้างในโครงการ หากมีขยะตกค้างโครงการต้องแจ้งให้เขตราชเทวีเข้ามาเก็บขน เพื่อนำไปกำจัดต่อไป 5. ให้แม่บ้านเก็บขนและคัดแยกขยะจากถังขยะในแต่ละชั้นทุกวัน และทำความสะอาดที่พักขยะรวมทุกครั้งที่เก็บขน พร้อมสำรวจและเก็บขยะที่ตกหล่นนอกถังทุกครั้งที่เก็บขน 6. ให้แม่บ้านรวบรวมขยะจากห้องพักขยะแต่ละชั้นหลังเวลา 10.00 น. ซึ่งเป็นเวลาที่ส่วนใหญ่ผู้พักอาศัยออกไปทำงานแล้ว 7. ส่งเสริมและเผยแพร่/ประชาสัมพันธ์ผ่านทางแผ่นพับใบปลิว ให้ผู้พักอาศัยในโครงการรู้จักและเข้าใจหลักการง่าย ๆ ในการลดปริมาณขยะ เช่น หลัก 4Rs นั่นคือ Repair (ซ่อมแซม) Reduce (ลด) Reuse (ใช้ซ้ำ) และ Recycle (แปรรูปนำกลับมาใช้ใหม่) 8. สำรวจตรวจสอบประตูห้องพักแต่ละชั้น ตลอดจนห้องพักขยะรวมบริเวณชั้นล่างทุกครั้งเมื่อขนย้ายขยะ โดยประตูต้องปิดมิดชิดทุกครั้งเมื่อขนย้ายเสร็จ 9. ให้เจ้าหน้าที่นิติบุคคลอาคารชุด ประสานงานกับรถเก็บขนขยะโครงการเปิดไฟกระพริบฉุกเฉินตลอดช่วงเวลาการเก็บขน เนื่องจากรถเก็บขนขยะจะเข้ามาเก็บขนในช่วงเวลากลางคืน เพื่อป้องกันอุบัติเหตุจากรถยนต์ที่เข้า-ออกโครงการ 10.รณรงค์ให้ผู้พักอาศัยภายในโครงการห้ามทิ้งขยะจากที่สูงลงสู่บ้านพักอาศัยข้างเคียง	ดำเนินการแก้ไขทันที - ผู้รับผิดชอบ : เจ้าของโครงการ(กรณียังไม่ได้ก่อตั้งนิติบุคคล) หรือนิติบุคคลอาคารชุด

ANANDA DEVELOPMENT
บริษัท อนันดา ดีเวลลอปเม้นท์ จำกัด (มหาชน)
ANANDA DEVELOPMENT PUBLIC COMPANY LIMITED

กุมภาพันธ์ 2557.....
(นายประสาน ประภาวุฒิกุล)
ผู้รับมอบอำนาจ
บริษัท อนันดา ดีเวลลอปเม้นท์ จำกัด (มหาชน)

กุมภาพันธ์ 2557.....
(นายสุวิทย์ วรรณประดิษฐ)
ผู้ชำนาญการด้านสิ่งแวดล้อม
บริษัท อีโคซิสเต็ม เอ็นจิเนียริ่ง คอนซัลแตนท์ จำกัด

ตารางที่ 2 (17) รายการแสดงผลกระทบสิ่งแวดล้อมที่สำคัญ มาตรการป้องกันและแก้ไขผลกระทบสิ่งแวดล้อม และมาตรการติดตามตรวจสอบผลกระทบสิ่งแวดล้อม ช่วงเปิดดำเนินการ
โครงการอาคารชุดไอดีโอ คิว ราชเทวี ตั้งอยู่ที่ถนนเพชรบุรี แขวงถนนพญาไท เขตราชเทวี กรุงเทพมหานคร

องค์ประกอบทางสิ่งแวดล้อม	ผลกระทบต่อสิ่งแวดล้อมที่สำคัญ	มาตรการป้องกันและแก้ไขผลกระทบสิ่งแวดล้อม	มาตรการติดตามตรวจสอบผลกระทบสิ่งแวดล้อม
3.4 การระบายน้ำ การป้องกันน้ำท่วม	- ระบบระบายน้ำของโครงการเป็นระบบท่อระบายน้ำแยกส่วนน้ำทิ้งจากการอยู่อาศัย และน้ำฝน ทิศทางการระบายน้ำจะระบายออกสู่ท่อระบายน้ำสาธารณะ บนถนนเพชรบุรี ซึ่งในการออกแบบระบบระบายน้ำของโครงการได้คำนึงถึงผลกระทบด้านการระบายน้ำ และปัญหาน้ำท่วมที่อาจเกิดขึ้นต่อพื้นที่โดยรอบ จึงได้มีการจัดการระบายน้ำภายในพื้นที่โครงการโดยให้มีการหน่วงน้ำในเส้นท่อระบายน้ำของโครงการ ซึ่งจากการคำนวณโดยใช้ Rational Method พบว่าก่อนพัฒนาโครงการอัตราการระบายน้ำของพื้นที่ เท่ากับ 0.027 ลูกบาศก์เมตร/วินาที และหลังพัฒนาโครงการอัตราการระบายน้ำเปลี่ยนแปลงเป็น 0.045 ลูกบาศก์เมตร/วินาที โดยมีปริมาณน้ำที่ต้องกักเก็บ 25.14 ลูกบาศก์เมตร	1. จัดให้มีท่อระบายน้ำเป็นท่อ คสล. ขนาดเส้นผ่านศูนย์กลาง 0.60 เมตร บริเวณโดยรอบโครงการ ความลาดเอียงของท่อ 1:200 พร้อมบ่อพักน้ำสำเร็จรูปบริเวณโดยรอบโครงการ (ภาพที่ 4) 2. จัดให้มีบ่อหน่วงน้ำจำนวน 2 บ่อ ขนาดความจุรวม 30 ลูกบาศก์เมตร พร้อมเครื่องสูบน้ำจำนวน 2 ชุด/บ่อ อัตราการสูบ 0.0125 ลูกบาศก์เมตร/วินาที เพื่อกักเก็บน้ำฝนส่วนเกินก่อนระบายลงสู่ท่อระบายน้ำสาธารณะบนถนนเพชรบุรี ซึ่งมีอัตราการระบายน้ำไม่เกินกว่าสภาพก่อนมีโครงการ 3. จัดให้มีประตูระบายน้ำ (sluice gate value) จำนวน 2 ชุด สำหรับปิดป้องกันน้ำจากภายนอกไหลย้อนเข้าท่วมโครงการ ก่อนเชื่อมต่อลงสู่ท่อระบายน้ำสาธารณะ บนถนนเพชรบุรี 4. จัดให้มีกำแพง คสล.ทึบ สูงประมาณ 2.5 เมตร ด้านทิศเหนือ ทิศตะวันออก และทิศตะวันตก พร้อมกำแพงกันดินที่มีครีบหรือ Fin ลึกประมาณ 0.6 เมตร 5. จัดให้มีกำแพง คสล. ทึบ สูงประมาณ 75 เซนติเมตร บริเวณด้านหน้าโครงการ ติดถนนเพชรบุรี พร้อมกำแพงกันดินที่มีครีบหรือ Fin ลึกประมาณ 0.6 เมตร พร้อมทั้งจัดภูมิทัศน์บริเวณด้านหน้าโครงการ 6. จัดให้มีที่กั้นน้ำ (Stop Log) สูงประมาณ 75 เซนติเมตร บริเวณทางเข้า-ออกโครงการ 7. จัดให้มีเครื่องสูบน้ำเอนกประสงค์ ขนาด 1,100 ลิตร/นาที จำนวน 1 ชุด สำหรับสูบน้ำกรณีน้ำท่วมออกนอกพื้นที่โครงการ 8. จัดให้มีเจ้าหน้าที่ คอยตรวจสอบระดับน้ำในบ่อพักน้ำและท่อระบายน้ำอย่างสม่ำเสมอ เพื่อให้สามารถระบายน้ำได้อย่างมีประสิทธิภาพ ถ้าพื้นที่ใดมีน้ำท่วมขังให้แก้ไขทันที	- ตรวจสอบบ่อพัก, ท่อระบายน้ำรอบโครงการ และบ่อดักขยะบริเวณจุดเชื่อมท่อของโครงการ - ผู้รับผิดชอบ : เจ้าของโครงการ(กรณียังไม่ได้ก่อตั้งนิติบุคคล) หรือนิติบุคคลอาคารชุด

ANANDA DEVELOPMENT
บริษัท อนันดา ดีเวลลอปเม้นท์ จำกัด (มหาชน)
ANANDA DEVELOPMENT PUBLIC COMPANY LIMITED

กุมภาพันธ์ 2557.....
(นายประสาน ประภาวุฒิกุล)
ผู้รับมอบอำนาจ
บริษัท อนันดา ดีเวลลอปเม้นท์ จำกัด (มหาชน)

กุมภาพันธ์ 2557.....
(นายสุวิทย์ วรรณประดิษฐ์)
ผู้ชำนาญการด้านสิ่งแวดล้อม
บริษัท อีโคซิสเต็ม เอ็นจิเนียริ่ง คอนซัลแตนท์ จำกัด

ตารางที่ 2 (18) รายการแสดงผลกระทบสิ่งแวดล้อมที่สำคัญ มาตรการป้องกันและแก้ไขผลกระทบสิ่งแวดล้อม และมาตรการติดตามตรวจสอบผลกระทบสิ่งแวดล้อม ช่วงเปิดดำเนินการ
โครงการอาคารชุดไอดีโอ คิว ราชเทวี ตั้งอยู่ที่ถนนเพชรบุรี แขวงถนนพญาไท เขตราชเทวี กรุงเทพมหานคร

องค์ประกอบทางสิ่งแวดล้อม	ผลกระทบต่อสิ่งแวดล้อมที่สำคัญ	มาตรการป้องกันและแก้ไขผลกระทบสิ่งแวดล้อม	มาตรการติดตามตรวจสอบผลกระทบสิ่งแวดล้อม
		9. จัดทำตารางกำหนดระยะเวลาซ่อมบำรุงเครื่องสูบน้ำ ชนิด Submersible Pump ตามคู่มือ เพื่อความสะดวกในการซ่อมบำรุงในแต่ละครั้ง และเพื่อให้อุปกรณ์และระบบทุกส่วนทำงานได้อย่างมีประสิทธิภาพตลอดเวลา 10. ล้างทำความสะอาดท่อระบายน้ำ โดยรอบอาคารโครงการ 2 ครั้ง/ปี (ก่อนและหลังฤดูฝน) 11. ถ้าท่อระบายน้ำอุดตัน ให้ฉีดล้างทำความสะอาด และขุดลอกตะกอนออกทันที 12. จัดให้มีระบบระบายน้ำแบบถาวรที่เชื่อมต่อลงสู่ท่อระบายน้ำสาธารณะบนถนนเพชรบุรี พร้อมทั้งจัดให้มีเจ้าหน้าที่ ตรวจสอบระดับน้ำในบ่อพักน้ำและท่อระบายน้ำอย่างสม่ำเสมอ เพื่อให้สามารถระบายน้ำได้อย่างมีประสิทธิภาพ ถ้าพื้นที่ใดมีน้ำท่วมขังให้แก้ไขทันที	
3.5 ระบบบำบัดน้ำเสีย	- โครงการจัดระบบบำบัดน้ำเสียแบบเติมอากาศจำนวน 1 ชุด เพื่อรองรับน้ำเสียจากของโครงการทั้งหมดประมาณ 200.99 ลูกบาศก์เมตร/วัน โดยน้ำเสียจะถูกรวบรวมมาตามท่อรวบรวมน้ำเสียภายในอาคาร เข้าสู่ระบบบำบัดน้ำเสียรวมของโครงการ - น้ำเสียที่ผ่านการบำบัดจะไหลเข้าสู่ท่อรวบรวมน้ำทิ้ง บางส่วนจะนำมารดน้ำต้นไม้ภายในโครงการ และส่วนที่เหลือจะระบายลงสู่ท่อระบายน้ำสาธารณะ บนถนนเพชรบุรี ซึ่งน้ำทิ้งที่ผ่านการบำบัดจะมีค่าความสกปรกไม่เกิน 20 มิลลิกรัม/ลิตร เป็นไปตามมาตรฐานคุณภาพน้ำทิ้งของอาคารประเภท ก. ตามประกาศกระทรวงทรัพยา	1. จัดให้มีระบบบำบัดน้ำเสียรวมชนิดเติมอากาศ จำนวน 1 ชุด ขนาดความจุ 240 ลูกบาศก์เมตร ประกอบด้วย บ่อดักไขมัน บ่อเกรอะ บ่อปรับสมดุล บ่อเติมอากาศ บ่อตกตะกอน และบ่อสูบน้ำออก (ภาพที่ 2) 2. สูบกากตะกอนออกจากบ่อเก็บตะกอนทุกๆ 30 วัน หรือเมื่อบ่อเก็บตะกอนเต็ม 3. จัดให้มีอุปกรณ์ที่จำเป็น เช่น เครื่องเติมอากาศ และปั๊มสูบน้ำเสียอย่างน้อย 1 ชุด เพื่อสำรองใช้ได้ทันทีที่อุปกรณ์ชำรุด 4. รณรงค์ห้องพักอาศัยให้คัดแยกน้ำมันพืชที่ใช้แล้ว ใส่ภาชนะหรือขวดน้ำมันพืชเก่า และนำไปเก็บยังห้องพักขยะประจำชั้น หลังจากนั้นให้แม่บ้านรวบรวมไปเก็บไว้ในห้องพักขยะรวม เพื่อรอการนำไปจำหน่ายให้กับแหล่งรับซื้อ	- ตรวจวัดคุณภาพน้ำทิ้งที่ผ่านการบำบัดน้ำเสียรวม จำนวน 1 จุด ได้แก่ บ่อสูบน้ำทิ้งของระบบบำบัดน้ำเสียรวม ตรวจวัดเดือนละ 1 ครั้ง ตลอดระยะเวลาเปิดดำเนินการ โดยดัชนีตรวจวัดเป็นไปตามประกาศกระทรวงทรัพยากรธรรมชาติ และสิ่งแวดล้อม เรื่อง กำหนดมาตรฐานควบคุมการระบายน้ำทิ้งจากอาคารบางประเภท และบางขนาด พ.ศ.2548 - ผู้รับผิดชอบ : เจ้าของโครงการ(กรณียังไม่ได้ก่อตั้งนิติบุคคล) หรือนิติบุคคลอาคารชุด

ANANDA DEVELOPMENT
บริษัท อนันดา ดีเวลลอปเม้นท์ จำกัด (มหาชน)
ANANDA DEVELOPMENT PUBLIC COMPANY LIMITED

กุมภาพันธ์ 2557.....
(นายประสาน ประภาวุฒิกุล)
ผู้รับมอบอำนาจ
บริษัท อนันดา ดีเวลลอปเม้นท์ จำกัด (มหาชน)

กุมภาพันธ์ 2557.....
(นายสุวิทย์ วรรณประดิษฐ์)
ผู้ชำนาญการด้านสิ่งแวดล้อม
บริษัท อีโคซิสเต็ม เอ็นจิเนียริ่ง คอนซัลแตนท์ จำกัด

ตารางที่ 2 (19) รายการแสดงผลกระทบสิ่งแวดล้อมที่สำคัญ มาตรการป้องกันและแก้ไขผลกระทบสิ่งแวดล้อม และมาตรการติดตามตรวจสอบผลกระทบสิ่งแวดล้อม ช่วงเปิดดำเนินการ
โครงการอาคารชุดไอดีโอ คิว ราชเทวี ตั้งอยู่ที่ถนนเพชรบุรี แขวงถนนพญาไท เขตราชเทวี กรุงเทพมหานคร

องค์ประกอบทางสิ่งแวดล้อม	ผลกระทบต่อสิ่งแวดล้อมที่สำคัญ	มาตรการป้องกันและแก้ไขผลกระทบสิ่งแวดล้อม	มาตรการติดตามตรวจสอบผลกระทบสิ่งแวดล้อม
		5. ให้แม่บ้านตักกากตะกอนที่ถังดักไขมันทุกวัน นำไปตากแดดบริเวณลานตาก บริเวณห้องพักขยะเปียกก่อนเก็บใส่ถุงดำมัดปากถุงให้เรียบร้อยเก็บในห้องพักขยะเปียก เพื่อรอการนำไปใช้ประโยชน์หรือกำจัดต่อไป 6. กำจัดก๊าซมีเทนที่เกิดขึ้นจากระบบบำบัดน้ำเสีย ด้วยวิธี Soil Bed โดยใช้พื้นที่ปลูกไม้เลื้อยบริเวณลานจอดรถยนต์ชั้นที่ 2 ขนาดพื้นที่ 12.5 ตารางเมตร เพื่อช่วยกำจัดก๊าซมีเทน และดูดซับกลิ่นอันไม่พึงประสงค์ต่อผู้พักอาศัยภายในโครงการ 7. กำจัดละอองน้ำเสีย (Aerosol) ที่เกิดขึ้นจากบ่อเติมอากาศของระบบบำบัดน้ำเสียของโครงการ ด้วยตัวกรองคาร์บอน AEROSOL ที่เกิดจากบ่อบำบัดที่มีการเติมอากาศ จะถูกนำไปบำบัดด้วยการกรองผ่าน ACTIVATED CARBON โดยอากาศจะไหลผ่านท่อ VENT ขนาด 0.15 เมตร ที่ปลายท่อ VENT จะติดตั้งกระบอกบรรจุถ่าน ขนาดเส้นผ่านศูนย์กลาง 12 นิ้ว ยาว 0.50 เมตร เพื่อกรองอากาศ และดูดซับละอองน้ำ โดยจะเปลี่ยนถ่านใหม่ทุก ๆ 2 เดือน 8. จัดให้มีการนำน้ำทิ้งบางส่วนที่ผ่านการบำบัดแบบเติมอากาศนำไปใช้รดน้ำต้นไม้ภายในโครงการโดยวิธีการรดน้ำต้นไม้แบบซึมดิน 9. ตรวจสอบ และดูแลผ่าบ่อ ข้อต่อ และผนังของระบบบำบัดน้ำเสียเป็นประจำ เพื่อป้องกันการรั่วไหลของละอองลอยออกสู่ภายนอกถังบำบัดน้ำเสีย 10. จัดให้มีเจ้าหน้าที่โครงการเข้ารับการอบรม ให้มีความรู้เกี่ยวกับการใช้งานระบบบำบัดน้ำเสียของโครงการอย่างเข้าใจ โดยให้เข้ารับการอบรมกับบริษัทตัวแทนจำหน่ายระบบบำบัดฯของโครงการ เพื่ออยู่	

ANANDA DEVELOPMENT
บริษัท อนันดา ดีเวลลอปเม้นท์ จำกัด (มหาชน)
ANANDA DEVELOPMENT PUBLIC COMPANY LIMITED

กุมภาพันธ์ 2557.....
(นายประสาน ประภาวุฒิกุล)
ผู้รับมอบอำนาจ
บริษัท อนันดา ดีเวลลอปเม้นท์ จำกัด (มหาชน)

กุมภาพันธ์ 2557.....
(นายสุวิทย์ วรรณประดิษฐ)
ผู้ชำนาญการด้านสิ่งแวดล้อม
บริษัท อีโคซิสเต็ม เอ็นจิเนียริ่ง คอนซัลแตนท์ จำกัด

ตารางที่ 2 (20) รายการแสดงผลกระทบสิ่งแวดล้อมที่สำคัญ มาตรการป้องกันและแก้ไขผลกระทบสิ่งแวดล้อม และมาตรการติดตามตรวจสอบผลกระทบสิ่งแวดล้อม ช่วงเปิดดำเนินการ
โครงการอาคารชุดไอดีโอ คิว ราชเทวี ตั้งอยู่ที่ถนนเพชรบุรี แขวงถนนพญาไท เขตราชเทวี กรุงเทพมหานคร

องค์ประกอบทางสิ่งแวดล้อม	ผลกระทบต่อสิ่งแวดล้อมที่สำคัญ	มาตรการป้องกันและแก้ไขผลกระทบสิ่งแวดล้อม	มาตรการติดตามตรวจสอบผลกระทบสิ่งแวดล้อม
		ประจำในการเดินเครื่องและบำรุงรักษาระบบตลอดระยะเวลาการเปิดดำเนินการ 11.ตรวจสอบฝาบ่อ ข้อต่อ ผนังและส่วนที่ต้องเข้าไปดูแล และซ่อมแซมระบบให้อยู่ในสภาพปิดมิดชิดตลอดเวลา เพื่อป้องกันละอองน้ำเสียและกลิ่นเหม็นที่เกิดขึ้นจากก๊าซไฮโดรเจนซัลไฟด์จากระบบบำบัดน้ำเสีย 12.ตีเส้นสีแดงความกว้างไม่น้อยกว่า 10 เซนติเมตร บริเวณโดยรอบเขตบ่อบำบัดน้ำเสียรวมให้ชัดเจน และเขียนป้ายถาวรแจ้งว่า "บริเวณนี้เป็นระบบบำบัดน้ำเสีย" 13.กำหนดเวลาดูแลบำรุงรักษาระบบบำบัดน้ำเสีย ให้ปฏิบัติงานหลังเวลา 10.00 น. เป็นต้นไป และไม่ปฏิบัติงานในวันเสาร์และอาทิตย์ เนื่องจากเป็นวันหยุดผู้พักอาศัยในโครงการ ซึ่งจะอยู่ในโครงการเป็นส่วนใหญ่ อาจมีรถยนต์วิ่งเข้า-ออกโครงการตลอด ทำให้ไม่สะดวกต่อการปฏิบัติงานของเจ้าหน้าที่ 14.กำหนดวัน และเวลาในการปฏิบัติงานดูแลบำรุงรักษาระบบบำบัดน้ำเสียรวม ให้กับผู้พักอาศัยทราบทุกครั้ง อย่างน้อย 3 วันก่อนปฏิบัติงาน เพื่อหลีกเลี่ยงปัญหาการจราจรทางรถวิ่งบริเวณที่ตั้งระบบบำบัดน้ำเสีย 15.จัดทำตารางกำหนดระยะเวลาซ่อมบำรุงอุปกรณ์ของระบบบำบัดน้ำเสียทุกชิ้นตามคู่มือของแต่ละประเภท เพื่อความสะดวกในการซ่อมบำรุงในแต่ละครั้ง และเพื่อให้อุปกรณ์และระบบทุกส่วนทำงานได้อย่างมีประสิทธิภาพตลอดเวลา 16.จัดเก็บสถิติ และข้อมูลแสดงผลการทำงานของระบบบำบัดน้ำเสียในแต่ละวัน ตามแบบ ทส. 1 และจัดทำรายงานสรุปผลการทำงานของระบบบำบัดน้ำเสียในแต่ละเดือน ตามแบบ ทส.2 เสนอต่อเจ้าพนักงานท้องถิ่น ภายในวันที่ 15 ของเดือนถัดไป	

ANANDA DEVELOPMENT
บริษัท อนันดา ดีเวลลอปเม้นท์ จำกัด (มหาชน)
ANANDA DEVELOPMENT PUBLIC COMPANY LIMITED

กุมภาพันธ์ 2557.....
(นายประสาน ประภาวุฒิกุล)
ผู้รับมอบอำนาจ
บริษัท อนันดา ดีเวลลอปเม้นท์ จำกัด (มหาชน)

กุมภาพันธ์ 2557.....
(นายสุวิทย์ วรรณประดิษฐ์)
ผู้ชำนาญการด้านสิ่งแวดล้อม
บริษัท อีโคซิสเต็ม เอ็นจิเนียริ่ง คอนซัลแตนท์ จำกัด

ตารางที่ 2 (21) รายการแสดงผลกระทบสิ่งแวดล้อมที่สำคัญ มาตรการป้องกันและแก้ไขผลกระทบสิ่งแวดล้อม และมาตรการติดตามตรวจสอบผลกระทบสิ่งแวดล้อม ช่วงเปิดดำเนินการ
โครงการอาคารชุดไอดีโอ คิว ราชเทวี ตั้งอยู่ที่ถนนเพชรบุรี แขวงถนนพญาไท เขตราชเทวี กรุงเทพมหานคร

องค์ประกอบทางสิ่งแวดล้อม	ผลกระทบต่อสิ่งแวดล้อมที่สำคัญ	มาตรการป้องกันและแก้ไขผลกระทบสิ่งแวดล้อม	มาตรการติดตามตรวจสอบผลกระทบสิ่งแวดล้อม
3.6 การคมนาคมและการขนส่ง	- ช่วงเปิดดำเนินการจะมีรถยนต์จากผู้พักอาศัยจำนวน 169 คัน จะทำให้เกิดการกีดขวางการจราจร และทำให้มีค่า LOS ของถนนที่เกี่ยวข้องกับโครงการเพิ่มขึ้น แต่ค่า LOS ในถนนเพชรบุรี และถนนพญาไท ยังคงเดิม โดยในช่วงเวลาเร่งด่วนเช้า-เย็น มีระดับการให้บริการเป็น F	<u>มาตรการลดผลกระทบสิ่งแวดล้อมด้านอุบัติเหตุจากการจราจร</u> 1. รณรงค์ห้ามไม่ให้ผู้พักอาศัยภายในโครงการใช้สะพานข้ามสี่แยกราชเทวีในการเข้าสู่พื้นที่โครงการ เพื่อลดผลกระทบด้านอุบัติเหตุจากการจราจร 2. จัดระบบการจราจรให้มีความปลอดภัย โดยการติดตั้งป้ายสัญญาณจราจร และจัดเจ้าหน้าที่ดูแลให้ความสะดวกภายในพื้นที่โครงการ โดยเฉพาะอย่างยิ่งทางเข้า-ออกโครงการบริเวณถนนเพชรบุรี 3. จัดเจ้าหน้าที่ หรือรปภ.ที่ผ่านการฝึกอบรมทักษะด้านการจราจร คอยอำนวยความสะดวกและจัดระบบการจราจรบริเวณทางเข้า-ออกพื้นที่โครงการ ตลอด 24 ชั่วโมง เพื่อป้องกันการจราจรติดขัด และการตัดกระแสจราจรจากการเลี้ยวเข้า-ออกของรถยนต์โดยเฉพาะในช่วงเวลาเร่งด่วน 4. จัดให้มีเส้นแบ่งช่องจราจรและทิศทางการวิ่งอย่างชัดเจน เพื่อความเป็นระเบียบเรียบร้อย และความปลอดภัยของการจอดรถภายในลานจอดรถของโครงการ 5. จัดทำรั้วโปร่งด้านหน้าและบริเวณทางเข้า-ออกโครงการ เพื่อให้ผู้สัญจรสามารถมองเห็นรถยนต์ที่วิ่งเข้า-ออกโครงการได้อย่างชัดเจน 6. ติดตั้งป้ายเตือนรถเข้า-ออก บริเวณทางเข้า-ออก และติดตั้งกระจกนูนโค้งบริเวณจุดอับที่ยากต่อการมองเห็นภายในโครงการ 7. ห้ามติดตั้ง หรือจัดทำป้าย หรือวัสดุใด ๆ ที่เป็นอุปสรรคในการมองเห็นบริเวณทางเข้า-ออกโครงการ และจัดไฟฟ้าแสงสว่างอย่างเพียงพอต่อการมองเห็นได้อย่างชัดเจน	- ตรวจสอบห้ามมิให้ประกอบกิจกรรมใด ๆ รวมทั้งการก่อสร้างในบริเวณที่จัดไว้สำหรับเป็นพื้นที่จอดรถยนต์ อันจะทำให้พื้นที่จอดรถยนต์ลดลงทุกวันตลอดระยะเวลาเปิดดำเนินการ - ผู้รับผิดชอบ : เจ้าของโครงการ(กรณียังไม่ได้ก่อตั้งนิติบุคคล) หรือนิติบุคคลอาคารชุด

ANANDA DEVELOPMENT
บริษัท อนันดา ดีเวลลอปเม้นท์ จำกัด (มหาชน)
ANANDA DEVELOPMENT PUBLIC COMPANY LIMITED

กุมภาพันธ์ 2557.....
(นายประสาน ประภาวุฒิกุล)
ผู้รับมอบอำนาจ
บริษัท อนันดา ดีเวลลอปเม้นท์ จำกัด (มหาชน)

กุมภาพันธ์ 2557.....
(นายสุวิทย์ วรรณประดิษฐ์)
ผู้ชำนาญการด้านสิ่งแวดล้อม
บริษัท ฮีโคซิสเต็ม เอ็นจิเนียริ่ง คอนซัลแตนท์ จำกัด

ตารางที่ 2 (22) รายการแสดงผลกระทบสิ่งแวดล้อมที่สำคัญ มาตรการป้องกันและแก้ไขผลกระทบสิ่งแวดล้อม และมาตรการติดตามตรวจสอบผลกระทบสิ่งแวดล้อม ช่วงเปิดดำเนินการ
โครงการอาคารชุดไอดีโอ คิว ราชเทวี ตั้งอยู่ที่ถนนเพชรบุรี แขวงถนนพญาไท เขตราชเทวี กรุงเทพมหานคร

องค์ประกอบทางสิ่งแวดล้อม	ผลกระทบต่อสิ่งแวดล้อมที่สำคัญ	มาตรการป้องกันและแก้ไขผลกระทบสิ่งแวดล้อม	มาตรการติดตามตรวจสอบผลกระทบสิ่งแวดล้อม
		มาตรการลดผลกระทบด้านความเพียงพอของที่จอดรถยนต์ 1. จัดให้มีสติกเกอร์ติดประจำรถยนต์ของผู้พักอาศัยในโครงการ โดยสามารถเข้า-ออกได้สะดวก ไม่ต้องเสียบบัตร 2. ประชาสัมพันธ์และส่งเสริมให้ผู้พักอาศัยใช้บริการรถโดยสารสาธารณะ เพื่อลดการติดขัดของจราจร 3. ห้ามประกอบกิจการใด ๆ รวมทั้งการก่อสร้างที่จัดไว้สำหรับเป็นที่จอดรถยนต์ อันจะทำให้พื้นที่จอดรถลดลงจากที่เสนอไว้ในรายงานฯ	
3.7 การใช้ประโยชน์ที่ดิน	- ในการก่อสร้างโครงการมีคนเข้าอยู่ในบริเวณพื้นที่โครงการ ซึ่งเป็นการใช้ประโยชน์ที่ดินเป็นที่พักอาศัยเช่นเดิม - การก่อสร้างอาคารของโครงการ ในกรณีที่ไม่มีการควบคุมการก่อสร้างให้ตรงตามแบบแปลน อาจส่งผลกระทบต่อข้อกำหนดทางสถาปัตยกรรมตามที่กำหนดได้ ที่ดินประเภท พ.5 เป็นที่ดินประเภทพาณิชยกรรมที่มีวัตถุประสงค์เพื่อให้ใช้ประโยชน์เป็นศูนย์พาณิชยกรรมหลัก เพื่อส่งเสริมความเป็นศูนย์กลางทางธุรกิจ การค้า การบริการ นันทนาการ และการท่องเที่ยวในระดับภูมิภาคเอเชียตะวันออกเฉียงใต้ ที่ดินประเภทนี้ ห้ามใช้ประโยชน์ที่ดินเพื่อกิจการตามที่กำหนด 29 ประเภท การใช้ประโยชน์ที่ดินประเภทนี้ที่ไม่ใช่เพื่อการอยู่อาศัยประเภทบ้านเดี่ยวและบ้านแฝดให้เป็นไปดังต่อไปนี้ มีอัตราส่วนพื้นที่อาคารรวมต่อพื้นที่ดินไม่เกิน 10 : 1 มีอัตราส่วนของที่ว่างต่อพื้นที่อาคารรวมไม่น้อยกว่าร้อยละ 3 การออกแบบโครงการอาคารชุด ไอดีโอ คิว ราชเทวี จัดเป็นอาคารสูงและขนาดใหญ่ จำนวน 1 อาคาร ซึ่งเป็นกิจกรรมที่	- ปฏิบัติตามมาตรการป้องกันและแก้ไขผลกระทบด้านการใช้น้ำ ไฟฟ้า การจัดการน้ำเสีย และขยะอย่างเคร่งครัดจะสามารถช่วยลดผลกระทบด้านการใช้ระบบสาธารณูปโภคที่ยั่งยืน ที่อยู่ภายในพื้นที่ผังเมืองรวมกำหนด และทำให้ระบบสาธารณูปโภคที่ใช้เพียงพอ	

ANANDA DEVELOPMENT
บริษัท อนันดา ดีเวลลอปเม้นท์ จำกัด (มหาชน)
ANANDA DEVELOPMENT PUBLIC COMPANY LIMITED

กุมภาพันธ์ 2557.....
(นายประสาน ประภาวุฒิกุล)
ผู้รับมอบอำนาจ
บริษัท อนันดา ดีเวลลอปเม้นท์ จำกัด (มหาชน)

กุมภาพันธ์ 2557.....
(นายสุวิทย์ วรรณประดิษฐ์)
ผู้ชำนาญการด้านสิ่งแวดล้อม
บริษัท อีโคซิสเต็ม เอ็นจิเนียริ่ง คอนซัลแตนท์ จำกัด

ตารางที่ 2 (23) รายการแสดงผลกระทบสิ่งแวดล้อมที่สำคัญ มาตรการป้องกันและแก้ไขผลกระทบสิ่งแวดล้อม และมาตรการติดตามตรวจสอบผลกระทบสิ่งแวดล้อม ช่วงเปิดดำเนินการ
โครงการอาคารชุดไอดีโอ คิว ราชเทวี ตั้งอยู่ที่ถนนเพชรบุรี แขวงถนนพญาไท เขตราชเทวี กรุงเทพมหานคร

องค์ประกอบทางสิ่งแวดล้อม	ผลกระทบต่อสิ่งแวดล้อมที่สำคัญ	มาตรการป้องกันและแก้ไขผลกระทบสิ่งแวดล้อม	มาตรการติดตามตรวจสอบผลกระทบสิ่งแวดล้อม
	สามารถดำเนินการได้ในที่ดินประเภทนี้ และโครงการออกแบบให้อาคารมีอัตราส่วนพื้นที่อาคารรวมต่อพื้นที่ดินเป็น 9.95 : 1 อัตราส่วนพื้นที่ว่างต่อพื้นที่อาคารรวมร้อยละ 6.29 และพื้นที่น้ำซึมผ่านได้เพื่อปลูกต้นไม้ร้อยละ 81.06 ดังนั้น การดำเนินโครงการจึงไม่ขัดต่อข้อกำหนดผังเมือง		
3.8 การสื่อสารและการโทรคมนาคม	- การพัฒนาโครงการ เป็นอาคารชุดพักอาศัย สูง 37 ชั้น จำนวน 1 อาคาร อาจส่งผลกระทบต่อการบดบังคลื่นสัญญาณวิทยุและโทรทัศน์ของบางสถานี ซึ่งบริเวณที่มีโอกาสถูกบดบังหรือบริเวณที่จะเกิดการอับสัญญาณ	- หากบ้านพักอาศัยใกล้เคียงถูกบดบังคลื่นรับสัญญาณโทรทัศน์จากตัวอาคารโครงการ โครงการจะรับผิดชอบโดยติดตั้งจานดาวเทียมเพื่อรับสัญญาณ Free TV ให้กับบ้านพักอาศัยนั้นๆ และดำเนินการปรับจานรับสัญญาณดาวเทียมให้กับบ้านพักอาศัยที่มีจานรับสัญญาณดาวเทียมอยู่แล้ว โดยโครงการจะทำหนังสือแจ้งผู้พักอาศัยที่อยู่ใกล้เคียงพื้นที่โครงการ ซึ่งอาจเป็นผู้ที่ได้รับผล กระทบด้านการบดบังคลื่นสัญญาณโทรทัศน์จากอาคารโครงการ ณ วันที่เริ่มลงมือก่อสร้าง และจะต้องติดตั้งจานรับสัญญาณดาวเทียมให้แล้วเสร็จก่อนการจดทะเบียนนิติบุคคลอาคารชุดโดยในหนังสือดังกล่าวจะระบุชื่อและหมายเลขโทรศัพท์ของบุคคลที่จะเป็นผู้รับเรื่อง	-
4. คุณภาพชีวิต 4.1 สภาพเศรษฐกิจและสังคม	- เนื่องจากกิจกรรมของโครงการ เป็นอาคารพักอาศัยที่เป็นสังคมเมือง ลักษณะเดียวกันกับอาคารพักอาศัยอื่นๆ ในบริเวณใกล้เคียง ซึ่งมีพฤติกรรมการดำรงชีวิตที่มีรูปแบบประเพณี ขนบธรรมเนียมที่คล้ายคลึงกัน ผลกระทบที่คาดว่าจะเกิดขึ้นจึงไม่มีนัยสำคัญ - ด้านสังคม จะเห็นว่าในเขตราชเทวีนั้น เป็นแหล่งที่พักอาศัย การค้า และการบริการ ประชาชนส่วนใหญ่ประกอบอาชีพทำธุรกิจ ค้าขาย และรับจ้างทั่วไป การดำเนินการของโครงการที่เป็นการส่งเสริมด้านที่พักอาศัย เป็นลักษณะเดียวกันกับอาคารอื่นๆ ในบริเวณใกล้เคียง ซึ่งมีพฤติกรรมการดำรงชีวิต	1. จัดให้มีเจ้าหน้าที่รักษาความปลอดภัย ออกตรวจดูแลความเรียบร้อยตลอด 24 ชั่วโมง 2. จัดสร้างป้อมรปภ.และให้มีรปภ.ประจำป้อมดูแลความเรียบร้อยในโครงการตลอดเวลา 3. จัดให้มีกล้องวงจรปิด (CCTV) บริเวณทางเข้า-ออกโครงการและบริเวณจุดอันตรายในทุกๆ ชั้นของอาคารพักอาศัยภายในโครงการ 4. จัดให้มีกิจกรรมส่งเสริมความสัมพันธ์ของผู้พักอาศัยในโครงการและต่อชุมชนโดยรอบโครงการ	-

ANANDA DEVELOPMENT
บริษัท อนันดา ดีเวลลอปเม้นท์ จำกัด (มหาชน)
ANANDA DEVELOPMENT PUBLIC COMPANY LIMITED

กุมภาพันธ์ 2557.....
(นายประสาน ประภาวุฒิกุล)
ผู้รับมอบอำนาจ
บริษัท อนันดา ดีเวลลอปเม้นท์ จำกัด (มหาชน)

กุมภาพันธ์ 2557.....
(นายสุวิทย์ วรรณประสิทธิ์)
ผู้ชำนาญการด้านสิ่งแวดล้อม
บริษัท ฮีโคซิสเต็ม เอ็นจิเนียริ่ง คอนซัลแตนท์ จำกัด

ตารางที่ 2 (24) รายการแสดงผลกระทบสิ่งแวดล้อมที่สำคัญ มาตรการป้องกันและแก้ไขผลกระทบสิ่งแวดล้อม และมาตรการติดตามตรวจสอบผลกระทบสิ่งแวดล้อม ช่วงเปิดดำเนินการ
โครงการอาคารชุดไอดีโอ คิว ราชเทวี ตั้งอยู่ที่ถนนเพชรบุรี แขวงถนนพญาไท เขตราชเทวี กรุงเทพมหานคร

องค์ประกอบทางสิ่งแวดล้อม	ผลกระทบต่อสิ่งแวดล้อมที่สำคัญ	มาตรการป้องกันและแก้ไขผลกระทบสิ่งแวดล้อม	มาตรการติดตามตรวจสอบผลกระทบสิ่งแวดล้อม
	ที่มีรูปแบบประเพณี ขนบธรรมเนียมที่คล้ายคลึงกัน ผลกระทบที่คาดว่าจะเกิดขึ้นจึงอยู่ในระดับที่ไม่รุนแรง		
4.2 การสาธารณสุข	1. <u>คุณภาพอากาศ</u> - เกิดจากการระบายความร้อนออกจากเครื่องปรับอากาศออกสู่บรรยากาศภายนอกโดยรอบโครงการ - เครื่องปรับอากาศภายในห้องพักอาศัยทุกห้อง ก่อให้เกิดภาระการทำความเย็นที่ประมาณ 859 ตัน ทำให้เกิดความร้อนจากคอยล์ร้อนออกสู่บรรยากาศโดยรอบโครงการ ทำให้อุณหภูมิเพิ่มขึ้น เป็น 41.1 องศาเซลเซียส - สาเหตุมาจากเชื้อแบคทีเรียลีจิโอเนลล่านิวโมฟิลา (Legionella pneumophila) เป็นเชื้อที่ก่อให้เกิดโรคลีเจียนแนร์ ซึ่งเป็นโรคปอดอักเสบเฉียบพลัน เชื้อนี้จะอาศัยอยู่ในแหล่งที่มีอุณหภูมิเหมาะสม (25-45°C) <u>ความเข้มข้นของสารมลพิษที่เกิดขึ้นจากลานจอดรถยนต์ของผู้เข้าพักอาศัยจำนวน 169 คัน</u> - *<u>ก๊าซคาร์บอนมอนอกไซด์ (CO)</u>* *<u>กรณีที่ 1</u>* คาดว่าจะเกิดขึ้น 0.017 มก./ลบ.ม. เมื่อรวมกับผลการตรวจวัดคุณภาพอากาศของโครงการในปัจจุบัน (0.44 มก./ลบ.ม.) จะเพิ่มขึ้นเป็น 0.457 มก./ลบ.ม. ซึ่งมีค่าไม่เกินมาตรฐานคุณภาพอากาศ 1 ชม. กำหนดไว้ที่ 34.2 มก./ลบ.ม. *<u>กรณีที่ 2</u>* คาดว่าจะเกิดขึ้น 0.017 มก./ลบ.ม. เมื่อรวมกับผลการตรวจวัดคุณภาพอากาศของสถานีตรวจวัดเคหะชุมชนดินแดง (1.596 มก./ลบ.ม.) จะเพิ่มขึ้นเป็น 2.036 มก./	1. ปลูกไม้ยืนต้นตามแนวรั้วโครงการ เพื่อเป็น ช่วยลด ความร้อนจากเครื่องปรับอากาศ 2. ออกแบบอาคารโครงการ และเลือกใช้วัสดุที่เป็นมิตรกับสิ่งแวดล้อม รวมทั้งพิจารณาระบบหมุนเวียนของอากาศภายใน และภายนอกอาคาร เพื่อให้อาคารไม่ร้อนหรือไม่มีอากาศหมุนเวียน ซึ่งสามารถลดการใช้เครื่องปรับอากาศได้ในระดับหนึ่ง 3. ทำความสะอาดเครื่องปรับอากาศเป็นประจำ เพื่อเพิ่มประสิทธิภาพการทำงานของเครื่องปรับอากาศ และป้องกันการสะสมของเชื้อโรคและเชื้อแบคทีเรียต่าง ๆ ที่เป็นอันตรายต่อสุขภาพ 4. ออกแบบให้มีระบบระบายอากาศภายในอาคารอย่างเพียงพอตามกฎกระทรวงฉบับที่ 33 (พ.ศ.2535) 5. ระบบปรับอากาศของโครงการเลือกใช้ระบบ SPLIT TYPE และใช้สารทำความเย็นชนิดที่ไม่เป็นอันตรายต่อร่างกาย และไม่ติดไฟ 6. เจ้าของโครงการต้องเลือกใช้เครื่องปรับอากาศที่มีฉลากประหยัดไฟ และต้องไม่มีสาร CFCs เป็นส่วนประกอบ 7. ดูแลระบบการระบายอากาศภายในอาคารอยู่เสมอ เปิดประตูอาคารบางจุดเพื่อให้อากาศถ่ายเทได้สะดวก 8. จัดให้มีการปลูกพืชประเภทไม้ประดับบริเวณชั้นลานจอดรถยนต์ ตั้งแต่ชั้นที่ 2-7 เป็นแนวปลูกไม้เลื้อยที่ปลูกบริเวณช่องเปิดของลานจอดรถยนต์ ได้แก่ ต้นเหลืองซัซวาลย์ โดยรอบชั้นลานจอดรถยนต์ 9. ปลูกไม้ยืนต้นโดยรอบพื้นที่โครงการ เพื่อช่วยดูดซับก๊าซ	-

กุมภาพันธ์ 2557.....
(นายประสาน ประภาวุฒิกุล)
ผู้รับมอบอำนาจ
บริษัท อนันดา ดีเวลลอปเม้นท์ จำกัด (มหาชน)

กุมภาพันธ์ 2557.....
(นายสุวิทย์ วรรณประดิษฐ)
ผู้ชำนาญการด้านสิ่งแวดล้อม
บริษัท อีโคซิสเต็ม เอ็นจิเนียริ่ง คอนซัลแตนท์ จำกัด

ตารางที่ 2 (25) รายการแสดงผลกระทบสิ่งแวดล้อมที่สำคัญ มาตรการป้องกันและแก้ไขผลกระทบสิ่งแวดล้อม และมาตรการติดตามตรวจสอบผลกระทบสิ่งแวดล้อม ช่วงเปิดดำเนินการ
โครงการอาคารชุดไอดีโอ คิว ราชเทวี ตั้งอยู่ที่ถนนเพชรบุรี แขวงถนนพญาไท เขตราชเทวี กรุงเทพมหานคร

องค์ประกอบทางสิ่งแวดล้อม	ผลกระทบต่อสิ่งแวดล้อมที่สำคัญ	มาตรการป้องกันและแก้ไขผลกระทบสิ่งแวดล้อม	มาตรการติดตามตรวจสอบผลกระทบสิ่งแวดล้อม
	ลบ.ม. ซึ่งมีค่าไม่เกินมาตรฐานคุณภาพอากาศ 1 ชม. กำหนดไว้ที่ 34.2 มก./ลบ.ม. - *ก๊าซไนโตรเจนไดออกไซด์ (NO_2)* *กรณีที่ 1* คาดว่าจะเกิดขึ้น 6.05×10^{-4} ppm เมื่อรวมกับผลการตรวจวัดคุณภาพอากาศของโครงการในปัจจุบัน (0.0365 ppm) จะเพิ่มขึ้นเป็น 0.0371 ppm ซึ่งมีค่าไม่เกินมาตรฐานคุณภาพอากาศ 1 ชม. กำหนดไว้ที่ 0.17 ppm *กรณีที่ 2* คาดว่าจะเกิดขึ้น 6.05×10^{-4} ppm เมื่อรวมกับผลการตรวจวัดคุณภาพอากาศของสถานีตรวจวัดเคหะชุมชนดินแดง (0.058 ppm) จะเพิ่มขึ้นเป็น 0.0945 ppm ซึ่งมีค่าไม่เกินมาตรฐานคุณภาพอากาศ 1 ชม. กำหนดไว้ที่ 0.17 ppm - *ไฮโดรคาร์บอน (HC)* คาดว่าจะเกิดขึ้น 2.85×10^{-4} ppm เมื่อรวมกับผลการตรวจวัดคุณภาพอากาศของโครงการในปัจจุบัน (3.69 ppm) จะเพิ่มขึ้นเป็น 3.69 ppm - *ก๊าซซัลเฟอร์ไดออกไซด์ (SO_2)* คาดว่าจะเกิดขึ้น 1.16×10^{-3} ppm เมื่อรวมกับผลการตรวจวัดคุณภาพอากาศของโครงการในปัจจุบัน (0.002 ppm) จะเพิ่มขึ้นเป็น 0.0032 ppm ซึ่งมีค่าไม่เกินมาตรฐานคุณภาพอากาศ 24 ชม. กำหนดไว้ที่ 0.12 ppm *ฝุ่นละอองรวม (TSP)* คาดว่าจะเกิดขึ้น 2.11×10^{-4} มก./ลบ.ม. เมื่อรวมกับผลการตรวจวัดคุณภาพอากาศของโครงการในปัจจุบัน (0.068 มก./ลบ.ม.) จะเพิ่มขึ้นเป็น 0.0682 มก./ลบ.ม. ซึ่งมีค่าไม่เกินมาตรฐานคุณภาพอากาศ 24 ชม. กำหนดไว้ที่ 0.33 มก./ลบ.ม.	คาร์บอนไดออกไซด์และลดอุณหภูมิ อันเนื่องจากการคายน้ำของพืชและการระเหยน้ำจากผิวดิน 10.บำรุงรักษาบริเวณพื้นที่ Soil Bed โดยการดูแลใส่ปุ๋ย รดน้ำ พรวนดิน เพื่อเพิ่มความชื้นและช่องว่างของดินให้เกิดการดูดซับที่ดีขึ้น 11.ติดป้ายประกาศให้ดับเครื่องยนต์ทันทีเมื่อจอด ทั้งภาษาไทย และภาษาอังกฤษ ติดตั้งไว้บริเวณที่สามารถมองเห็นได้	

ANANDA DEVELOPMENT
บริษัท อนันดา ดีเวลลอปเม้นท์ จำกัด (มหาชน)
ANANDA DEVELOPMENT PUBLIC COMPANY LIMITED

กุมภาพันธ์ 2557.....
(นายประสาน ประภาวุฒิกุล)
ผู้รับมอบอำนาจ
บริษัท อนันดา ดีเวลลอปเม้นท์ จำกัด (มหาชน)

กุมภาพันธ์ 2557.....
(นายสุวิทย์ วรรณประดิษฐ์)
ผู้อำนาญการด้านสิ่งแวดล้อม
บริษัท อีโคซิสเต็ม เอ็นจิเนียริ่ง คอนซัลแตนท์ จำกัด

ตารางที่ 2 (26) รายการแสดงผลกระทบสิ่งแวดล้อมที่สำคัญ มาตรการป้องกันและแก้ไขผลกระทบสิ่งแวดล้อม และมาตรการติดตามตรวจสอบผลกระทบสิ่งแวดล้อม ช่วงเปิดดำเนินการ
โครงการอาคารชุดโอดีโอ คิว ราชเทวี ตั้งอยู่ที่ถนนเพชรบุรี แขวงถนนพญาไท เขตราชเทวี กรุงเทพมหานคร

องค์ประกอบทางสิ่งแวดล้อม	ผลกระทบต่อสิ่งแวดล้อมที่สำคัญ	มาตรการป้องกันและแก้ไขผลกระทบสิ่งแวดล้อม	มาตรการติดตามตรวจสอบผลกระทบสิ่งแวดล้อม
	- *ฝุ่นละอองขนาดเล็กกว่า 10 ไมครอน (PM_{10})* ***กรณีที่ 1*** คาดว่าจะเกิดขึ้น 2.73×10^{-4} มก./ลบ.ม. เมื่อรวมกับผลการตรวจวัดคุณภาพอากาศของโครงการในปัจจุบัน (0.035 มก./ลบ.ม.) จะเพิ่มขึ้นเป็น 0.0353 มก./ลบ.ม. ซึ่งมีค่าไม่เกินมาตรฐานคุณภาพอากาศ 24 ชม. กำหนดไว้ที่ 0.12 มก./ลบ.ม. ***กรณีที่ 2*** คาดว่าจะเกิดขึ้น 2.73×10^{-4} มก./ลบ.ม. เมื่อรวมกับผลการตรวจวัดคุณภาพอากาศสถานีตรวจวัดเคหะชุมชนดินแดง (0.082 มก./ลบ.ม.) จะเพิ่มขึ้นเป็น 0.117 มก./ลบ.ม. ซึ่งมีค่าไม่เกินมาตรฐานคุณภาพอากาศ 24 ชม. กำหนดไว้ที่ 0.12 มก./ลบ.ม.		
	2. **เสียงดังจาก การเข้าพักอาศัย** เมื่อมีผู้พักอาศัยเข้ามาพักเป็นจำนวนมาก อาจส่งผล กระทบด้านเสียง อาทิ เช่น 1. เสียงดังจากรถยนต์ 2. เสียงดังจากการพูดคุยของผู้พักอาศัย ด้านจิตใจ - เสียงที่เกิดจากการรถยนต์ และการตะโกนคุยกันของผู้พักอาศัย อาจทำให้เกิดเหตุรำคาญได้	1. จำกัดความเร็วรถเมื่อเข้าสู่พื้นที่โครงการให้มีความเร็วไม่เกิน 30 กม./ชม. 2. ทำป้ายประกาศให้ดับเครื่องยนต์ทันทีเมื่อจอดรถ 3. ตรวจสอบอุปกรณ์เครื่องใช้ไฟฟ้าและเครื่องจักร เช่น ปั๊มน้ำ เครื่องปรับอากาศ เป็นต้น ให้มีประสิทธิภาพดีอยู่เสมอ เพื่อป้องกันเสียงดังจากการทำงานที่ขาดประสิทธิภาพ 4. รักษาสภาพธรรมชาติ และดูแลต้นไม้ในโครงการให้ดีอยู่เสมอ เพื่อช่วยเป็นแนวดูดซับเสียงจากภายนอกได้ 5. ห้ามมิให้มีการจัดเลี้ยงภายในห้องพัก และห้ามส่งเสียงดังรบกวนเพื่อนบ้าน 6. การซ่อมแซมต่อเติม หรือตกเติมห้องพัก จะต้องขออนุญาตยังนิติบุคคลอาคารชุด และต้องไม่ทำงานในช่วงเวลาพักผ่อน หรือวันหยุดพร้อมทั้งระมัดระวังกิจกรรมการก่อสร้างมิให้ส่งเสียงรบกวนเพื่อนบ้าน	-

ANANDA DEVELOPMENT
บริษัท อนันดา ดีเวลลอปเม้นท์ จำกัด (มหาชน)
ANANDA DEVELOPMENT PUBLIC COMPANY LIMITED

กุมภาพันธ์ 2557.....
(นายประสาน ประภาวุฒิกุล)
ผู้รับมอบอำนาจ
บริษัท อนันดา ดีเวลลอปเม้นท์ จำกัด (มหาชน)

กุมภาพันธ์ 2557.....
(นายสุวิทย์ วรรณประดิษฐ์)
ผู้ชำนาญการด้านสิ่งแวดล้อม
บริษัท อีโคซิสเต็ม เอ็นจิเนียริ่ง คอนซัลแตนท์ จำกัด

ตารางที่ 2 (27) รายการแสดงผลกระทบสิ่งแวดล้อมที่สำคัญ มาตรการป้องกันและแก้ไขผลกระทบสิ่งแวดล้อม และมาตรการติดตามตรวจสอบผลกระทบสิ่งแวดล้อม ช่วงเปิดดำเนินการ โครงการอาคารชุดไอดีโอ คิว ราชเทวี ตั้งอยู่ที่ถนนเพชรบุรี แขวงถนนพญาไท เขตราชเทวี กรุงเทพมหานคร

องค์ประกอบทางสิ่งแวดล้อม	ผลกระทบต่อสิ่งแวดล้อมที่สำคัญ	มาตรการป้องกันและแก้ไขผลกระทบสิ่งแวดล้อม	มาตรการติดตามตรวจสอบผลกระทบสิ่งแวดล้อม
	3. อุบัติเหตุจากการจราจร - การพัฒนาโครงการจะทำให้มีผู้เข้าพักอาศัยในบริเวณนี้เพิ่มขึ้นประมาณ 1,216 คน เป็นผลให้การจราจรบนถนนเพชรบุรีเพิ่มจำนวนขึ้น และส่งผลกระทบต่อความเสี่ยงในการเกิดอุบัติเหตุทางท้องถนนเพิ่มมากขึ้น - การจราจรในโครงการ โดยเฉพาะมุมอับ ซึ่งก่อให้เกิดอุบัติเหตุ และเกิดการบาดเจ็บต่อร่างกายได้	1. จัดระบบการจราจรให้มีความปลอดภัย โดยการติดตั้งป้ายสัญญาณจราจร และจัดเจ้าหน้าที่ดูแลให้ความสะดวกภายในพื้นที่โครงการ โดยเฉพาะอย่างยิ่งทางเข้า-ออกโครงการบริเวณถนนเพชรบุรี 2. จัดเจ้าหน้าที่ หรือรปภ.ที่ผ่านการฝึกอบรมทักษะด้านการจราจร คอยอำนวยความสะดวกและจัดระบบการจราจรบริเวณทางเข้า-ออกพื้นที่โครงการ ตลอด 24 ชั่วโมง เพื่อป้องกันการจราจรติดขัด และการตัดกระแสจราจรจากการเลี้ยวเข้า-ออกของรถยนต์โดยเฉพาะในช่วงเวลาเร่งด่วน 3. จัดให้มีเส้นแบ่งช่องจราจรและทิศทางการวิ่งอย่างชัดเจน เพื่อความเป็นระเบียบเรียบร้อย และความปลอดภัยของการจอดรถภายในลานจอดรถของโครงการ 4. จัดทำรั้วโปร่งด้านหน้าและบริเวณทางเข้า-ออกโครงการ เพื่อให้ผู้สัญจรสามารถมองเห็นรถยนต์ที่วิ่งเข้า-ออกโครงการได้อย่างชัดเจน 5. ติดตั้งป้ายเตือนรถเข้า-ออก บริเวณทางเข้า-ออก และติดตั้งกระจกนูนโค้งบริเวณจุดอับที่ยากต่อการมองเห็นภายในโครงการ 6. ห้ามติดตั้ง หรือจัดทำป้าย หรือวัสดุใด ๆ ที่เป็นอุปสรรคในการมองเห็นบริเวณทางเข้า-ออกโครงการ และจัดไฟฟ้าแสงสว่างอย่างเพียงพอต่อการมองเห็นได้อย่างชัดเจน	-
	4. ความเจ็บป่วยที่เกิดจากความเกี่ยวข้องทางน้ำ - เชื้อโรค จุลินทรีย์และสารเคมีที่ปนเปื้อนในน้ำ อาจส่งผลกระทบต่อระบบทางเดินอาหาร และผิวหนังได้	1. จัดให้มีถังสำรองน้ำใช้ในโครงการประกอบด้วย ถังเก็บน้ำใต้ดินจำนวน 2 ถัง ถังเก็บน้ำชั้นที่ 8 จำนวน 2 ถัง และถังเก็บน้ำชั้นที่ 36 จำนวน 2 ถัง ความจุรวม 494 ลูกบาศก์เมตร สำหรับสำรองน้ำใช้ทั่วไป 408 ลูกบาศก์เมตร และสำรองน้ำดับเพลิง 86 ลูกบาศก์เมตร ซึ่งสามารถสำรองน้ำใช้ได้นาน 1.62 วัน 2. ถังเก็บน้ำสำรองใต้ดินและดาดฟ้าทุกถังเคลือบสารป้องกันการปน	

ANANDA DEVELOPMENT
บริษัท อนันดา ดีเวลลอปเม้นท์ จำกัด (มหาชน)
ANANDA DEVELOPMENT PUBLIC COMPANY LIMITED

กุมภาพันธ์ 2557.....
(นายประสาน ประภาวุฒิกุล)
ผู้รับมอบอำนาจ
บริษัท อนันดา ดีเวลลอปเม้นท์ จำกัด (มหาชน)

กุมภาพันธ์ 2557.....
(นายสุริทย์ วรรณประดิษฐ์)
ผู้ชำนาญการด้านสิ่งแวดล้อม
บริษัท อีโคซิสเต็ม เอ็นจิเนียริ่ง คอนซัลแตนท์ จำกัด

ตารางที่ 2 (28) รายการแสดงผลกระทบสิ่งแวดล้อมที่สำคัญ มาตรการป้องกันและแก้ไขผลกระทบสิ่งแวดล้อม และมาตรการติดตามตรวจสอบผลกระทบสิ่งแวดล้อม ช่วงเปิดดำเนินการ
โครงการอาคารชุดไอดีโอ คิว ราชเทวี ตั้งอยู่ที่ถนนเพชรบุรี แขวงถนนพญาไท เขตราชเทวี กรุงเทพมหานคร

องค์ประกอบทางสิ่งแวดล้อม	ผลกระทบต่อสิ่งแวดล้อมที่สำคัญ	มาตรการป้องกันและแก้ไขผลกระทบสิ่งแวดล้อม	มาตรการติดตามตรวจสอบผลกระทบสิ่งแวดล้อม
		เปื้อนจากสารมลพิษที่ซึมออกมาจากคอนกรีตภายในตัวถังเก็บน้ำ โดยสารเคลือบต้องเป็นชนิดที่ปลอดภัยต่อสิ่งแวดล้อมและการอุปโภคบริโภคของผู้พักอาศัย 3. กรณีที่มีความจำเป็นต้องเข้าปฏิบัติงานภายในถังเก็บน้ำสำรอง จะจัดให้มีพัดลมระบายอากาศชนิดเคลื่อนที่ได้ พร้อมท่อลมที่มีความยาวไม่น้อยกว่า 25 เมตร เดินเครื่องไม่น้อยกว่า 30 นาที ก่อนเข้าไปปฏิบัติงาน ทั้งนี้เพื่อให้มีอากาศเพียงพอต่อเจ้าหน้าที่ 4. ควบคุมและตั้งเวลาการเปิดวาล์วน้ำประปาของโครงการให้อยู่ในช่วงเวลา 24.00-4.00 น. ของทุกวัน เพื่อลดการใช้น้ำจากท่อน้ำประปาในช่วงที่มีการใช้น้ำสูงสุดของชุมชน 5. ตรวจสอบดูแลระบบจ่ายน้ำ และระบบเส้นท่อประปาให้อยู่ในสภาพดีอยู่เสมอ หากพบว่าชำรุดให้รีบแก้ไขทันที ตลอดระยะเวลาดำเนินการ 6. ตรวจสอบโครงสร้างถังเก็บน้ำใต้ดินและดาดฟ้า ให้มีความมั่นคงแข็งแรง ไม่มีรอยรั่ว และรอยร้าว ที่จะทำให้เกิดการปนเปื้อนของน้ำภายนอกเข้าสู่ถังเก็บน้ำได้ 7. ฝาบ่อเก็บน้ำใต้ดินต้องปิดมิดชิด และยกสูงจากพื้นดิน เพื่อป้องกันการปนเปื้อนของน้ำภายนอกเข้าสู่ถังเก็บน้ำทางฝาบ่อได้ 8. กรณีที่อาคารโครงการใช้สารเคมี เช่น ฉีดกำจัดปลวก มด แมลงสาบ ควรดำเนินการอย่างระมัดระวัง โดยเฉพาะบริเวณถังเก็บน้ำเพื่อป้องกันไม่ให้สารเคมีร่วงหล่นลงไปในถังเก็บน้ำประปา 9. ตรวจสอบลักษณะทางกายภาพของน้ำประปาเป็นประจำ ในเรื่องของสี กลิ่น และเศษซากต่าง ๆ ที่ตกหล่นลงไปในถังเก็บน้ำตลอดระยะเวลาดำเนินการ 10. เก็บตัวอย่างน้ำในถังเก็บน้ำใต้ดินมาวิเคราะห์หาเชื้อ E. coli ทุก ๆ 3	

ANANDA DEVELOPMENT
บริษัท อนันดา ดีเวลลอปเม้นท์ จำกัด (มหาชน)
ANANDA DEVELOPMENT PUBLIC COMPANY LIMITED

กุมภาพันธ์ 2557.....
(นายประสาน ประภาวุฒิกุล)
ผู้รับมอบอำนาจ
บริษัท อนันดา ดีเวลลอปเม้นท์ จำกัด (มหาชน)

กุมภาพันธ์ 2557.....
(นายสุวิทย์ วรรณปรีดาชล)
ผู้ชำนาญการด้านสิ่งแวดล้อม
บริษัท อีโคซิสเต็ม เอ็นจิเนียริ่ง คอนซัลแตนท์ จำกัด

ตารางที่ 2 (29) รายการแสดงผลกระทบสิ่งแวดล้อมที่สำคัญ มาตรการป้องกันและแก้ไขผลกระทบสิ่งแวดล้อม และมาตรการติดตามตรวจสอบผลกระทบสิ่งแวดล้อม ช่วงเปิดดำเนินการ
โครงการอาคารชุดไอดีโอ คิว ราชเทวี ตั้งอยู่ที่ถนนเพชรบุรี แขวงถนนพญาไท เขตราชเทวี กรุงเทพมหานคร

องค์ประกอบทางสิ่งแวดล้อม	ผลกระทบต่อสิ่งแวดล้อมที่สำคัญ	มาตรการป้องกันและแก้ไขผลกระทบสิ่งแวดล้อม	มาตรการติดตามตรวจสอบผลกระทบสิ่งแวดล้อม
		เดือน/ครั้ง เพื่อตรวจสอบว่ามีการปนเปื้อนของน้ำจากภายนอกถังหรือไม่ 11.ถ้ามีการปนเปื้อนของน้ำในถังเก็บสำรองของโครงการ ให้เจ้าหน้าที่หรือช่างของโครงการ มาล้างทำความสะอาดโดยต้องแจ้งกำหนดวัน เวลา และช่วงเวลาที่ล้างให้ผู้พักอาศัยทราบล่วงหน้าอย่างน้อย 3 วัน 12.เลือกใช้อุปกรณ์และผลิตภัณฑ์ที่ประหยัดน้ำ ได้แก่ ชักโครก และฝักบัวรุ่นประหยัดน้ำ เป็นต้น 13.รณรงค์ให้ผู้พักอาศัย และเจ้าหน้าที่ของโครงการใช้น้ำอย่างประหยัด	
	5. <u>การจัดการน้ำเสีย</u> – เกิดเชื้อจุลินทรีย์ พยาธิ โปรโตซัวที่ทำให้เกิดโรคได้ โดยเชื้อโรคเหล่านี้จะเข้าสู่ร่างกายจากการสัมผัสเข้าทางปาก และกินโดยไม่ได้ตั้งใจ	1. จัดให้มีระบบบำบัดน้ำเสียรวมชนิดเติมอากาศ จำนวน 1 ชุด ขนาดความจุ 240 ลูกบาศก์เมตร ประกอบด้วย บ่อดักไขมัน บ่อเกรอะ บ่อปรับสมดุล บ่อเติมอากาศ บ่อตกตะกอน และบ่อสูบน้ำออก 2. สูบกากตะกอนออกจากบ่อเก็บตะกอนทุก ๆ 30 วัน หรือเมื่อบ่อเก็บตะกอนเต็ม 3. จัดให้มีอุปกรณ์ที่จำเป็น เช่น เครื่องเติมอากาศ และปั๊มสูบน้ำเสียอย่างน้อย 1 ชุด เพื่อสำรองใช้ได้ทันทีที่อุปกรณ์ชำรุด 4. รณรงค์ห้องพักอาศัยให้คัดแยกน้ำมันพืชที่ใช้แล้ว ใส่ภาชนะหรือขวดน้ำมันพืชเก่า และนำไปเก็บยังห้องพักขยะประจำชั้น หลังจากนั้นให้แม่บ้านรวบรวมไปเก็บไว้ในห้องพักขยะรวม เพื่อรอการนำไปจำหน่ายให้กับแหล่งรับซื้อ 5. ให้แม่บ้านตักกากตะกอนที่ถังดักไขมันทุกวัน นำไปตากแดดบริเวณลานตาก บริเวณห้องพักขยะเปียกก่อนเก็บใส่ถุงดำมัดปากถุงให้เรียบร้อยเก็บในห้องพักขยะเปียก เพื่อรอการนำไปใช้ประโยชน์หรือกำจัดต่อไป 6. กำจัดก๊าซมีเทนที่เกิดขึ้นจากระบบบำบัดน้ำเสีย ด้วยวิธี Soil Bed	

ANANDA DEVELOPMENT
บริษัท อนันดา ดีเวลลอปเม้นท์ จำกัด (มหาชน)
ANANDA DEVELOPMENT PUBLIC COMPANY LIMITED

กุมภาพันธ์ 2557.....
(นายประสาน ประภาวุฒิกุล)
ผู้รับมอบอำนาจ
บริษัท อนันดา ดีเวลลอปเม้นท์ จำกัด (มหาชน)

กุมภาพันธ์ 2557.....
(นายสุวิทย์ วรรณประดิษฐ์)
ผู้ชำนาญการด้านสิ่งแวดล้อม
บริษัท อีโคซิสเต็ม เอ็นจิเนียริ่ง คอนซัลแตนท์ จำกัด

ตารางที่ 2 (30) รายการแสดงผลกระทบสิ่งแวดล้อมที่สำคัญ มาตรการป้องกันและแก้ไขผลกระทบสิ่งแวดล้อม และมาตรการติดตามตรวจสอบผลกระทบสิ่งแวดล้อม ช่วงเปิดดำเนินการ
โครงการอาคารชุดไอดีโอ คิว ราชเทวี ตั้งอยู่ที่ถนนเพชรบุรี แขวงถนนพญาไท เขตราชเทวี กรุงเทพมหานคร

องค์ประกอบทางสิ่งแวดล้อม	ผลกระทบต่อสิ่งแวดล้อมที่สำคัญ	มาตรการป้องกันและแก้ไขผลกระทบสิ่งแวดล้อม	มาตรการติดตามตรวจสอบผลกระทบสิ่งแวดล้อม
		โดยใช้พื้นที่ปลูกไม้เลื้อยบริเวณลานจอดรถยนต์ชั้นที่ 2 ขนาดพื้นที่ 12.5 ตารางเมตร เพื่อช่วยกำจัดก๊าซมีเทน และดูดซับกลิ่นอันไม่พึงประสงค์ต่อผู้พักอาศัยภายในโครงการ 7. กำจัดละอองน้ำเสีย (Aerosol) ที่เกิดขึ้นจากบ่อเติมอากาศของระบบบำบัดน้ำเสียของโครงการ ด้วยตัวกรองคาร์บอน AEROSOL ที่เกิดจากบ่อบำบัดที่มีการเติมอากาศ จะถูกนำไปบำบัดด้วยการกรองผ่าน ACTIVATED CARBON โดยอากาศจะไหลผ่านท่อ VENT ขนาด 0.15 เมตร ที่ปลายท่อ VENT จะติดตั้งกระบอกบรรจุถ่าน ขนาดเส้นผ่านศูนย์กลาง 12 นิ้ว ยาว 0.50 เมตร เพื่อกรองอากาศ และดูดซับละอองน้ำ โดยจะเปลี่ยนถ่านใหม่ทุก ๆ 2 เดือน 8. จัดให้มีการนำน้ำทิ้งบางส่วนที่ผ่านการบำบัดแบบเติมอากาศนำไปใช้รดน้ำต้นไม้ภายในโครงการโดยวิธีการรดน้ำต้นไม้แบบซึมดิน 9. ตรวจสอบ และดูแลฝาบ่อ ข้อต่อ และผนังของระบบบำบัดน้ำเสียเป็นประจำ เพื่อป้องกันการรั่วไหลของละอองลอยออกสู่ภายนอกถังบำบัดน้ำเสีย 10. จัดให้มีเจ้าหน้าที่โครงการเข้ารับการอบรม ให้มีความรู้เกี่ยวกับการใช้งานระบบบำบัดน้ำเสียของโครงการอย่างเข้าใจ โดยให้เข้ารับการอบรมกับบริษัทตัวแทนจำหน่ายระบบบำบัดฯ ของโครงการ เพื่ออยู่ประจำในการเดินเครื่องและบำรุงรักษาระบบตลอดระยะเวลาการเปิดดำเนินการ 11. ตรวจสอบฝาบ่อ ข้อต่อ ผนังและส่วนที่ต้องเข้าไปดูแล และซ่อมแซมระบบให้อยู่ในสภาพปิดมิดชิดตลอดเวลา เพื่อป้องกันละอองน้ำเสียและกลิ่นเหม็นที่เกิดขึ้นจากก๊าซไฮโดรเจนซัลไฟด์จากระบบบำบัดน้ำเสีย	

ANANDA DEVELOPMENT
บริษัท อนันดา ดีเวลลอปเม้นท์ จำกัด (มหาชน)
ANANDA DEVELOPMENT PUBLIC COMPANY LIMITED

กุมภาพันธ์ 2557.....
(นายประสาน ประภาวุฒิกุล)
ผู้รับมอบอำนาจ
บริษัท อนันดา ดีเวลลอปเม้นท์ จำกัด (มหาชน)

กุมภาพันธ์ 2557.....
(นายสุวิทย์ วรรณประดิษฐ์)
ผู้ชำนาญการด้านสิ่งแวดล้อม
บริษัท อีโคซิสเต็ม เอ็นจิเนียริ่ง คอนซัลแตนท์ จำกัด

ตารางที่ 2 (31) รายการแสดงผลกระทบสิ่งแวดล้อมที่สำคัญ มาตรการป้องกันและแก้ไขผลกระทบสิ่งแวดล้อม และมาตรการติดตามตรวจสอบผลกระทบสิ่งแวดล้อม ช่วงเปิดดำเนินการ
โครงการอาคารชุดไอดีโอ คิว ราชเทวี ตั้งอยู่ที่ถนนเพชรบุรี แขวงถนนพญาไท เขตราชเทวี กรุงเทพมหานคร

องค์ประกอบทางสิ่งแวดล้อม	ผลกระทบต่อสิ่งแวดล้อมที่สำคัญ	มาตรการป้องกันและแก้ไขผลกระทบสิ่งแวดล้อม	มาตรการติดตามตรวจสอบผลกระทบสิ่งแวดล้อม
		12.ตีเส้นสีแดงความกว้างไม่น้อยกว่า 10 เซนติเมตร บริเวณโดยรอบเขตบ่อบำบัดน้ำเสียรวมให้ชัดเจน และเขียนป้ายถาวรแจ้งว่า "บริเวณนี้เป็นระบบบำบัดน้ำเสีย" . 13.กำหนดเวลาดูแลบำรุงรักษาระบบบำบัดน้ำเสีย ให้ปฏิบัติงานหลังเวลา 10.00 น. เป็นต้นไป และไม่ปฏิบัติงานในวันเสาร์และอาทิตย์ เนื่องจากเป็นวันหยุดผู้พักอาศัยในโครงการ ซึ่งจะอยู่ในโครงการเป็นส่วนใหญ่ อาจมีรถยนต์วิ่งเข้า-ออกโครงการตลอด ทำให้ไม่สะดวกต่อการปฏิบัติงานของเจ้าหน้าที่ 14.กำหนดวัน และเวลาในการปฏิบัติงานดูแลบำรุงรักษาระบบบำบัดน้ำเสียรวม ให้กับผู้พักอาศัยทราบทุกครั้ง อย่างน้อย 3 วันก่อนปฏิบัติงาน เพื่อหลีกเลี่ยงปัญหาการจราจรทางรถวิ่งบริเวณที่ตั้งระบบบำบัดน้ำเสีย 15.จัดทำตารางกำหนดระยะเวลาซ่อมบำรุงอุปกรณ์ของระบบบำบัดน้ำเสียทุกชิ้นตามคู่มือของแต่ละประเภท เพื่อความสะดวกในการซ่อมบำรุงในแต่ละครั้ง และเพื่อให้อุปกรณ์และระบบทุกส่วนทำงานได้อย่างมีประสิทธิภาพตลอดเวลา 16.จัดเก็บสถิติ และข้อมูลแสดงผลการทำงานของระบบบำบัดน้ำเสียในแต่ละวัน ตามแบบ ทส. 1 และจัดทำรายงานสรุปผลการทำงานของระบบบำบัดน้ำเสียในแต่ละเดือน ตามแบบ ทส.2 เสนอต่อเจ้าพนักงานท้องถิ่น ภายในวันที่ 15 ของเดือนถัดไป	
	6. ความสะอาดของสระว่ายน้ำ การขาดการดูแลรักษาความสะอาดส่วนประกอบของสระว่ายน้ำ การขาดการบำรุงดูแล และรักษาคุณภาพน้ำภายในสระว่ายน้ำ	มาตรการด้านบริเวณรอบสระว่ายน้ำและส่วนประกอบ 1. ตรวจสอบโครงสร้างและส่วนประกอบสระว่ายน้ำหรือวัสดุที่มีความมั่นคงแข็งแรง ให้มีสภาพดีอยู่เสมอ โดยเฉพาะพื้นกระเบื้องสระว่ายน้ำ ซึ่งอาจแตกร้าวหรือมีคม เป็นอันตรายได้ 2. ตรวจสอบการมีอยู่และสภาพการใช้งานอุปกรณ์ทำความสะอาด	

ANANDA DEVELOPMENT
บริษัท อนันดา ดีเวลลอปเม้นท์ จำกัด (มหาชน)
ANANDA DEVELOPMENT PUBLIC COMPANY LIMITED

กุมภาพันธ์ 2557.....
(นายประสาน ประภาวุฒิกุล)
ผู้รับมอบอำนาจ
บริษัท อนันดา ดีเวลลอปเม้นท์ จำกัด (มหาชน)

กุมภาพันธ์ 2557.....
(นายสุวิทย์ วรรณประดิษฐ์)
ผู้ชำนาญการด้านสิ่งแวดล้อม
บริษัท อีโคซิสเต็ม เอ็นจิเนียริ่ง คอนซัลแตนท์ จำกัด

ตารางที่ 2 (32) รายการแสดงผลกระทบสิ่งแวดล้อมที่สำคัญ มาตรการป้องกันและแก้ไขผลกระทบสิ่งแวดล้อม และมาตรการติดตามตรวจสอบผลกระทบสิ่งแวดล้อม ช่วงเปิดดำเนินการ
โครงการอาคารชุดไอดีโอ คิว ราชเทวี ตั้งอยู่ที่ถนนเพชรบุรี แขวงถนนพญาไท เขตราชเทวี กรุงเทพมหานคร

องค์ประกอบทางสิ่งแวดล้อม	ผลกระทบต่อสิ่งแวดล้อมที่สำคัญ	มาตรการป้องกันและแก้ไขผลกระทบสิ่งแวดล้อม	มาตรการติดตามตรวจสอบผลกระทบสิ่งแวดล้อม
		สระว่ายน้ำ เครื่องมือวิเคราะห์คุณภาพน้ำ เครื่องตรวจน้ำ ไฟส่องสว่าง ป้ายแนะนำการปฐมพยาบาล ป้ายเตือนแสดงความลึก และอุปกรณ์ช่วยชีวิตต่างๆ ทุกสัปดาห์ ตลอดระยะเวลาเปิดดำเนินการ 3. ดูแลความสะอาดของห้องน้ำ ห้องส้วม ทุกวัน ตลอดระยะเวลาเปิดดำเนินการ 4. ดูแลพื้นที่รอบสระว่ายน้ำให้ไม่มีตะไคร่น้ำ ตรวจสอบทุกสัปดาห์ ตลอดระยะเวลาเปิดดำเนินการ **มาตรการคุณภาพน้ำในสระว่ายน้ำ** 1. ตรวจวัด pH และค่าคลอรีนอิสระทุกวัน ตลอดระยะเวลาเปิดดำเนินการ 2. ตรวจวัด Total Coliform และ Fecal Coliform ตรวจวัดเดือนละ 1 ครั้ง ตลอดระยะเวลาเปิดดำเนินการ 3. ตรวจวัดคลอรีนที่รวมกับสารอื่น ค่าความเป็นด่าง ความกระด้าง กรดไซยานูริก คลอไรด์ แอมโมเนีย ไนเตรท และจุลินทรีย์หรือตัวบ่งชี้จุลินทรีย์ที่ทำให้เกิดโรค ตรวจวัดปีละ 1 ครั้ง ตลอดระยะเวลาเปิดดำเนินการ **มาตรการด้านความปลอดภัยในการใช้สระว่ายน้ำ** 1. กำหนดขอบเขตพื้นที่ ของสระว่ายน้ำออกเป็นช่วงๆ เช่น ช่วงน้ำตื้น ช่วงน้ำลึก โดยใช้เชือก ทุ่นลอยน้ำ หรือวัสดุอื่นๆ ที่มีสีสันสดใส เพื่อให้ง่ายต่อการสังเกต จดจำ ในการแบ่งพื้นที่ให้มีความปลอดภัย 2. เคลื่อนย้ายวัตถุสิ่งของที่คาดว่าจะก่อให้เกิดอันตราย เช่น กิ่งไม้ ที่จมใต้น้ำ เป็นต้น 3. จัดให้มีแสงสว่างเพียงพอ ทั่วบริเวณสระว่ายน้ำ เพื่อให้มองเห็นได้ชัดเจน กรณีเปิดใช้สระว่ายน้ำเวลากลางคืน	

ANANDA DEVELOPMENT
บริษัท อนันดา ดีเวลลอปเม้นท์ จำกัด (มหาชน)
ANANDA DEVELOPMENT PUBLIC COMPANY LIMITED

กุมภาพันธ์ 2557.....
(นายประสาน ประภาวุฒิกุล)
ผู้รับมอบอำนาจ
บริษัท อนันดา ดีเวลลอปเม้นท์ จำกัด (มหาชน)

กุมภาพันธ์ 2557.....
(นายสุวิทย์ วรรณประดิษฐ์)
ผู้ชำนาญการด้านสิ่งแวดล้อม
บริษัท อีโคซิสเต็ม เอ็นจิเนียริ่ง คอนซัลแต้นท์ จำกัด

ตารางที่ 2 (33) รายการแสดงผลกระทบสิ่งแวดล้อมที่สำคัญ มาตรการป้องกันและแก้ไขผลกระทบสิ่งแวดล้อม และมาตรการติดตามตรวจสอบผลกระทบสิ่งแวดล้อม ช่วงเปิดดำเนินการ
โครงการอาคารชุดไอดีโอ คิว ราชเทวี ตั้งอยู่ที่ถนนเพชรบุรี แขวงถนนพญาไท เขตราชเทวี กรุงเทพมหานคร

องค์ประกอบทางสิ่งแวดล้อม	ผลกระทบต่อสิ่งแวดล้อมที่สำคัญ	มาตรการป้องกันและแก้ไขผลกระทบสิ่งแวดล้อม	มาตรการติดตามตรวจสอบผลกระทบสิ่งแวดล้อม
		4. จัดให้มีป้ายแสดงข้อปฏิบัติสำหรับผู้ใช้บริการ ติดไว้บริเวณสระว่ายน้ำให้มองเห็นชัดเจน 5. สถานที่เก็บสารเคมี ต้องมีป้ายระบุว่า สถานที่เก็บสารเคมีอันตราย และห้ามเข้า มีการระบายอากาศและการป้องกันน้ำซึมเข้าภาชนะบรรจุสารเคมี 6. มีโทรศัพท์ พร้อมติดหมายเลขโทรศัพท์ที่สำคัญ ๆ เช่น โรงพยาบาล สถานีตำรวจ ในตำแหน่งที่มองเห็นได้ชัดเจนบริเวณสระว่ายน้ำ **มาตรการด้านความปลอดภัยจากการจมน้ำ ในการใช้สระว่ายน้ำ** 1. มีเจ้าหน้าที่ประจำพื้นที่สระว่ายน้ำ เพื่อควบคุมดูแล และให้ความช่วยเหลือในกรณีเกิดเหตุฉุกเฉิน 2. จัดให้มีอุปกรณ์ในการช่วยชีวิตประจำสระว่ายน้ำ ได้แก่ ไม้ช่วยชีวิต ห่วงชูชีพ เครื่องหายใจ ห้องปฐมพยาบาลหรือชุดปฐมพยาบาล เป็นต้น และมีการฝึกซ้อมการใช้งาน 3. มีป้ายแสดงวิธีการปฐมพยาบาล หรือช่วยชีวิตคนจมน้ำในตำแหน่งที่มองเห็นได้ชัดเจนบริเวณสระว่ายน้ำ 4. มีโทรศัพท์ พร้อมติดหมายเลขโทรศัพท์ที่สำคัญ ๆ เช่น โรงพยาบาล สถานีตำรวจ ในตำแหน่งที่มองเห็นได้ชัดเจนบริเวณสระว่ายน้ำ	
	7. การจัดการขยะมูลฝอย เป็นแหล่งเพาะพันธ์ที่สำคัญของเชื้อโรค แมลงวัน หนู แมลงสาบ ซึ่งเป็นพาหะนำโรคมาสู่คน	1. จัดให้มีห้องพักขยะประจำชั้นในชั้นที่ 9-37 อยู่ใกล้กับโถงลิฟท์ดับเพลิง มีพื้นที่ 1.38 ตารางเมตร โดยภายในห้องพักขยะประจำชั้น จัดให้มีถังขยะ จำนวน 3 ถัง รองรับขยะแห้ง (ถังสีเหลือง) และขยะเปียก (ถังสีเขียว) ขนาด 100 ลิตร และขยะอันตราย ขนาด 20 ลิตร 2. จัดให้มีห้องพักขยะรวม จำนวน 1 แห่ง บริเวณชั้นล่าง สามารถกัก	

ANANDA DEVELOPMENT
บริษัท อนันดา ดีเวลลอปเม้นท์ จำกัด (มหาชน)
ANANDA DEVELOPMENT PUBLIC COMPANY LIMITED

กุมภาพันธ์ 2557.....
(นายประสาน ประภาวุฒิกุล)
ผู้รับมอบอำนาจ
บริษัท อนันดา ดีเวลลอปเม้นท์ จำกัด (มหาชน)

กุมภาพันธ์ 2557.....
(นายสุวิทย์ วรรณประดิษฐ์)
ผู้ชำนาญการด้านสิ่งแวดล้อม
บริษัท อีโคซิสเต็ม เอ็นจิเนียริ่ง คอนซัลแตนท์ จำกัด

ตารางที่ 2 (34) รายการแสดงผลกระทบสิ่งแวดล้อมที่สำคัญ มาตรการป้องกันและแก้ไขผลกระทบสิ่งแวดล้อม และมาตรการติดตามตรวจสอบผลกระทบสิ่งแวดล้อม ช่วงเปิดดำเนินการ
โครงการอาคารชุดไอดีโอ คิว ราชเทวี ตั้งอยู่ที่ถนนเพชรบุรี แขวงถนนพญาไท เขตราชเทวี กรุงเทพมหานคร

องค์ประกอบทางสิ่งแวดล้อม	ผลกระทบต่อสิ่งแวดล้อมที่สำคัญ	มาตรการป้องกันและแก้ไขผลกระทบสิ่งแวดล้อม	มาตรการติดตามตรวจสอบผลกระทบสิ่งแวดล้อม
		เก็บขยะได้นานไม่น้อยกว่า 3 วัน ภายในห้องพักขยะมีรางระบายน้ำเพื่อรวบรวมน้ำในห้องพักขยะเข้าสู่ระบบบำบัดน้ำเสียรวมของโครงการ 3. จัดทำป้ายติดไว้บริเวณหน้าห้องพักขยะทุกชั้นด้วยข้อความ "เปิดแล้ว กรุณาปิดประตูให้มิดชิด" 4. ตรวจสอบไม่ให้มีขยะตกค้างในโครงการ หากมีขยะตกค้างโครงการต้องแจ้งให้เขตราชเทวีเข้ามาเก็บขน เพื่อนำไปกำจัดต่อไป 5. ให้แม่บ้านเก็บขนและคัดแยกขยะจากถังขยะในแต่ละชั้นทุกวัน และทำความสะอาดที่พักขยะรวมทุกครั้งที่เก็บขน พร้อมสำรวจและเก็บขยะที่ตกหล่นนอกถังทุกครั้งที่เก็บขน 6. ให้แม่บ้านรวบรวมขยะจากห้องพักขยะแต่ละชั้นหลังเวลา 10.00 น. ซึ่งเป็นเวลาที่ส่วนใหญ่ผู้พักอาศัยออกไปทำงานแล้ว 7. ส่งเสริมและเผยแพร่/ประชาสัมพันธ์ผ่านทางแผ่นพับใบปลิว ให้ผู้พักอาศัยในโครงการรู้จักและเข้าใจหลักการง่าย ๆ ในการลดปริมาณขยะ เช่น หลัก 4Rs นั่นคือ Repair (ซ่อมแซม) Reduce (ลด) Reuse (ใช้ซ้ำ) และ Recycle (แปรรูปกลับมาใช้ใหม่) 8. สำรวจตรวจสอบประตูห้องพักแต่ละชั้น ตลอดจนห้องพักขยะรวมบริเวณชั้นล่างทุกครั้งเมื่อขนถ่ายขยะ โดยประตูต้องปิดมิดชิดทุกครั้งเมื่อขนย้ายเสร็จ 9. ให้เจ้าหน้าที่นิติบุคคลอาคารชุด ประสานงานกับรถเก็บขนขยะโครงการเปิดไฟกระพริบฉุกเฉินตลอดช่วงเวลาการเก็บขน เนื่องจากรถเก็บขนขยะจะเข้ามาเก็บขนในช่วงเวลากลางคืน เพื่อป้องกันอุบัติเหตุจากรถยนต์ที่เข้า-ออกโครงการ 10. รณรงค์ให้ผู้พักอาศัยภายในโครงการห้ามทิ้งขยะจากที่สูงลงสู่บ้านพักอาศัยข้างเคียง	

กุมภาพันธ์ 2557.....
(นายประสาน ประภาวุฒิกุล)
ผู้รับมอบอำนาจ
บริษัท อนันดา ดีเวลลอปเม้นท์ จำกัด (มหาชน)

กุมภาพันธ์ 2557.....
(นายสุวิทย์ วรรณประดิษฐ์)
ผู้ชำนาญการด้านสิ่งแวดล้อม
บริษัท อีโคซิสเต็ม เอ็นจิเนียริ่ง คอนซัลแตนท์ จำกัด

ตารางที่ 2 (35) รายการแสดงผลกระทบสิ่งแวดล้อมที่สำคัญ มาตรการป้องกันและแก้ไขผลกระทบสิ่งแวดล้อม และมาตรการติดตามตรวจสอบผลกระทบสิ่งแวดล้อม ช่วงเปิดดำเนินการ
โครงการอาคารชุดไอดีโอ คิว ราชเทวี ตั้งอยู่ที่ถนนเพชรบุรี แขวงถนนพญาไท เขตราชเทวี กรุงเทพมหานคร

องค์ประกอบทางสิ่งแวดล้อม	ผลกระทบต่อสิ่งแวดล้อมที่สำคัญ	มาตรการป้องกันและแก้ไขผลกระทบสิ่งแวดล้อม	มาตรการติดตามตรวจสอบผลกระทบสิ่งแวดล้อม
	8. อุบัติเหตุจากการเกิดอัคคีภัย - เนื่องจากโครงการเป็นอาคารขนาดใหญ่พิเศษ และอาคารสูง การออกแบบโครงการจะต้องมีการออกแบบระบบป้องกันและเตือนเหตุเพลิงไหม้ที่ความสอดคล้อง และทบถ้วนเป็นไปตามกฎหมายข้อบังคับของอาคารขนาดใหญ่ เพื่อให้เกิดความปลอดภัยสูงสุดต่อผู้พักอาศัย	1. ติดตั้งระบบป้องกันอัคคีภัย และระบบระบายอากาศได้ระบุไว้ในรายงานฯ ซึ่งเป็นไปตามกฎกระทรวงฉบับที่ 33 (พ.ศ.2535) และกฎกระทรวงฉบับที่ 50 (พ.ศ.2540) ออกตามความในพระราชบัญญัติควบคุมอาคาร พ.ศ.2522 รวมถึงข้อกำหนดที่เกี่ยวข้องระบบป้องกันอัคคีภัย 2. จัดให้มี Fire Pump จำนวน 2 ชุด ขนาด 750 GPM และน้ำสำรองดับเพลิง ขนาด 86 ลูกบาศก์เมตร ตู้เก็บสายฉีดน้ำดับเพลิง จำนวน 2 ตู้ ติดตั้งบริเวณหน้าบันไดหลัก และโถงลิฟท์ดับเพลิง 3. จัดให้มีหัวรับน้ำดับเพลิงนอกอาคาร เป็นท่อขนาดเส้นผ่านศูนย์กลาง 65x65x65x150 มิลลิเมตร เป็นหัวรับน้ำแบบ 2 ทาง จำนวน 2 หัว เพื่อรับน้ำจากรถดับเพลิงเข้าสู่ท่อจ่ายน้ำดับเพลิงของโครงการ และเก็บสำรองไว้ในถังเก็บน้ำสำรองดับเพลิงชั้นที่ 8 สำหรับในกรณีฉุกเฉินยังสามารถสูบน้ำจากสระว่ายน้ำชั้นที่ 37 ช่วยดับเพลิงได้ 4. ตรวจสอบระบบป้องกันอัคคีภัยให้ใช้การได้อยู่เสมอ ตามคำแนะนำของผู้ผลิต หากพบว่าชำรุดหรือใช้การไม่ได้ให้รีบแก้ไขทันที 5. ติดป้ายแนะนำการใช้อุปกรณ์แต่ละชนิดไว้บริเวณที่อุปกรณ์ติดตั้งอยู่ 6. ติดตั้งแบบแปลนแผนผังตำแหน่งที่ติดตั้งอุปกรณ์ดับเพลิงต่าง ๆ บริเวณโถงลิฟต์แต่ละชั้นของอาคาร 7. จัดให้มีการอบรมวิธีการใช้อุปกรณ์และระบบป้องกันอัคคีภัย รวมถึงแหล่งน้ำสำรองดับเพลิงของอาคารจากชั้นใต้ดิน ชั้นดาดฟ้า และจากสระว่ายน้ำของโครงการ และฝึกอบรมเรื่องการซ้อมอพยพย้ายคนเมื่อเกิดเพลิงไหม้แก่เจ้าหน้าที่ของโครงการ เจ้าหน้าที่รักษาความปลอดภัย เพื่อให้สามารถใช้งานได้ทันท่วงทีและไม่ตกใจกลัว	

ANANDA DEVELOPMENT
บริษัท อนันดา ดีเวลลอปเม้นท์ จำกัด (มหาชน)
ANANDA DEVELOPMENT PUBLIC COMPANY LIMITED

กุมภาพันธ์ 2557.....
(นายประสาน ประภาวุฒิกุล)
ผู้รับมอบอำนาจ
บริษัท อนันดา ดีเวลลอปเม้นท์ จำกัด (มหาชน)

กุมภาพันธ์ 2557.....
(นายสุวิทย์ วรรณประดิษฐ์)
ผู้ชำนาญการด้านสิ่งแวดล้อม
บริษัท อีโคซิสเต็ม เอ็นจิเนียริ่ง คอนซัลแตนท์ จำกัด

ตารางที่ 2 (36) รายการแสดงผลกระทบสิ่งแวดล้อมที่สำคัญ มาตรการป้องกันและแก้ไขผลกระทบสิ่งแวดล้อม และมาตรการติดตามตรวจสอบผลกระทบสิ่งแวดล้อม ช่วงเปิดดำเนินการ
โครงการอาคารชุดไอดีโอ คิว ราชเทวี ตั้งอยู่ที่ถนนเพชรบุรี แขวงถนนพญาไท เขตราชเทวี กรุงเทพมหานคร

องค์ประกอบทางสิ่งแวดล้อม	ผลกระทบต่อสิ่งแวดล้อมที่สำคัญ	มาตรการป้องกันและแก้ไขผลกระทบสิ่งแวดล้อม	มาตรการติดตามตรวจสอบผลกระทบสิ่งแวดล้อม
		8. จัดให้มีแผนการป้องกันและดับเพลิงของอาคารโครงการ โดยเจ้าของโครงการ ต้องปรับปรุงให้สอดคล้องกับโครงสร้างการบริหารงานและปรับปรุงให้สอดคล้องกับสถานการณ์ที่ได้จากการฝึกซ้อมการอพยพหนีไฟ และการดับเพลิงเพื่อให้ได้แผนการป้องกัน และดับเพลิงของโครงการที่มีประสิทธิภาพ 9. จัดให้มีการซ้อมการอพยพหนีไฟและการดับเพลิงของโครงการ โดยประสานงานกับสถานีดับเพลิงพญาไท เป็นประจำทุกปี 10.บริเวณเส้นทางการหนีไฟ บันไดหนีไฟห้ามมิให้มีสิ่งกีดขวางใด ๆ เพื่อให้การอพยพหนีไฟเป็นไปโดยสะดวก 11.กำหนดให้มีพื้นที่จุดรวมพล ไม่น้อยกว่า 1 คน ต่อพื้นที่ 0.25 ตารางเมตร โดยจุดรวมพลดังกล่าวนี้ เจ้าของโครงการสามารถเปลี่ยนแปลงได้ โดยประเมินจากการฝึกซ้อมการหนีไฟและดับเพลิงประจำปี 12.จัดให้มีการตรวจสอบอาคารชุดพักอาศัยที่มีการก่อสร้างแล้วเสร็จจะต้องมีการตรวจสอบใหญ่ ซึ่งจะกระทำทุก ๆ 5 ปี และตรวจสอบประจำปี ซึ่งต้องมีการตรวจสอบระบบและอุปกรณ์ประกอบของอาคาร ได้แก่ ระบบดับเพลิง 13.จัดให้มีการตรวจสอบประสิทธิภาพการทำงานของระบบดับเพลิงและระบบป้องกันอัคคีภัยให้เป็นไปตามคู่มือของผลิตภัณฑ์อย่างสม่ำเสมอว่าสามารถใช้งานได้จริงเมื่อเกิดเหตุการณ์เพลิงไหม้	

ANANDA DEVELOPMENT
บริษัท อนันดา ดีเวลลอปเม้นท์ จำกัด (มหาชน)
ANANDA DEVELOPMENT PUBLIC COMPANY LIMITED

กุมภาพันธ์ 2557.....
(นายประสาน ประภาวุฒิกุล)
ผู้รับมอบอำนาจ
บริษัท อนันดา ดีเวลลอปเม้นท์ จำกัด (มหาชน)

กุมภาพันธ์ 2557.....
(นายสุวิทย์ วรรณประดิษฐ)
ผู้ชำนาญการด้านสิ่งแวดล้อม
บริษัท อีโคซิสเต็ม เอ็นจิเนียริ่ง คอนซัลแตนท์ จำกัด

ตารางที่ 2 (37) รายการแสดงผลกระทบสิ่งแวดล้อมที่สำคัญ มาตรการป้องกันและแก้ไขผลกระทบสิ่งแวดล้อม และมาตรการติดตามตรวจสอบผลกระทบสิ่งแวดล้อม ช่วงเปิดดำเนินการ
โครงการอาคารชุดไอดีโอ คิว ราชเทวี ตั้งอยู่ที่ถนนเพชรบุรี แขวงถนนพญาไท เขตราชเทวี กรุงเทพมหานคร

องค์ประกอบทางสิ่งแวดล้อม	ผลกระทบต่อสิ่งแวดล้อมที่สำคัญ	มาตรการป้องกันและแก้ไขผลกระทบสิ่งแวดล้อม	มาตรการติดตามตรวจสอบผลกระทบสิ่งแวดล้อม
	9. การเข้าพักอาศัยของผู้พักอาศัยจำนวนมาก - การพัฒนาโครงการ จะทำให้มีผู้พักอาศัยในบริเวณดังกล่าวเพิ่มมากขึ้น ซึ่งมาจากหลากหลายอาชีพ ต่างท้องที่มาอยู่รวมกันในเขตรั้วโครงการเดียวกัน อาจมีความขัดแย้งทางความคิดวัฒนธรรมการเป็นอยู่ ตลอดจนจิตใต้สำนึกของแต่ละคน กรณีที่ไม่มีการปรับความคิดหรือไม่มีการพูดคุย หรือไม่มีกิจกรรมอาจก่อให้เกิดความขัดแย้งกันได้	1. จัดให้มีสระว่ายน้ำ และห้องออกกำลังกาย เพื่อส่งเสริมการออกกำลังกายของผู้พักอาศัยภายในโครงการ 2. จัดให้มีพื้นที่สีเขียวบริเวณชั้นล่าง และบนอาคารเพื่อเพิ่มทัศนียภาพที่ร่มรื่นให้กับอาคาร มีพื้นที่สวนทั้งหมดประมาณ 1,229.30 ตารางเมตร โดยปลูกตามแนวรั้วของโครงการ และพื้นที่ว่างของโครงการ 3. บำรุงรักษาต้นไม้ และตัดแต่งกิ่งให้ดูสวยงาม	-
	10. การพลัดตกจากที่สูง - การพลัดตกจากที่สูงในช่วงเปิดดำเนินการ อาจมีสาเหตุมาจากการขาดความระวัดระวัง ได้แก่ การทำเศษวัสดุตกหล่น เช่น กระถางต้นไม้ เป็นต้น	1. ประชาสัมพันธ์ขอความร่วมมือให้ผู้พักอาศัยดูแลวัสดุต่าง ๆ บริเวณระเบียงที่อาจจะพลัดตกจากระเบียงลงสู่พื้นชั้นล่างของโครงการ 2. จัดให้มีฝ้ายช่าง และเจ้าหน้าที่คอยตรวจสอบตำแหน่งจุดเสี่ยงที่มีผลต่อการพลัดตกจากอาคารอย่างสม่ำเสมอ และแก้ไขอย่างเร่งด่วน	-
4.3 อาชีวอนามัย และความปลอดภัย	- โครงการจะจัดให้มีแม่บ้านเป็นผู้ดูแลรักษาความสะอาดของโครงการ การจัดการขยะมูลฝอย รวมทั้งมีฝ่ายช่างที่มีหน้าที่ดูแลระบบสาธารณูปโภค และสาธารณูปการของโครงการตลอดระยะเวลาเปิดดำเนินโครงการ ได้แก่ ระบบน้ำใช้ ระบบบำบัดน้ำเสีย ระบบระบายน้ำ ระบบไฟฟ้า ระบบระบายอากาศ และระบบป้องกันอัคคีภัย เพื่อความสะดวกและความปลอดภัยของผู้พักอาศัยภายในโครงการ	-	-
4.4 การศึกษา	ภายในเขตราชเทวี มีสถานศึกษาระดับต่าง ๆ ทั้งภาครัฐบาลและเอกชนจำนวนหลายแห่ง ซึ่งเมื่อเทียบกับจำนวนนักเรียนแล้วถือว่าเพียงพอ และยังสามารถรองรับบุตรหลานของผู้ที่จะเข้ามาพักอาศัยในโครงการและในบริเวณนี้ได้อีก ประกอบกับประชาชนในเขตราชเทวี มีทางเลือกทางการศึกษามากมาย อีกทั้งรัฐบาลมีนโยบายในการสนับสนุนทางการศึกษามีระบบเงินกู้ยืม ทำให้ผู้ที่มีความตั้งใจในการศึกษาต่อมีโอกาสและมี	-	

กุมภาพันธ์ 2557.....
(นายประสาน ประภาวุฒิกุล)
ผู้รับมอบอำนาจ
บริษัท อนันดา ดีเวลลอปเม้นท์ จำกัด (มหาชน)

กุมภาพันธ์ 2557.....
(นายสุวิทย์ วรรณประดิษฐ)
ผู้ชำนาญการด้านสิ่งแวดล้อม
บริษัท อีโคซิสเต็ม เอ็นจิเนียริ่ง คอนซัลแตนท์ จำกัด

ตารางที่ 2 (38) รายการแสดงผลกระทบสิ่งแวดล้อมที่สำคัญ มาตรการป้องกันและแก้ไขผลกระทบสิ่งแวดล้อม และมาตรการติดตามตรวจสอบผลกระทบสิ่งแวดล้อม ช่วงเปิดดำเนินการ
โครงการอาคารชุดไอดีโอ คิว ราชเทวี ตั้งอยู่ที่ถนนเพชรบุรี แขวงถนนพญาไท เขตราชเทวี กรุงเทพมหานคร

องค์ประกอบทางสิ่งแวดล้อม	ผลกระทบต่อสิ่งแวดล้อมที่สำคัญ	มาตรการป้องกันและแก้ไขผลกระทบสิ่งแวดล้อม	มาตรการติดตามตรวจสอบผลกระทบสิ่งแวดล้อม
	ความพยายามมากยิ่งขึ้นที่จะเลือกเข้ารับการศึกษาจากสถาบันที่ตรงกับความพึงพอใจสูงสุด		
4.5 ศาสนา	- เนื่องจากคนไทยไม่มีปัญหาด้านการแบ่งแยกศาสนา ประเพณีและวัฒนธรรม มีการใช้ชีวิตร่วมกันอย่างประสมกลมกลืน ดังนั้นคาดว่าทั้งช่วงก่อสร้างและเปิดดำเนินการ คาดว่าจะเกิดผลกระทบด้านนี้น้อยมาก	-	
4.6 ความปลอดภัยสาธารณะ	- โครงการจัดให้มีระบบรักษาความปลอดภัยในโครงการอย่างเข้มงวด ประกอบด้วยเจ้าหน้าที่รักษาความปลอดภัยตลอด 24 ชั่วโมง สามารถตรวจสอบผู้เข้ามาเยี่ยมเยือนภายในโครงการได้ตลอดเวลาจึงคาดว่าสามารถให้ความปลอดภัยต่อผู้พักอาศัย และพื้นที่ใกล้เคียงโครงการได้อย่างเพียงพอ	<u>มาตรการลดผลกระทบด้านความปลอดภัยสาธารณะต่อชุมชนโดยรอบ</u> 1. การเข้า-ออกโครงการ ด้วยระบบไม้กั้นอัตโนมัติ และจัดเจ้าหน้าที่รักษาความปลอดภัยประจำทางเข้า-ออกโครงการ โดยบุคคลภายนอกต้องแลกบัตรกับเจ้าหน้าที่รักษาความปลอดภัยก่อนเข้าโครงการทุกครั้ง 2. จัดให้มีเจ้าหน้าที่รักษาความปลอดภัย ออกตรวจดูแลความเรียบร้อยตลอด 24 ชั่วโมง เพื่อดูแลความเรียบร้อยบริเวณด้านหน้าโครงการตลอดเวลา 3. จัดให้มีกล้องวงจรปิด (CCTV) บริเวณทางเข้า-ออกโครงการ และบริเวณจุดอับในทุก ๆ ชั้น ของอาคารพักอาศัยภายในโครงการ และระบบศูนย์รับแจ้งเหตุฉุกเฉิน เมื่อมีเหตุการณ์ฉุกเฉินเกิดขึ้น เจ้าหน้าที่โครงการสามารถโทรแจ้งไปยังศูนย์รับแจ้งเหตุของหน่วยงานฉุกเฉิน เช่น สถานีตำรวจ หน่วยงานดับเพลิง และโรงพยาบาล 4. ควบคุมการเข้า-ออกอาคารพักอาศัย ด้วยระบบคีย์การ์ดบริเวณทางเข้าออกโถงต้อนรับของอาคาร เพื่อป้องกันอันตรายที่เกิดจากบุคคลจากภายนอก 5. ในกรณีที่เกิดสถานการณ์ที่มีความเสี่ยงต่อความไม่ปลอดภัยในบริเวณใกล้เคียงกับพื้นที่โครงการ โครงการจะต้องจัดให้มีมาตรการ	

ANANDA DEVELOPMENT
บริษัท อนันดา ดีเวลลอปเม้นท์ จำกัด (มหาชน)
ANANDA DEVELOPMENT PUBLIC COMPANY LIMITED

กุมภาพันธ์ 2557.....
(นายประสาน ประภาวุฒิกุล)
ผู้รับมอบอำนาจ
บริษัท อนันดา ดีเวลลอปเม้นท์ จำกัด (มหาชน)

กุมภาพันธ์ 2557.....
(นายสุวิทย์ วรรณประดิษฐ)
ผู้ชำนาญการด้านสิ่งแวดล้อม
บริษัท อีโคซิสเต็ม เอ็นจิเนียริ่ง คอนซัลแตนท์ จำกัด

ตารางที่ 2 (39) รายการแสดงผลกระทบสิ่งแวดล้อมที่สำคัญ มาตรการป้องกันและแก้ไขผลกระทบสิ่งแวดล้อม และมาตรการติดตามตรวจสอบผลกระทบสิ่งแวดล้อม ช่วงเปิดดำเนินการ
โครงการอาคารชุดไอดีโอ คิว ราชเทวี ตั้งอยู่ที่ถนนเพชรบุรี แขวงถนนพญาไท เขตราชเทวี กรุงเทพมหานคร

องค์ประกอบทางสิ่งแวดล้อม	ผลกระทบต่อสิ่งแวดล้อมที่สำคัญ	มาตรการป้องกันและแก้ไขผลกระทบสิ่งแวดล้อม	มาตรการติดตามตรวจสอบผลกระทบสิ่งแวดล้อม
		ดังต่อไปนี้ 5.1 บุคลากรที่มีหน้าที่รับผิดชอบในการดูแลรักษาความปลอดภัย ได้แก่ ผู้จัดการด้านความปลอดภัย กรรมการควบคุมรักษาความปลอดภัย และหัวหน้าชุดปฏิบัติงาน จะต้องติดตามสถานการณ์ความไม่ปลอดภัยอย่างใกล้ชิด 5.2 ผู้ตรวจสอบด้านความปลอดภัยจะต้องทำการประเมินความเสี่ยงต่อเหตุการณ์ฉุกเฉิน และนำเสนอต่อผู้อำนวยการรักษาความปลอดภัย เพื่อหาแนวทางการควบคุมและป้องกันสถานการณ์ที่จะก่อให้เกิดอันตรายต่อผู้พักอาศัยภายในโครงการ และเพื่อป้องกันการใช้โครงการเป็นสถานที่ในการก่อเหตุสร้างความไม่สงบ 5.3 ผู้ตรวจสอบด้านความปลอดภัยจะต้องประสานงานกับหัวหน้าชุดปฏิบัติงานในการตรวจสอบผู้พักอาศัยภายในโครงการมากกว่าปกติ เช่น การตรวจสอบอาวุธที่พกพาเข้ามาในโครงการด้วยเครื่องตรวจจับโลหะ และการตรวจสอบรถยนต์ที่เข้า-ออกโครงการทุกคัน 5.4 จัดให้มีอัตรากำลังเจ้าหน้าที่รักษาความปลอดภัยมากขึ้น เพื่อเดินตรวจตราการกระทำความผิดภายในโครงการ โดยจะต้องทำการตรวจตราทุกชั้น และมีการบันทึกข้อความรายงานสถานการณ์ในบริเวณที่รับผิดชอบ 5.5 เมื่อมีเหตุการณ์ที่คาดว่าจะมีความเสี่ยงต่อการเกิดความไม่ปลอดภัย จะต้องรายงานต่อผู้อำนวยการด้านความปลอดภัยโดยตรง เพื่อประสานงานขอความช่วยเหลือจากเจ้าหน้าที่ตำรวจและหน่วยรักษาความปลอดภัยของราชการที่ดูแลรับผิดชอบในพื้นที่โครงการ 6. ในกรณีที่เกิดสถานการณ์ฉุกเฉินในบริเวณใกล้เคียงกับพื้นที่โครงการ โครงการจะต้องจัดให้มีมาตรการดังต่อไปนี้	

ANANDA DEVELOPMENT
บริษัท อนันดา ดีเวลลอปเม้นท์ จำกัด (มหาชน)
ANANDA DEVELOPMENT PUBLIC COMPANY LIMITED

กุมภาพันธ์ 2557.....
(นายประสาน ประภาวุฒิกุล)
ผู้รับมอบอำนาจ
บริษัท อนันดา ดีเวลลอปเม้นท์ จำกัด (มหาชน)

กุมภาพันธ์ 2557.....
(นายสุวิทย์ วรรณประดิษฐ์)
ผู้อำนาญการด้านสิ่งแวดล้อม
บริษัท อีโคซิสเต็ม เอ็นจิเนียริ่ง คอนซัลแต้นท์ จำกัด

ตารางที่ 2 (40) รายการแสดงผลกระทบสิ่งแวดล้อมที่สำคัญ มาตรการป้องกันและแก้ไขผลกระทบสิ่งแวดล้อม และมาตรการติดตามตรวจสอบผลกระทบสิ่งแวดล้อม ช่วงเปิดดำเนินการ
โครงการอาคารชุดไอดีโอ คิว ราชเทวี ตั้งอยู่ที่ถนนเพชรบุรี แขวงถนนพญาไท เขตราชเทวี กรุงเทพมหานคร

องค์ประกอบทางสิ่งแวดล้อม	ผลกระทบต่อสิ่งแวดล้อมที่สำคัญ	มาตรการป้องกันและแก้ไขผลกระทบสิ่งแวดล้อม	มาตรการติดตามตรวจสอบผลกระทบสิ่งแวดล้อม
		6.1ห้ามบุคคลภายนอกเข้า พร้อมทั้งจัดให้มีเจ้าหน้าที่รักษาความปลอดภัยของโครงการเดินตรวจตราในทุกชั้นของโครงการตลอดช่วงระยะเวลาในการเกิดสถานการณ์ไม่ปกติ พร้อมทั้งบันทึกข้อมูลเพื่อรายงานสถานการณ์ปัจจุบันในบริเวณที่รับผิดชอบ 6.2 จัดให้มีอัตราจำนวนเจ้าหน้าที่ในการดูแลรักษาความปลอดภัยมากเป็นพิเศษ เพื่อทำการตรวจสอบผู้ที่จะกระทำความผิด โดยเฉพาะบริเวณทางเข้า-ออกโครงการ โดยรอบโครงการและบนอาคาร 6.3ประสานงานกับเจ้าหน้าที่ตำรวจในท้องที่ เพื่อเข้ามาประจำจุดตามความเห็นของคณะเจ้าหน้าที่ที่รับผิดชอบในท้องที่ หรือตามความเห็นประกาศสถานการณ์จุกเฉินเป็นกรณีไป **มาตรการลดผลกระทบด้านความปลอดภัยสาธารณะต่อชุมชน** 1. จัดให้มีแผนงานความปลอดภัยเรื่องยาเสพติดของโครงการ โดยเจ้าของโครงการต้องทำแผนให้สอดคล้องกับโครงสร้างการบริหารงาน และประสานงานกับกองบัญชาการตำรวจปราบปรามยาเสพติด และสำนักงานตรวจคนเข้าเมืองเป็นประจำทุกปี 2. รณรงค์ให้เจ้าหน้าที่ดูแลอาคาร ติดบอร์ดประชาสัมพันธ์ และให้ความรู้เกี่ยวกับโทษของยาเสพติด 3. การเข้า-ออกโครงการ ด้วยระบบไม้กั้นอัตโนมัติ และจัดเจ้าหน้าที่รักษาความปลอดภัยประจำทางเข้า-ออกโครงการ โดยบุคคลภายนอกต้องแลกบัตรกับเจ้าหน้าที่รักษาความปลอดภัยก่อนเข้าโครงการทุกครั้ง 4. จัดให้มีเจ้าหน้าที่รักษาความปลอดภัย ออกตรวจดูแลความเรียบร้อยตลอด 24 ชั่วโมง เพื่อดูแลความเรียบร้อยบริเวณด้านหน้าโครงการตลอดเวลา	

ANANDA DEVELOPMENT
บริษัท อนันดา ดีเวลลอปเม้นท์ จำกัด (มหาชน)
ANANDA DEVELOPMENT PUBLIC COMPANY LIMITED

กุมภาพันธ์ 2557.....
(นายประสาน ประภาวุฒิกุล)
ผู้รับมอบอำนาจ
บริษัท อนันดา ดีเวลลอปเม้นท์ จำกัด (มหาชน)

กุมภาพันธ์ 2557.....
(นายสุวิทย์ วรรณประดิษฐ)
ผู้ชำนาญการด้านสิ่งแวดล้อม
บริษัท อีโคซิสเต็ม เอ็นจิเนียริ่ง คอนซัลแต้นท์ จำกัด

ตารางที่ 2 (41) รายการแสดงผลกระทบสิ่งแวดล้อมที่สำคัญ มาตรการป้องกันและแก้ไขผลกระทบสิ่งแวดล้อม และมาตรการติดตามตรวจสอบผลกระทบสิ่งแวดล้อม ช่วงเปิดดำเนินการ
โครงการอาคารชุดไอดีโอ คิว ราชเทวี ตั้งอยู่ที่ถนนเพชรบุรี แขวงถนนพญาไท เขตราชเทวี กรุงเทพมหานคร

องค์ประกอบทางสิ่งแวดล้อม	ผลกระทบต่อสิ่งแวดล้อมที่สำคัญ	มาตรการป้องกันและแก้ไขผลกระทบสิ่งแวดล้อม	มาตรการติดตามตรวจสอบผลกระทบสิ่งแวดล้อม
		5. จัดให้มีกล้องวงจรปิด (CCTV) บริเวณทางเข้า-ออกโครงการ และบริเวณจุดล็อบบี้ในทุก ๆ ชั้นของอาคารพักอาศัยภายในโครงการ และระบบศูนย์รับแจ้งเหตุฉุกเฉิน เมื่อมีเหตุการณ์ฉุกเฉินเกิดขึ้น เจ้าหน้าที่โครงการสามารถโทรแจ้งไปยังศูนย์รับแจ้งเหตุของหน่วยงานฉุกเฉิน เช่น สถานีตำรวจ หน่วยงานดับเพลิง และโรงพยาบาล 6. ควบคุมการเข้า-ออกอาคารพักอาศัย ด้วยระบบคีย์การ์ดบริเวณทางเข้าออกโถงต้อนรับของอาคาร เพื่อป้องกันอันตรายที่เกิดจากบุคคลจากภายนอก	
4.7 การป้องกันอัคคีภัย	- โครงการจัดเป็นอาคารสูง และอาคารขนาดใหญ่พิเศษ จำนวน 1 อาคาร จัดให้มีอุปกรณ์เตือนและป้องกันอัคคีภัยอย่างครบถ้วนตามกฎหมาย ประกอบกับอยู่ใกล้กับสถานีดับเพลิงพญาไทมากที่สุด สามารถเข้าถึงพื้นที่หากเกิดเหตุฉุกเฉินได้อย่างรวดเร็ว และสามารถให้การช่วยเหลือสนับสนุน ซึ่งกันและกันได้อย่างมีประสิทธิภาพและฉับไว	1. ติดตั้งระบบป้องกันอัคคีภัย และระบบระบายอากาศได้ระบุไว้ในรายงานฯ ซึ่งเป็นไปตามกฎกระทรวงฉบับที่ 33 (พ.ศ.2535) และกฎกระทรวงฉบับที่ 50 (พ.ศ.2540) ออกตามความในพระราชบัญญัติควบคุมอาคาร พ.ศ.2522 รวมถึงข้อกำหนดที่เกี่ยวข้องระบบป้องกันอัคคีภัย (ภาพที่ 5) 2. จัดให้มี Fire Pump จำนวน 2 ชุด ขนาด 750 GPM และน้ำสำรองดับเพลิง ขนาด 86 ลูกบาศก์เมตร ตู้เก็บสายฉีดน้ำดับเพลิง จำนวน 2 ตู้ ติดตั้งบริเวณหน้าบันไดหลัก และโถงลิฟท์ดับเพลิง 3. จัดให้มีหัวรับน้ำดับเพลิงนอกอาคาร เป็นท่อขนาดเส้นผ่านศูนย์กลาง 65x65x65x150 มิลลิเมตร เป็นหัวรับน้ำแบบ 2 ทาง จำนวน 2 หัว เพื่อรับน้ำจากรถดับเพลิงเข้าสู่ท่อจ่ายน้ำดับเพลิงของโครงการ และเก็บสำรองไว้ในถังเก็บน้ำสำรองดับเพลิงชั้นที่ 8 สำหรับในกรณีฉุกเฉินยังสามารถสูบน้ำจากสระว่ายน้ำชั้นที่ 37 ช่วยดับเพลิงได้ 4. จัดให้มีประตูหนีไฟของอาคารสามารถเปิดย้อนกลับในทิศทางเดิมได้ (Re-entry) และระบุตำแหน่งชั้นที่สามารถเปิดย้อนกลับได้ให้ชัดเจนอย่างน้อยทุก ๆ 5 ชั้น	- ตรวจสอบระบบเตือนภัย และป้องกันอัคคีภัยให้ใช้การได้ดี ตามคู่มือแนะนำผลิตภัณฑ์ - ผู้รับผิดชอบ : เจ้าของโครงการ(กรณียังไม่ได้ก่อตั้งนิติบุคคล) หรือนิติบุคคลอาคารชุด

ANANDA DEVELOPMENT
บริษัท อนันดา ดีเวลลอปเม้นท์ จำกัด (มหาชน)
ANANDA DEVELOPMENT PUBLIC COMPANY LIMITED

กุมภาพันธ์ 2557.....
(นายประสาน ประภาวุฒิกุล)
ผู้รับมอบอำนาจ
บริษัท อนันดา ดีเวลลอปเม้นท์ จำกัด (มหาชน)

กุมภาพันธ์ 2557.....
(นายสุวิทย์ วรรณประดิษฐ์)
ผู้ชำนาญการด้านสิ่งแวดล้อม
บริษัท อีโคซิสเต็ม เอ็นจิเนียริ่ง คอนซัลแตนท์ จำกัด

ตารางที่ 2 (42) รายการแสดงผลกระทบสิ่งแวดล้อมที่สำคัญ มาตรการป้องกันและแก้ไขผลกระทบสิ่งแวดล้อม และมาตรการติดตามตรวจสอบผลกระทบสิ่งแวดล้อม ช่วงเปิดดำเนินการ
โครงการอาคารชุดไอดีโอ คิว ราชเทวี ตั้งอยู่ที่ถนนเพชรบุรี แขวงถนนพญาไท เขตราชเทวี กรุงเทพมหานคร

องค์ประกอบทางสิ่งแวดล้อม	ผลกระทบต่อสิ่งแวดล้อมที่สำคัญ	มาตรการป้องกันและแก้ไขผลกระทบสิ่งแวดล้อม	มาตรการติดตามตรวจสอบผลกระทบสิ่งแวดล้อม
		5. ตรวจสอบระบบป้องกันอัคคีภัยให้ใช้การได้อยู่เสมอ ตามคำแนะนำของผู้ผลิต หากพบว่าชำรุดหรือใช้การไม่ได้ให้รีบแก้ไขทันที 6. ติดป้ายแนะนำการใช้อุปกรณ์แต่ละชนิดไว้บริเวณที่อุปกรณ์ติดตั้งอยู่ 7. ติดตั้งแบบแปลนแผนผังตำแหน่งที่ติดตั้งอุปกรณ์ดับเพลิงต่าง ๆ บริเวณโถงลิฟต์แต่ละชั้นของอาคาร 8. จัดให้มีการอบรมวิธีการใช้อุปกรณ์และระบบป้องกันอัคคีภัย รวมถึงแหล่งน้ำสำรองดับเพลิงของอาคารจากชั้นใต้ดิน ชั้นดาดฟ้า และจากสระว่ายน้ำของโครงการ และฝึกอบรมเรื่องการซ้อมอพยพย้ายคนเมื่อเกิดเพลิงไหม้แก่เจ้าหน้าที่ของโครงการ เจ้าหน้าที่รักษาความปลอดภัย เพื่อให้สามารถใช้งานได้ทันท่วงทีและไม่ตกใจกลัว 9. จัดให้มีแผนการป้องกันและดับเพลิงของอาคารโครงการ โดยเจ้าของโครงการ ต้องปรับปรุงให้สอดคล้องกับโครงสร้างการบริหารงานและปรับปรุงให้สอดคล้องกับสถานการณ์ที่ได้จากการฝึกซ้อมการอพยพหนีไฟ และควรดับเพลิงเพื่อให้ได้แผนการป้องกัน และดับเพลิงของโครงการที่มีประสิทธิภาพ 10.จัดให้มีการซ้อมการอพยพหนีไฟและการดับเพลิงของโครงการ โดยประสานงานกับสถานีดับเพลิงพญาไท เป็นประจำทุกปี 11.บริเวณเส้นทางการหนีไฟ บันไดหนีไฟห้ามมิให้มีสิ่งกีดขวางใด ๆ เพื่อให้การอพยพหนีไฟเป็นไปโดยสะดวก 12.กำหนดให้มีพื้นที่จุดรวมพล ไม่น้อยกว่า 1 คน ต่อพื้นที่ 0.25 ตารางเมตร โดยจุดรวมพลดังกล่าวนี้ เจ้าของโครงการสามารถเปลี่ยนแปลงได้ โดยประเมินจากการฝึกซ้อมการหนีไฟและดับเพลิงประจำปี (ภาพที่ 6) 13.จัดให้มีการตรวจสอบอาคารชุดพักอาศัยที่มีการก่อสร้างแล้วเสร็จจะต้องมีการตรวจสอบใหญ่ ซึ่งจะกระทำทุก ๆ 5 ปี และตรวจสอบประจำปี ซึ่งต้องมีการตรวจสอบระบบและอุปกรณ์ประกอบของ	

ANANDA DEVELOPMENT
บริษัท อนันดา ดีเวลลอปเม้นท์ จำกัด (มหาชน)
ANANDA DEVELOPMENT PUBLIC COMPANY LIMITED

กุมภาพันธ์ 2557.....
(นายประสาน ประภาวุฒิกุล)
ผู้รับมอบอำนาจ
บริษัท อนันดา ดีเวลลอปเม้นท์ จำกัด (มหาชน)

กุมภาพันธ์ 2557.....
(นายสุวิทย์ วรรณปจรัยธรรม)
ผู้ชำนาญการด้านสิ่งแวดล้อม
บริษัท อีโคซิสเต็ม เอ็นจิเนียริ่ง คอนซัลแตนท์ จำกัด

ตารางที่ 2 (43) รายการแสดงผลกระทบสิ่งแวดล้อมที่สำคัญ มาตรการป้องกันและแก้ไขผลกระทบสิ่งแวดล้อม และมาตรการติดตามตรวจสอบผลกระทบสิ่งแวดล้อม ช่วงเปิดดำเนินการ
โครงการอาคารชุดไอดีโอ คิว ราชเทวี ตั้งอยู่ที่ถนนเพชรบุรี แขวงถนนพญาไท เขตราชเทวี กรุงเทพมหานคร

องค์ประกอบทางสิ่งแวดล้อม	ผลกระทบต่อสิ่งแวดล้อมที่สำคัญ	มาตรการป้องกันและแก้ไขผลกระทบสิ่งแวดล้อม	มาตรการติดตามตรวจสอบผลกระทบสิ่งแวดล้อม
		อาคาร ได้แก่ ระบบดับเพลิง 14.จัดให้มีการตรวจสอบประสิทธิภาพการทำงานของระบบดับเพลิงและระบบป้องกันอัคคีภัยให้เป็นไปตามคู่มือของผลิตภัณฑ์อย่างสม่ำเสมอว่าสามารถใช้งานได้จริงเมื่อเกิดเหตุการณ์เพลิงไหม้	
4.8 สุนทรียภาพและทัศนียภาพ	(1) <u>การบดบังทัศนียภาพ</u> - การก่อสร้างโครงการมีลักษณะเป็นอาคารสูง และขนาดใหญ่ การออกแบบทางด้านสถาปัตยกรรมของโครงการเน้นความสวยงาม เหมาะสมไม่ขัดต่อข้อกำหนดของกรุงเทพมหานคร ประกอบกับพื้นที่หรือติดพื้นที่โครงการและใกล้เคียงไม่มีแหล่งโบราณสถาน โบราณคดีที่สำคัญ คาดว่าการดำเนินการจะก่อให้เกิดผลกระทบในระดับต่ำ - โครงการออกแบบให้มีพื้นที่สีเขียวรวมทั้งหมด 1,229.30 ตารางเมตร ในขณะที่มีผู้พักอาศัยประมาณ 1,216 คน ดังนั้นจะเห็นว่าอัตราส่วนระหว่างผู้พักอาศัยในโครงการต่อพื้นที่สีเขียวที่ออกแบบไว้คิดเป็น 1 คน : 1 ตารางเมตร คาดว่าโครงการมีพื้นที่สีเขียวเพียงพอต่อจำนวนผู้พักอาศัย - การออกแบบโครงการอาคารชุดไอดีโอ คิว ราชเทวี จัดให้มีระยะถอยร่น 6-14 เมตร และจัดให้มีพื้นที่สีเขียวบริเวณโดยรอบพื้นที่โครงการ	1. จัดให้มีรั้วโครงการสูงไม่น้อยกว่า 2 เมตร โดยรอบโครงการ พร้อมทั้งปลูกไม้ยืนต้นโดยรอบบริเวณแนวรั้วโครงการ เพื่อบดบังสายตาต่ออาคารข้างเคียง 2. จัดให้มีการออกแบบอาคารเป็นสีขาว เทา และเทาเข้ม พร้อมทั้งติดกระจกนิรภัยติดฟิล์มสามิเนตใส ความหนา 8 มิลลิเมตร ที่มีปริมาณการสะท้อนแสงของกระจกประมาณร้อยละ 8 ซึ่งตามกฎกระทรวงฉบับที่ 48 (พ.ศ.2540) ออกตามความในพระราชบัญญัติควบคุมอาคาร พ.ศ.2522 ได้กำหนดให้ผนังอาคารต้องมีปริมาณการสะท้อนแสงไม่เกินร้อยละ 30 เพื่อมิให้เกิดแสงสะท้อนรบกวนอาคารข้างเคียง รวมถึงความปลอดภัย และสีของอาคารที่ใช้เป็นรูปแบบสีด้านและใช้สีเข้ม เพื่อลดปัญหาการสะท้อนแสงด้วย 3. จัดให้มีพื้นที่สีเขียวบริเวณชั้นพื้นดิน และบนอาคารขนาด 1,229.30 ตารางเมตร คิดเป็นสัดส่วน 1 คน ต่อพื้นที่สีเขียว 1 ตารางเมตร โดยตำแหน่งที่ปลูกจะอยู่ตามแนวรั้วของโครงการโดยรอบ บริเวณเปิดโล่งบนอาคาร และด้านหน้าโครงการ เพื่อช่วยลดการสะท้อนแสง และเพิ่มความนุ่มนวลสบายตา และทำให้อาคารโครงการไม่แข็งกระด้าง เกิดภูมิทัศน์ที่ดีทั้งจากการมองภายในโครงการ และจากภายนอกสู่ภายในโครงการ (ภาพที่ 7) 4. บริเวณแนวเขตที่ดินโดยรอบอาคารจัดให้ปลูกไม้ยืนต้นยาวตลอดแนว เพื่อสามารถช่วยดูดซับ และกรองฝุ่น กลิ่น จากเขม่าไอเสียรถยนต์ได้	- ตรวจสอบการเจริญเติบโตของต้นไม้ในแปลงสวนหย่อมหรือสวนน้ำ และต้นหญ้า หากพบว่ามีต้นไม้เหี่ยวเฉา หรือตายให้บำรุงดูแล และปลูกซ่อมแซมเพิ่มเติมทันที - ผู้รับผิดชอบ : เจ้าของโครงการ(กรณียังไม่ได้ก่อตั้งนิติบุคคล) หรือนิติบุคคลอาคารชุด

ANANDA DEVELOPMENT
บริษัท อนันดา ดีเวลลอปเม้นท์ จำกัด (มหาชน)
ANANDA DEVELOPMENT PUBLIC COMPANY LIMITED

กุมภาพันธ์ 2557.....
(นายประสาน ประภาวุฒิกุล)
ผู้รับมอบอำนาจ
บริษัท อนันดา ดีเวลลอปเม้นท์ จำกัด (มหาชน)

กุมภาพันธ์ 2557.....
(นายสุวิทย์ วรรณประดิษฐ์)
ผู้ชำนาญการด้านสิ่งแวดล้อม
บริษัท อีโคซิสเต็ม เอ็นจีเนียริ่ง คอนซัลแตนท์ จำกัด

ตารางที่ 2 (44) รายการแสดงผลกระทบสิ่งแวดล้อมที่สำคัญ มาตรการป้องกันและแก้ไขผลกระทบสิ่งแวดล้อม และมาตรการติดตามตรวจสอบผลกระทบสิ่งแวดล้อม ช่วงเปิดดำเนินการ
โครงการอาคารชุดไอดีโอ คิว ราชเทวี ตั้งอยู่ที่ถนนเพชรบุรี แขวงถนนพญาไท เขตราชเทวี กรุงเทพมหานคร

องค์ประกอบทางสิ่งแวดล้อม	ผลกระทบต่อสิ่งแวดล้อมที่สำคัญ	มาตรการป้องกันและแก้ไขผลกระทบสิ่งแวดล้อม	มาตรการติดตามตรวจสอบผลกระทบสิ่งแวดล้อม
	(2) การบดบังทิศทางลม พื้นที่ที่จะได้รับผลกระทบด้านทิศทางลม ได้แก่ ◉ กลุ่มอาคารที่อยู่ทางทิศใต้ - จะได้รับผลกระทบจากอิทธิพลของกระแสลมฝ่ายเหนือ ตั้งแต่ช่วงเดือนพฤศจิกายน ถึง กุมภาพันธ์ ซึ่งเป็นฤดูหนาว มีระยะเวลาประมาณ 3 เดือน - บริเวณที่ติดกับโครงการด้านนี้ประกอบด้วยถนนเพชรบุรี กรมการพลังงานทหาร และอาคารชุดพักอาศัยดิ แอดเดรส สยาม คาดว่าจะได้รับผลกระทบเรื่องกระแสลมน้อยระดับปานกลางถึงสูง ซึ่งโครงการได้จัดให้มีมาตรการลดผลกระทบในด้านคุณภาพอากาศ ซึ่งแสดงไว้แล้วในหัวข้อข้างต้น ◉ กลุ่มอาคารที่อยู่ทางทิศตะวันออก และทิศเหนือ - จะได้รับผลกระทบจากอิทธิพลของกระแสลมตะวันตกเฉียงใต้ ตั้งแต่ช่วงเดือนมีนาคม-มิถุนายน ซึ่งเป็นฤดูร้อน ระยะเวลาประมาณ 4 เดือน - บริเวณที่ติดกับโครงการด้านนี้ประกอบด้วยบ้านพักอาศัยสูง 2 ชั้น และอาคารชุดพักอาศัย เพชร 9 ทาวเวอร์ คาดว่าจะได้รับผลกระทบเรื่องกระแสลมน้อยระดับปานกลางถึงสูง ซึ่งทางโครงการได้จัดให้มีมาตรการลดผลกระทบในด้านคุณภาพอากาศ ซึ่งแสดงไว้แล้วในหัวข้อข้างต้น ◉ กลุ่มอาคารที่อยู่ทางทิศตะวันตก และทิศเหนือ จะได้รับผลกระทบจากอิทธิพลของกระแสลมตะวันออกเฉียงใต้ ตั้งแต่ช่วงเดือนกรกฎาคม-ตุลาคม ซึ่งเป็นฤดูฝน ระยะ	5. คอยดูแลรักษาพื้นที่สีเขียวและต้นไม้ในโครงการให้ดูดีสวยงามอยู่เสมอ 6. เจ้าของโครงการแจ้งต่ออาคารบ้านพักอาศัยใกล้เคียง หากถูกบดบังทิศทางลม จากตัวอาคารโครงการ ให้สามารถแจ้งหรือหารือกับเจ้าของโครงการในการแก้ไขผลกระทบดังกล่าวได้ ทั้งนี้ให้แจ้งเจ้าของโครงการได้ตั้งแต่เริ่มการก่อสร้างอาคารจนแล้วเสร็จจนถึงภายหลังการจัดตั้งนิติบุคคลอาคารชุดแล้วเป็นเวลา 1 ปี กรณีที่ทั้ง 2 ฝ่ายตกลงกันไม่ได้ ต้องจัดตั้งคณะกรรมการไตรภาคีขึ้นมา เพื่อเจรจาหาข้อยุติที่เป็นธรรมต่อทั้งสองฝ่าย	

กุมภาพันธ์ 2557.....
(นายประสาน ประภาวุฒิกุล)
ผู้รับมอบอำนาจ
บริษัท อนันดา ดีเวลลอปเม้นท์ จำกัด (มหาชน)

กุมภาพันธ์ 2557.....
(นายสุวิทย์ วรรณประดิษฐ์)
ผู้ชำนาญการด้านสิ่งแวดล้อม
บริษัท อีโคซิสเต็ม เอ็นจิเนียริ่ง คอนซัลแตนท์ จำกัด

ตารางที่ 2 (45) รายการแสดงผลกระทบสิ่งแวดล้อมที่สำคัญ มาตรการป้องกันและแก้ไขผลกระทบสิ่งแวดล้อม และมาตรการติดตามตรวจสอบผลกระทบสิ่งแวดล้อม ช่วงเปิดดำเนินการ
โครงการอาคารชุดไอดีโอ คิว ราชเทวี ตั้งอยู่ที่ถนนเพชรบุรี แขวงถนนพญาไท เขตราชเทวี กรุงเทพมหานคร

องค์ประกอบทางสิ่งแวดล้อม	ผลกระทบต่อสิ่งแวดล้อมที่สำคัญ	มาตรการป้องกันและแก้ไขผลกระทบสิ่งแวดล้อม	มาตรการติดตามตรวจสอบผลกระทบสิ่งแวดล้อม
	เวลาประมาณ 4 เดือน - บริเวณที่ติดกับโครงการด้านนี้ประกอบด้วยอาคารพาณิชย์สูง 3 ชั้น และอาคารชุดพักอาศัย เพชร 9 ทาวเวอร์ คาดว่าจะได้รับผลกระทบเรื่องกระแสลมน้อยระดับปานกลางถึงสูง ซึ่งทางโครงการได้จัดให้มีมาตรการลดผลกระทบในด้านคุณภาพอากาศ ซึ่งแสดงไว้แล้วในหัวข้อข้างต้น (3) <u>การบดบังแสงแดด</u> 1. <u>การบดบังแสงแดดในช่วงฤดูร้อน</u> 1) ผลกระทบในช่วงเช้า กลุ่มอาคารด้านทิศตะวันตกเป็นกลุ่มที่จะได้รับผลกระทบจากการบังแสงแดด ซึ่งเป็นลำแสงตรงของดวงอาทิตย์ในช่วงเช้าถึงเที่ยง (7.00-12.00 น.) ดังนี้ - ผลกระทบแบบมีนัยสำคัญมาก หมายถึง กลุ่มที่ไม่ได้รับแสงเป็นระยะเวลาต่อเนื่องยาวนานตั้งแต่ 4 ชั่วโมง ขึ้นไป คือ อาคารพาณิชย์สูง 3 ชั้น ภายในถนนเพชรบุรีซอย 9 ถนนเพชรบุรีซอย 9 อาคารพาณิชย์สูง 4 ชั้น บนถนนเพชรบุรี และถนนเพชรบุรี - เกิดผลกระทบแบบมีนัยสำคัญปานกลาง หมายถึง กลุ่มที่ไม่ได้รับแสงเป็นระยะเวลาต่อเนื่องยาวนานตั้งแต่ 2 ชั่วโมงแต่ไม่เกิน 4 ชั่วโมง คือ พื้นที่ว่างด้านข้างอาคารชุดพักอาศัยบ้านกลางกรุง และบางส่วนของสถานีรถไฟฟ้า BTS สถานีราชเทวี - เกิดผลกระทบแบบไม่มีนัยสำคัญ หมายถึง กลุ่มที่ไม่ได้รับแสงเป็นระยะเวลาต่อเนื่องยาวนานน้อยกว่า 1 ชั่วโมง คือ บางส่วนของสถานีรถไฟฟ้า BTS สถานีราชเทวี		

กุมภาพันธ์ 2557.....
(นายประสาน ประภาวุฒิกุล)
ผู้รับมอบอำนาจ
บริษัท อนันดา ดีเวลลอปเม้นท์ จำกัด (มหาชน)

กุมภาพันธ์ 2557.....
(นายสุวิทย์ วรรณประดิษฐ์)
ผู้ชำนาญการด้านสิ่งแวดล้อม
บริษัท อีโคซิสเต็ม เอ็นจิเนียริ่ง คอนซัลแตนท์ จำกัด

ตารางที่ 2 (46) รายการแสดงผลกระทบสิ่งแวดล้อมที่สำคัญ มาตรการป้องกันและแก้ไขผลกระทบสิ่งแวดล้อม และมาตรการติดตามตรวจสอบผลกระทบสิ่งแวดล้อม ช่วงเปิดดำเนินการ
โครงการอาคารชุดไอดีโอ คิว ราชเทวี ตั้งอยู่ที่ถนนเพชรบุรี แขวงถนนพญาไท เขตราชเทวี กรุงเทพมหานคร

องค์ประกอบทางสิ่งแวดล้อม	ผลกระทบต่อสิ่งแวดล้อมที่สำคัญ	มาตรการป้องกันและแก้ไขผลกระทบสิ่งแวดล้อม	มาตรการติดตามตรวจสอบผลกระทบสิ่งแวดล้อม
	2) ผลกระทบในช่วงบ่าย ในช่วงบ่ายกลุ่มผู้พักอาศัยที่อยู่ทางฝั่งทิศตะวันออกของโครงการ จะเริ่มได้รับผลกระทบเรื่องการบดบังแสงแดดตั้งแต่ช่วงเวลา 12.00 น. เป็นต้นไปจนกระทั่งดวงอาทิตย์จะลับขอบฟ้าไป - ผลกระทบแบบมีนัยสำคัญมาก หมายถึง กลุ่มที่ไม่ได้รับแสงเป็นระยะเวลาต่อเนื่องยาวนานตั้งแต่ 4 ชั่วโมง ขึ้นไป คือ บ้านพักอาศัยสูง 2 ชั้น ถนนเพชรบุรีซอย 11 - เกิดผลกระทบแบบมีนัยสำคัญปานกลาง หมายถึง กลุ่มที่ไม่ได้รับแสงเป็นระยะเวลาต่อเนื่องยาวนานตั้งแต่ 2 ชั่วโมงแต่ไม่เกิน 4 ชั่วโมง คือ โรงแรมเฟรี่ส และศูนย์การค้าเมโทรแพชั่นมอลล์ - เกิดผลกระทบแบบไม่มีนัยสำคัญ หมายถึง กลุ่มที่ไม่ได้รับแสงเป็นระยะเวลาต่อเนื่องยาวนานน้อยกว่า 1 ชั่วโมง (เวลา 17.00 น.) คือ ถนนเพชรบุรีซอย 13 อาคารพาณิชย์สูง 4 ชั้น 2. <u>การบดบังแสงแดดในช่วงฤดูฝน</u> 1) ผลกระทบในช่วงเช้า กลุ่มอาคารด้านทิศตะวันตกเฉียงเหนือเป็นกลุ่มที่จะได้รับผลกระทบจากการบังแสงแดด ซึ่งเป็นลำแสงตรงของดวงอาทิตย์ในช่วงเช้าถึงเที่ยง (7.00-12.00 น.) ดังนี้ - ผลกระทบแบบมีนัยสำคัญมาก หมายถึง กลุ่มที่ไม่ได้รับแสงเป็นระยะเวลาต่อเนื่องยาวนานตั้งแต่ 4 ชั่วโมง ขึ้นไป คือ ถนนเพชรบุรีซอย 9 อาคารพาณิชย์สูง 3 ชั้น ภายในถนนเพชรบุรีซอย 9 อาคารพาณิชย์สูง 4 ชั้น บนถนนเพชรบุรี ถนนเพชรบุรี และบางส่วนอาคารชุดพักอาศัย บ้านกลางกรุง - เกิดผลกระทบแบบมีนัยสำคัญปานกลาง หมายถึง กลุ่มที่ไม่		

กุมภาพันธ์ 2557.....
(นายประสาน ประภาวุฒิกุล)
ผู้รับมอบอำนาจ
บริษัท อนันดา ดีเวลลอปเม้นท์ จำกัด (มหาชน)

กุมภาพันธ์ 2557.....
(นายสุวิทย์ วรรณประดิษฐ์)
ผู้ชำนาญการด้านสิ่งแวดล้อม
บริษัท อีโคซิสเต็ม เอ็นจิเนียริ่ง คอนซัลแตนท์ จำกัด

ตารางที่ 2 (47) รายการแสดงผลกระทบสิ่งแวดล้อมที่สำคัญ มาตรการป้องกันและแก้ไขผลกระทบสิ่งแวดล้อม และมาตรการติดตามตรวจสอบผลกระทบสิ่งแวดล้อม ช่วงเปิดดำเนินการ
โครงการอาคารชุดไอดีโอ คิว ราชเทวี ตั้งอยู่ที่ถนนเพชรบุรี แขวงถนนพญาไท เขตราชเทวี กรุงเทพมหานคร

องค์ประกอบทางสิ่งแวดล้อม	ผลกระทบต่อสิ่งแวดล้อมที่สำคัญ	มาตรการป้องกันและแก้ไขผลกระทบสิ่งแวดล้อม	มาตรการติดตามตรวจสอบผลกระทบสิ่งแวดล้อม
	ได้รับแสงเป็นระยะเวลาต่อเนื่องยาวนานตั้งแต่ 2 ชั่วโมงแต่ไม่เกิน 4 ชั่วโมง คือ พื้นที่ว่างด้านข้างอาคารชุดพักอาศัยบ้านกลางกรุง - เกิดผลกระทบแบบไม่มีนัยสำคัญ หมายถึง กลุ่มที่ไม่ได้รับแสงเป็นระยะเวลาต่อเนื่องยาวนานน้อยกว่า 1 ชั่วโมง คือ บางส่วนของสถานีรถไฟฟ้า BTS สถานีราชเทวี 2) ผลกระทบในช่วงบ่าย ในช่วงบ่ายกลุ่มผู้พักอาศัยที่อยู่ทางฝั่งทิศตะวันออกเฉียงเหนือของโครงการ จะเริ่มได้รับผลกระทบเรื่องการบดบังแสงแดดตั้งแต่ช่วงเวลา 12.00 น. เป็นต้นไป จนกระทั่งดวงอาทิตย์จะลับขอบฟ้าไป - ผลกระทบแบบมีนัยสำคัญมาก หมายถึง กลุ่มที่ไม่ได้รับแสงเป็นระยะเวลาต่อเนื่องยาวนานตั้งแต่ 4 ชั่วโมง ขึ้นไป คือ บ้านพักอาศัยสูง 2 ชั้น และถนนเพชรบุรีซอย 11 - เกิดผลกระทบแบบมีนัยสำคัญปานกลาง หมายถึง กลุ่มที่ไม่ได้รับแสงเป็นระยะเวลาต่อเนื่องยาวนานตั้งแต่ 2 ชั่วโมงแต่ไม่เกิน 4 ชั่วโมง คือ อาคารพาณิชย์สูง 3 และ 4 ชั้น โรงแรมเฟริ์ส และศูนย์การค้าเมโทรแฟชั่นมอลล์ - เกิดผลกระทบแบบไม่มีนัยสำคัญ หมายถึง กลุ่มที่ไม่ได้รับแสงเป็นระยะเวลาต่อเนื่องยาวนานน้อยกว่า 1 ชั่วโมง (เวลา 17.00 น.) คือ อาคารพาณิชย์สูง 4 ชั้น และโรงแรมเซ็นเตอร์พอยต์ 3.1 <u>การบดบังแสงแดดในช่วงฤดูหนาว</u> 1) ผลกระทบในช่วงเช้า กลุ่มอาคารด้านทิศตะวันตกเป็นกลุ่มที่จะได้รับผลกระทบจากการบังแสงแดด ซึ่งเป็นลำแสงตรงของดวงอาทิตย์ในช่วงเช้าผึ่งเที่ยง (7.00-12.00 น.) ดังนี้		

ANANDA DEVELOPMENT
บริษัท อนันดา ดีเวลลอปเม้นท์ จำกัด (มหาชน)
ANANDA DEVELOPMENT PUBLIC COMPANY LIMITED

กุมภาพันธ์ 2557.....
(นายประสาน ประภาวุฒิกุล)
ผู้รับมอบอำนาจ
บริษัท อนันดา ดีเวลลอปเม้นท์ จำกัด (มหาชน)

กุมภาพันธ์ 2557.....
(นายสุวิทย์ วรรณประดิษฐ)
ผู้ชำนาญการด้านสิ่งแวดล้อม
บริษัท อีโคซิสเต็ม เอ็นจิเนียริ่ง คอนซัลแตนท์ จำกัด

ตารางที่ 2 (48) รายการแสดงผลกระทบสิ่งแวดล้อมที่สำคัญ มาตรการป้องกันและแก้ไขผลกระทบสิ่งแวดล้อม และมาตรการติดตามตรวจสอบผลกระทบสิ่งแวดล้อม ช่วงเปิดดำเนินการ
โครงการอาคารชุดไอดีโอ คิว ราชเทวี ตั้งอยู่ที่ถนนเพชรบุรี แขวงถนนพญาไท เขตราชเทวี กรุงเทพมหานคร

องค์ประกอบทางสิ่งแวดล้อม	ผลกระทบต่อสิ่งแวดล้อมที่สำคัญ	มาตรการป้องกันและแก้ไขผลกระทบสิ่งแวดล้อม	มาตรการติดตามตรวจสอบผลกระทบสิ่งแวดล้อม
	- ผลกระทบแบบมีนัยสำคัญมาก หมายถึง กลุ่มที่ไม่ได้รับแสงเป็นระยะเวลาต่อเนื่องยาวนานตั้งแต่ 4 ชั่วโมง ขึ้นไป คือ พื้นที่ว่าง อาคารพาณิชย์สูง 3 ชั้น ภายในถนนเพชรบุรีซอย 9 ถนนเพชรบุรีซอย 9 - เกิดผลกระทบแบบมีนัยสำคัญปานกลาง หมายถึง กลุ่มที่ไม่ได้รับแสงเป็นระยะเวลาต่อเนื่องยาวนานตั้งแต่ 2 ชั่วโมงแต่ไม่เกิน 4 ชั่วโมง คือ อาคารชุดพักอาศัยราชเทวีทาวเวอร์ และอาคารพาณิชย์สูง 4 ชั้น บนถนนพญาไท - เกิดผลกระทบแบบไม่มีนัยสำคัญ หมายถึง กลุ่มที่ไม่ได้รับแสงเป็นระยะเวลาต่อเนื่องยาวนานน้อยกว่า 1 ชั่วโมง คือ ถนนพญาไท และพื้นที่ว่าง 2) ผลกระทบในช่วงบ่าย ในช่วงบ่ายกลุ่มผู้พักอาศัยที่อยู่ทางฝั่งทิศตะวันออกของโครงการ จะเริ่มได้รับผลกระทบเรื่องการบดบังแสงแดดตั้งแต่ช่วงเวลา 12.00 น. เป็นต้นไปจนกระทั่งดวงอาทิตย์จะลับขอบฟ้าไป - ผลกระทบแบบมีนัยสำคัญมาก หมายถึง กลุ่มที่ไม่ได้รับแสงเป็นระยะเวลาต่อเนื่องยาวนานตั้งแต่ 4 ชั่วโมง ขึ้นไป คือ อาคารชุดพักอาศัยเพชร 9 ทาวเวอร์ - เกิดผลกระทบแบบมีนัยสำคัญปานกลาง หมายถึง กลุ่มที่ไม่ได้รับแสงเป็นระยะเวลาต่อเนื่องยาวนานตั้งแต่ 2 ชั่วโมงแต่ไม่เกิน 4 ชั่วโมง คือ บ้านพักอาศัยภายในซอยสมประสงค์ 2 อาคารชุดพักอาศัยบ้านพฤกษาสิริ ราชเทวี บ้านพักอาศัยสูง 2 ชั้น (บ้านเลขที่ 539) - เกิดผลกระทบแบบไม่มีนัยสำคัญ หมายถึง กลุ่มที่ไม่ได้รับแสงเป็นระยะเวลาต่อเนื่องยาวนานน้อยกว่า 1 ชั่วโมง (เวลา		

ANANDA DEVELOPMENT
บริษัท อนันดา ดีเวลลอปเม้นท์ จำกัด (มหาชน)
ANANDA DEVELOPMENT PUBLIC COMPANY LIMITED

กุมภาพันธ์ 2557.....
(นายประสาน ประภาวุฒิกุล)
ผู้รับมอบอำนาจ
บริษัท อนันดา ดีเวลลอปเม้นท์ จำกัด (มหาชน)

กุมภาพันธ์ 2557.....
(นายสุวิทย์ วรรณประดิษฐ์)
ผู้ชำนาญการด้านสิ่งแวดล้อม
บริษัท อีโคซิสเต็ม เอ็นจิเนียริ่ง คอนซัลแตนซี่ จำกัด

ตารางที่ 2 (49) รายการแสดงผลกระทบสิ่งแวดล้อมที่สำคัญ มาตรการป้องกันและแก้ไขผลกระทบสิ่งแวดล้อม และมาตรการติดตามตรวจสอบผลกระทบสิ่งแวดล้อม ช่วงเปิดดำเนินการ
โครงการอาคารชุดไอดีโอ คิว ราชเทวี ตั้งอยู่ที่ถนนเพชรบุรี แขวงถนนพญาไท เขตราชเทวี กรุงเทพมหานคร

องค์ประกอบทางสิ่งแวดล้อม	ผลกระทบต่อสิ่งแวดล้อมที่สำคัญ	มาตรการป้องกันและแก้ไขผลกระทบสิ่งแวดล้อม	มาตรการติดตามตรวจสอบผลกระทบสิ่งแวดล้อม
	17.00 น.) คือ อาคารพาณิชย์ และบ้านพักอาศัยบางส่วนของถนนเพชรบุรี 13		
4.9 การมีส่วนร่วมของประชาชน (1) การสัมภาษณ์ด้วยแบบสอบถาม ครั้งที่ 1	1. ผลการสำรวจครั้งที่ 1 ด้วยแบบสอบถาม ส่วนใหญ่เห็นว่าผลกระทบที่อาจจะเกิดขึ้นจากโครงการ โดยมีข้อห่วงกังวลและข้อคิดเห็นมีดังนี้ *กลุ่มที่ 1* พื้นที่ติดโครงการ - การจราจรติดขัดและอุบัติเหตุจากการจราจรเนื่องจากการเพิ่มขึ้นของจำนวนรถยนต์ของโครงการ และอยู่ใกล้กับแยกราชเทวี - เมื่อมีผู้พักอาศัยเข้ามาพักแล้ว ทำให้เกิดความร้อนจากเครื่องปรับอากาศระบายสู่พื้นที่ใกล้เคียง - กังวลว่าจะมีการทิ้งขยะ เข้ามาในบริเวณอาคารหรือบ้านเรือนที่อยู่ใกล้เคียง - ตรวจสอบประสิทธิภาพการทำงานของระบบดับเพลิงอย่างสม่ำเสมอ - กังวลเรื่องกลิ่นเหม็นจากห้องพักขยะรวมของโครงการ - เมื่อมีผู้พักอาศัยแล้วเกรงว่าที่จอดรถยนต์ภายในโครงการจะไม่เพียงพอตามความต้องการของผู้พักอาศัย เนื่องจากมีจำนวนห้องพักอาศัย 323 ห้อง และที่จอดรถยนต์ 169 คัน *กลุ่มที่ 2* ห่างจากพื้นที่โครงการในระยะ 100 เมตร - การจราจรติดขัด และอุบัติเหตุจากการจราจรเนื่องจากการเพิ่มขึ้นของจำนวนรถยนต์ของโครงการ และอยู่ใกล้กับสะพานข้ามแยกราชเทวี	- ปฏิบัติตามมาตรการป้องกันด้านดินและการชะล้างพังทลาย คุณภาพอากาศ เสียงและการสั่นสะเทือน การจราจร การระบายน้ำ การป้องกันน้ำท่วม อาชีวอนามัย และความปลอดภัยสาธารณะ	

ANANDA DEVELOPMENT
บริษัท อนันดา ดีเวลลอปเม้นท์ จำกัด (มหาชน)
ANANDA DEVELOPMENT PUBLIC COMPANY LIMITED

กุมภาพันธ์ 2557.....
(นายประสาน ประภาวุฒิกุล)
ผู้รับมอบอำนาจ
บริษัท อนันดา ดีเวลลอปเม้นท์ จำกัด (มหาชน)

กุมภาพันธ์ 2557.....
(นายสุวิทย์ วรรณประดิษฐ์)
ผู้ชำนาญการด้านสิ่งแวดล้อม
บริษัท อีโคซิสเต็ม เอ็นจีเนียริ่ง คอนซัลแตนท์ จำกัด

ตารางที่ 2 (50) รายการแสดงผลกระทบสิ่งแวดล้อมที่สำคัญ มาตรการป้องกันและแก้ไขผลกระทบสิ่งแวดล้อม และมาตรการติดตามตรวจสอบผลกระทบสิ่งแวดล้อม ช่วงเปิดดำเนินการ
โครงการอาคารชุดไอดีโอ คิว ราชเทวี ตั้งอยู่ที่ถนนเพชรบุรี แขวงถนนพญาไท เขตราชเทวี กรุงเทพมหานคร

องค์ประกอบทางสิ่งแวดล้อม	ผลกระทบต่อสิ่งแวดล้อมที่สำคัญ	มาตรการป้องกันและแก้ไขผลกระทบสิ่งแวดล้อม	มาตรการติดตามตรวจสอบผลกระทบสิ่งแวดล้อม
	- เมื่อก่อสร้างโครงการแล้วเสร็จ เจ้าหน้าที่รักษาความปลอดภัยจะต้องกั้นรถด้านนอกเพื่อให้รถขาออกจากอาคารชุดพักอาศัยออกสู่ถนนเพชรบุรี จะทำให้รถติดมากขึ้น ดังนั้นโครงการควรจัดระบบการจราจรที่ปลอดภัย เพื่อป้องกันการติดขัดบนถนนเพชรบุรี - โครงการควรจัดให้มีการตรวจสอบประสิทธิภาพการทำงานของระบบดับเพลิงภายในโครงการอย่างสม่ำเสมอว่าสามารถใช้งานได้จริงเมื่อเกิดเหตุการณ์เพลิงไหม้ - ท่อระบายน้ำปากซอยถนนเพชรบุรีซอย 9 มีการอุดตัน หากมีสาธารณูปโภคเพิ่ม และมีการจัดการระบายน้ำที่ไม่ดี อาจทำให้น้ำท่วมบริเวณหน้าปากซอยและภายในถนนเพชรบุรีซอย 9 ได้ ดังนั้นจึงควรให้มีเจ้าหน้าที่คอยตรวจสอบการอุดตันของท่อระบายน้ำและดำเนินการแก้ไขโดยทันที - หากโครงการมีการออกแบบให้ระดับพื้นของโครงการสูงกว่าถนนเพชรบุรี ควรจัดให้มีระบบระบายน้ำของโครงการแบบถาวรที่เชื่อมต่อลงสู่ท่อระบายน้ำสาธารณะบนถนนเพชรบุรี เพื่อป้องกันน้ำท่วมเข้าสู่ถนนเพชรบุรีซอย 9 เนื่องจากส่วนใหญ่ระดับพื้นดินต่ำกว่าถนนเพชรบุรี และอยู่มานานหลายปี *กลุ่มที่ 3* ห่างจากพื้นที่โครงการในระยะ 100-1,000 เมตร อาคารโครงการมีความสูง 37 ชั้น และห้องพักอาศัยจำนวน 323 ห้อง ทำให้มีจำนวนผู้เข้าพักอาศัยเพิ่มมากขึ้น รถยนต์ที่เข้า-ออกบริเวณดังกล่าวเพิ่มมากขึ้น ประกอบกับที่ตั้งโครงการติดกับทางลงของสะพานข้ามแยกราชเทวี จะก่อให้เกิดปัญหาการติดขัดของจราจร และการกีดขวางจราจร รวม		

กุมภาพันธ์ 2557.....
(นายประสาน ประภาวุฒิกุล)
ผู้รับมอบอำนาจ
บริษัท อนันดา ดีเวลลอปเม้นท์ จำกัด (มหาชน)

กุมภาพันธ์ 2557.....
(นายสุวิทย์ วรรณประดิษฐ์)
ผู้ชำนาญการด้านสิ่งแวดล้อม
บริษัท อีโคซิสเต็ม เอ็นจิเนียริ่ง คอนซัลแตนท์ จำกัด

ตารางที่ 2 (51) รายการแสดงผลกระทบสิ่งแวดล้อมที่สำคัญ มาตรการป้องกันและแก้ไขผลกระทบสิ่งแวดล้อม และมาตรการติดตามตรวจสอบผลกระทบสิ่งแวดล้อม ช่วงเปิดดำเนินการ
โครงการอาคารชุดโอดีโอ คิว ราชเทวี ตั้งอยู่ที่ถนนเพชรบุรี แขวงถนนพญาไท เขตราชเทวี กรุงเทพมหานคร

องค์ประกอบทางสิ่งแวดล้อม	ผลกระทบต่อสิ่งแวดล้อมที่สำคัญ	มาตรการป้องกันและแก้ไขผลกระทบสิ่งแวดล้อม	มาตรการติดตามตรวจสอบผลกระทบสิ่งแวดล้อม
	ทั้งอุบัติเหตุเพิ่มมากขึ้น ทั้งในช่วงก่อสร้างและเปิดดำเนินการ *กลุ่มที่ 4* พื้นที่อ่อนไหว ในรัศมี 1,000 เมตร จากพื้นที่โครงการ จำนวน 19 แห่ง - หากมีสาธารณูปโภคเพิ่ม และมีการจัดการระบายน้ำที่ไม่ดี อาจทำให้น้ำเกิดน้ำท่วมได้ - การจราจรติดขัด เพราะโครงการอยู่ใกล้กับสะพานข้ามแยกราชเทวี วังสระปทุม ปัจจุบันบริษัท อนันดา ดีเวลลอปเม้นท์ จำกัด(มหาชน) อยู่ในระหว่างการประสานเพื่อขอรับทราบความคิดเห็นต่อวังสระปทุม โดยติดต่อประสานงานไปยังวังสระปทุมเป็นประจำ อาทิตย์ละ 1 ครั้ง เนื่องจากในช่วงเวลาดังกล่าวภายในวังติดภารกิจในการจัดงานพิธีพระราชทานเพลิงศพสมเด็จพระญาณสังวร สมเด็จพระสังฆราช สกลมหาสังฆปริณายก อีกทั้งวังสระปทุมอยู่ห่างไกลจากพื้นที่โครงการ ประกอบกับยังไม่ได้มีการก่อสร้างโครงการที่จะเห็นถึงผลกระทบที่จะเกิดขึ้น วังสระปทุมจึงรับทราบข้อมูลที่จะก่อสร้างโครงการอาคารชุดโอดีโอ คิว ราชเทวี แต่ยังมิได้ให้ความคิดเห็นต่อการก่อสร้างโครงการ อย่างไรก็ตาม โครงการจะควบคุมการก่อสร้างให้ดำเนินการเป็นไปตามกฎหมาย และปฏิบัติตามมาตรการลดผลกระทบสิ่งแวดล้อมอย่างเคร่งครัด เพื่อมิให้มีเหตุอันใดอันไม่เหมาะสมที่จะเป็นการรบกวนต่อเบื้องพระยุคลบาท และไม่ส่งผลกระทบต่อ		

กุมภาพันธ์ 2557.....
(นายประสาน ประภาวุฒิกุล)
ผู้รับมอบอำนาจ
บริษัท อนันดา ดีเวลลอปเม้นท์ จำกัด (มหาชน)

กุมภาพันธ์ 2557.....
(นายสุวิทย์ วรรณประดิษฐ์)
ผู้ชำนาญการด้านสิ่งแวดล้อม
บริษัท อีโคซิสเต็ม เอ็นจิเนียริ่ง คอนซัลแตนท์ จำกัด

ตารางที่ 2 (52) รายการแสดงผลกระทบสิ่งแวดล้อมที่สำคัญ มาตรการป้องกันและแก้ไขผลกระทบสิ่งแวดล้อม และมาตรการติดตามตรวจสอบผลกระทบสิ่งแวดล้อม ช่วงเปิดดำเนินการ
โครงการอาคารชุดไอดีโอ คิว ราชเทวี ตั้งอยู่ที่ถนนเพชรบุรี แขวงถนนพญาไท เขตราชเทวี กรุงเทพมหานคร

องค์ประกอบทางสิ่งแวดล้อม	ผลกระทบต่อสิ่งแวดล้อมที่สำคัญ	มาตรการป้องกันและแก้ไขผลกระทบสิ่งแวดล้อม	มาตรการติดตามตรวจสอบผลกระทบสิ่งแวดล้อม
	ชุมชนโดยรอบโครงการ สถานเอกอัครราชทูตอินโดนีเซีย จากข้อเสนอแนะ และข้อห่วงกังวลต่อการพัฒนาโครงการของสถานทูต จำนวน 3 ประเด็น ได้แก่ โครงการจะต้องมีการจัดการของเสีย และลดปริมาณของเสียให้มากที่สุด ลดปัญหามลพิษทางอากาศที่จะเกิดขึ้นตั้งแต่เริ่มก่อสร้างโครงการ และจัดระบบการจราจรภายในโครงการ		
(2) การสัมภาษณ์ ครั้งที่ 2	2. ผลการสำรวจครั้งที่ 2 การสัมภาษณ์ โดยนำมาตรการที่โครงการได้ข้อห่วงกังวลจากการสัมภาษณ์ ครั้งที่ 1 ไปเสนอให้กับกลุ่มเป้าหมายที่คาดว่าจะได้รับผลกระทบโดยตรงที่อยู่โดยรอบโครงการ และพื้นที่อ่อนไหว จำนวน 19 แห่ง กลุ่มเป้าหมายเห็นว่ามาตรการที่โครงการนำเสนอแต่ละด้านเพียงพอที่จะนำไปปฏิบัติ โดยมีข้อห่วงใยให้ทางโครงการ และผู้รับเหมานำมาตรการลดผลกระทบที่นำเสนอไปปฏิบัติอย่างเคร่งครัด	- ปฏิบัติตามมาตรการป้องกันด้านการจราจร ความปลอดภัยสาธารณะ สุนทรียภาพ การจัดการขยะ และการระบายน้ำ	

ANANDA DEVELOPMENT
บริษัท อนันดา ดีเวลลอปเม้นท์ จำกัด (มหาชน)
ANANDA DEVELOPMENT PUBLIC COMPANY LIMITED

กุมภาพันธ์ 2557.....
(นายประสาน ประภาวุฒิกุล)
ผู้รับมอบอำนาจ
บริษัท อนันดา ดีเวลลอปเม้นท์ จำกัด (มหาชน)

กุมภาพันธ์ 2557.....
(นายสุวิทย์ วรรณปรีชาศิริ)
ผู้ชำนาญการด้านสิ่งแวดล้อม
บริษัท อีโคซิสเต็ม เอ็นจิเนียริ่ง คอนซัลแตนท์ จำกัด

ตารางที่ 4 สรุปมาตรการติดตามตรวจสอบผลกระทบสิ่งแวดล้อม **ช่วงเปิดดำเนินการ**

โครงการอาคารชุดไอดีโอ คิว ราชเทวี ของบริษัท อนันดา ดีเวลลอปเม้นท์ จำกัด (มหาชน) ตั้งอยู่บนถนนเพชรบุรี แขวงถนนพญาไท เขตราชเทวี กรุงเทพมหานคร

ผลกระทบสิ่งแวดล้อม	ดัชนีตรวจวัด	วิธีการตรวจวัด	บริเวณที่ตรวจวัด	ระยะเวลา/ความถี่	ผู้รับผิดชอบ
โครงการจะจัดทำรายงานการปฏิบัติตามมาตรการลดผลกระทบสิ่งแวดล้อมและการติดตามตรวจสอบผลกระทบสิ่งแวดล้อม จัดส่งให้หน่วยงานที่เกี่ยวข้องทุก 6 เดือน ได้แก่ สำนักงานนโยบายและแผนทรัพยากรธรรมชาติและสิ่งแวดล้อม กรุงเทพมหานคร สำนักงานเขตราชเทวี โรงเรียนอนุบาลอิ่มเอม และกรมที่ดิน					
ช่วงเปิดดำเนินการ					
1. แหล่งน้ำใช้	- ความสามารถด้านวิศวกรรมประปา - โครงสร้างถังเก็บน้ำใต้ดิน และตาดฟ้า รอยแตกร้าว - ลักษณะทางกายภาพ เช่น กลิ่น สี และความขุ่น - ปริมาณ E.Coli ในถังเก็บน้ำ	- ตรวจสอบการทำงานของระบบท่อส่งน้ำ และระบบจ่ายน้ำประปา - ตรวจสอบรอยแตกร้าว ของถังเก็บน้ำใต้ดิน และตาดฟ้า - ประกาศกระทรวงสาธารณสุข ฉบับที่ 135 (พ.ศ.2534) เรื่อง น้ำบริโภคในภาชนะบรรจุที่ปิดมิดชิด	พื้นที่โครงการ	- เดือนละ 1 ครั้ง ตลอดระยะเวลาเปิดดำเนินการ - ทุกๆ 3 เดือน/ครั้ง ตลอดระยะเวลาเปิดดำเนินการ - ทุกๆ 3 เดือน/ครั้ง ตลอดระยะเวลาเปิดดำเนินการ	เจ้าของโครงการ (กรณียังไม่ได้ก่อตั้งนิติบุคคล) หรือนิติบุคคลอาคารชุด
2. การใช้ไฟฟ้า	- การผุกร่อนหรือสายไฟชำรุด - เครื่องกำเนิดไฟฟ้า	- ตรวจสอบการรั่วไหล/การลัดวงจรของหม้อแปลงไฟฟ้า ให้มีสภาพดีอยู่เสมอ - ตรวจสอบสภาพของเครื่องกำเนิดไฟฟ้า และระบบไฟฟ้าตามคู่มือแนะนำผลิตภัณฑ์	พื้นที่โครงการ	- เดือนละ 1 ครั้ง ตลอดระยะเวลาเปิดดำเนินการ - ทุก 6 เดือน/ครั้ง ตลอดระยะเวลาเปิดดำเนินการ	เจ้าของโครงการ (กรณียังไม่ได้ก่อตั้งนิติบุคคล) หรือนิติบุคคลอาคารชุด
3. การจัดการขยะมูลฝอย และสิ่งปฏิกูล	- ความสามารถในการรองรับขยะมูลฝอยและสิ่งปฏิกูลทั่วไป - ขยะตกค้าง	- ตรวจสอบถังขยะ และห้องพักขยะรวมให้มีสภาพที่ดีอยู่เสมอ ถ้ามีการผุกร่อน หรือชำรุดต้องดำเนินการแก้ไขทันที - ตรวจสอบปริมาณขยะตกค้าง บริเวณที่พักขยะรวมและภาชนะรองรับมูลฝอย หากพบว่ามีขยะตกค้างต้องรีบดำเนินการแก้ไขทันที	พื้นที่โครงการ	- เดือนละ 1 ครั้ง ตลอดระยะเวลาเปิดดำเนินการ - สัปดาห์ละ 1 ครั้ง ตลอดระยะเวลาเปิดดำเนินการ	เจ้าของโครงการ (กรณียังไม่ได้ก่อตั้งนิติบุคคล) หรือนิติบุคคลอาคารชุด

ANANDA DEVELOPMENT
บริษัท อนันดา ดีเวลลอปเม้นท์ จำกัด (มหาชน)
ANANDA DEVELOPMENT PUBLIC COMPANY LIMITED

กุมภาพันธ์ 2557.....
(นายประสาน ประภาวุฒิกุล)
ผู้รับมอบอำนาจ
บริษัท อนันดา ดีเวลลอปเม้นท์ จำกัด (มหาชน)

กุมภาพันธ์ 2557.....
(นายสุวิทย์ วรรณประดิษฐ์)
ผู้ชำนาญการด้านสิ่งแวดล้อม
บริษัท อีโคซิสเต็ม เอ็นจิเนียริ่ง คอนซัลแตนท์ จำกัด

ตารางที่ 4(1) สรุปมาตรการติดตามตรวจสอบผลกระทบสิ่งแวดล้อม ช่วงเปิดดำเนินการ

โครงการอาคารชุดไอดีโอ คิว ราชเทวี ของบริษัท อนันดา ดีเวลลอปเม้นท์ จำกัด (มหาชน) ตั้งอยู่บนถนนเพชรบุรี แขวงถนนพญาไท เขตราชเทวี กรุงเทพมหานคร

ผลกระทบสิ่งแวดล้อม	ดัชนีตรวจวัด	วิธีการตรวจวัด	บริเวณที่ตรวจวัด	ระยะเวลา/ความถี่	ผู้รับผิดชอบ
	- ความสะอาด - การเปิด-ปิดประตูห้องพักขยะรวม - การเจริญเติบโตของไม้กระถาง	- ตรวจสอบความสะอาดของห้องพักขยะรวมให้สะอาดอยู่เสมอ - ตรวจสอบประตูห้องพักขยะรวม โดยต้องปิดทุกครั้งที่มีการเก็บขน และไม่เปิดทิ้งประตูทิ้งไว้ - ตรวจสอบการเจริญเติบโตของต้นไม้ หากพบว่า ต้นไม้เหี่ยวเฉา หรือตายให้บำรุง ดูแลและปลูกซ่อมแซมทันที	ห้องพักขยะรวมของโครงการ	ทุกวัน ตลอดระยะเวลาเปิดดำเนินการ	เจ้าของโครงการ (กรณียังไม่ได้ก่อตั้งนิติบุคคล) หรือนิติบุคคลอาคารชุด
4. การคมนาคม	กิจกรรมหรือสิ่งกีดขวางบริเวณที่จอดรถ	ตรวจสอบห้ามมิให้ประกอบกิจกรรมใดๆ รวมทั้งการก่อสร้างในบริเวณที่จัดไว้สำหรับเป็นพื้นที่จอดรถยนต์ อันจะทำให้พื้นที่จอดรถยนต์ลดลง	พื้นที่โครงการ	ทุกวัน ตลอดระยะเวลาเปิดดำเนินการ	เจ้าของโครงการ (กรณียังไม่ได้ก่อตั้งนิติบุคคล) หรือนิติบุคคลอาคารชุด
5. การป้องกันอัคคีภัย	การใช้งานได้ของ Fire Alarm Bell,Manual Station, FHC, ระบบจ่ายน้ำดับเพลิง, ถังดับเพลิง แผงควบคุมสัญญาณ และประตูหนีไฟ ระบบ Re-entry	ตรวจสอบระบบเตือนภัย และป้องกันอัคคีภัยให้ใช้การได้ดี ตามคู่มือแนะนำผลิตภัณฑ์	พื้นที่โครงการ	ตรวจสอบตามระยะเวลาที่ผู้ผลิตแนะนำในแต่ละชนิดอุปกรณ์	เจ้าของโครงการ (กรณียังไม่ได้ก่อตั้งนิติบุคคล) หรือนิติบุคคลอาคารชุด
6. การระบายน้ำ	- เศษขยะ และตะกอนดินทราย - เครื่องสูบน้ำ	- ตรวจสอบบ่อพัก ท่อระบายน้ำรอบโครงการ บ่อหน่วงน้ำ และบ่อดักขยะบริเวณจุดเชื่อมท่อของโครงการกับท่อระบายน้ำบนถนนเพชรบุรี - ตรวจสอบเครื่องสูบ ให้อยู่ในสภาพดี สามารถใช้งานได้อย่างมีประสิทธิภาพ		- ทุกๆ 6 เดือน/ครั้ง ตลอดระยะเวลาเปิดดำเนินการ - ทุกๆ 1 เดือน/ครั้ง ตลอดระยะเวลาเปิดดำเนินการ	เจ้าของโครงการ (กรณียังไม่ได้ก่อตั้งนิติบุคคล) หรือนิติบุคคลอาคารชุด

ANANDA DEVELOPMENT
บริษัท อนันดา ดีเวลลอปเม้นท์ จำกัด (มหาชน)

กุมภาพันธ์ 2557.....
(นายประสาน ประภาวุฒิกุล)
ผู้รับมอบอำนาจ
บริษัท อนันดา ดีเวลลอปเม้นท์ จำกัด (มหาชน)

กุมภาพันธ์ 2557.....
(นายสุวิทย์ วรรณประดิษฐ์)
ผู้ชำนาญการด้านสิ่งแวดล้อม
บริษัท อีโคซิสเต็ม เอ็นจิเนียริ่ง คอนซัลแตนท์ จำกัด

ตารางที่ 4(2) สรุปมาตรการติดตามตรวจสอบผลกระทบสิ่งแวดล้อม ช่วงเปิดดำเนินการ

โครงการอาคารชุดไอดีโอ คิว ราชเทวี ของบริษัท อนันดา ดีเวลลอปเม้นท์ จำกัด (มหาชน) ตั้งอยู่บนถนนเพชรบุรี แขวงถนนพญาไท เขตราชเทวี กรุงเทพมหานคร

ผลกระทบสิ่งแวดล้อม	ดัชนีตรวจวัด	วิธีการตรวจวัด	บริเวณที่ตรวจวัด	ระยะเวลา/ความถี่	ผู้รับผิดชอบ
	- รั้ว คสล.	- ตรวจสอบรั้ว คสล. โดยรอบโครงการให้อยู่ในสภาพดี ไม่ชำรุดเสียหาย		- ทุกๆ 1 เดือน/ครั้ง ตลอดระยะเวลาเปิดดำเนินการ	
7. ระบบบำบัดน้ำเสียรวม	- ตะกอนไขมัน	- ตรวจสอบ ตักกากตะกอนไขมัน และทำความสะอาดบ่อดักไขมัน	- บ่อดักไขมัน	- ทุกวันตลอดระยะเวลาเปิดดำเนินการ	เจ้าของโครงการ (กรณียังไม่ได้ก่อตั้งนิติบุคคล) หรือนิติบุคคลอาคารชุด
	- ตะกอนหนักในบ่อเกรอะ	- ตรวจสอบตะกอนในส่วนเกรอะ พร้อมทั้งแจ้งหน่วยงานเข้ามาสูบ กำจัดกากตะกอน	- บ่อเกรอะ	- ทุก 12 เดือน ตลอดระยะเวลาเปิดดำเนินการ	
	- pH , BOD - SS, Setteable Solids, TDS - Sulfide - TKN - Fat Oil & Grease	- ประกาศกระทรวงทรัพยากรธรรมชาติและสิ่งแวดล้อม เรื่อง กำหนดมาตรฐานควบคุมการระบายน้ำทิ้งจากอาคารบางประเภทและบางขนาด พ.ศ. 2548	- บ่อตรวจระบายน้ำ จำนวน 1 จุด	- เดือนละ 1 ครั้ง ตลอดระยะเวลาเปิดดำเนินการ	
	- ประสิทธิภาพในการบำบัดน้ำเสีย	- ตรวจสอบประสิทธิภาพ และสภาพการทำงานทั่วไป ในแต่ละวัน ตามแบบ ทส.1 และจัดทำรายงานสรุปผลการทำงานระบบบำบัดน้ำเสียรวมในแต่ละเดือน ตามแบบทส.2 ให้เป็นไปตามกฎกระทรวง เรื่อง กำหนดหลักเกณฑ์ วิธีการ และแบบการเก็บสถิติและข้อมูลการจัดทำบันทึกรายละเอียดและรายงานสรุปผลการทำงานของระบบบำบัดน้ำเสีย พ.ศ. 2555 (ตามบทบัญญัติในมาตรา 80 แห่ง พรบ.ส่งเสริมและรักษาคุณภาพสิ่งแวดล้อมแห่งชาติ พ.ศ. 2535)	- ระบบบำบัดน้ำเสียรวม	- ทุกวันตลอดระยะเวลาเปิดดำเนินการ	
	- เศษขยะ และตะกอนดินทราย	- ตรวจสอบบ่อพัก และท่อระบายน้ำรอบโครงการ และบ่อดักขยะบริเวณจุดเชื่อมของโครงการกับท่อระบายน้ำ บนถนนเพชรบุรี	- บ่อพัก และท่อระบายน้ำ	- เดือนละ 1 ครั้ง ตลอดระยะเวลาเปิดดำเนินการ	

ANANDA DEVELOPMENT
บริษัท อนันดา ดีเวลลอปเม้นท์ จำกัด (มหาชน)
ANANDA DEVELOPMENT PUBLIC COMPANY LIMITED

กุมภาพันธ์ 2557.....
(นายประสาน ประภาวุฒิกุล)
ผู้รับมอบอำนาจ
บริษัท อนันดา ดีเวลลอปเม้นท์ จำกัด (มหาชน)

กุมภาพันธ์ 2557.....
(นายสุรีทย์ วรรณประดิษฐ์)
ผู้ชำนาญการด้านสิ่งแวดล้อม
บริษัท อีโคซิสเต็ม เอ็นจิเนียริ่ง คอนซัลแตนท์ จำกัด

ตารางที่ 4(3) สรุปมาตรการติดตามตรวจสอบผลกระทบสิ่งแวดล้อม ช่วงเปิดดำเนินการ

โครงการอาคารชุดไอดีโอ คิว ราชเทวี ของบริษัท อนันดา ดีเวลลอปเม้นท์ จำกัด (มหาชน) ตั้งอยู่บนถนนเพชรบุรี แขวงถนนพญาไท เขตราชเทวี กรุงเทพมหานคร

ผลกระทบสิ่งแวดล้อม	ดัชนีตรวจวัด	วิธีการตรวจวัด	บริเวณที่ตรวจวัด	ระยะเวลา/ความถี่	ผู้รับผิดชอบ
8.สระว่ายน้ำ	1.โครงสร้าง และส่วนประกอบสระว่ายน้ำ				
	- โครงสร้างสระว่ายน้ำ สร้างด้วยคอนกรีตเสริมเหล็ก หรือวัสดุที่มีความมั่นคงแข็งแรง น้ำซึมไม่ได้ ผนังเรียบ อยู่ในสภาพดี	- ตรวจสอบโครงสร้างสระว่ายน้ำ การซึมน้ำ ให้อยู่ในสภาพดีอยู่เสมอ ห้ามกระเบื้องสระว่ายน้ำ ต้องไม่แตกหรือมีคมที่จะทำอันตรายได้	- บริเวณรอบสระว่ายน้ำ และส่วนประกอบ	ทุกสัปดาห์ ตลอดระยะเวลาเปิดดำเนินการ	เจ้าของโครงการ (กรณียังไม่ได้ก่อตั้งนิติบุคคล) หรือนิติบุคคลอาคารชุด
	- มีรางระบายน้ำล้น มีฝาปิดรอบสระว่ายน้ำ กว้าง 30-40 ซม. ไม่เป็นสนิม แข็งแรง ทำความสะอาดง่าย อยู่ในสภาพดี และไม่มีน้ำล้นออกจากราง	- ตรวจสอบรางระบายน้ำล้น ให้อยู่ในสภาพดีอยู่เสมอ ถ้ามีการผุกร่อน หรือชำรุดต้องดำเนินการแก้ไขทันที	- บริเวณรอบสระว่ายน้ำ และส่วนประกอบ	ทุกสัปดาห์ ตลอดระยะเวลาเปิดดำเนินการ	
	- มีอุปกรณ์เครื่องมือทำความสะอาดสระว่ายน้ำ ได้แก่ เครื่องดูดตะกอน แปรงขัดสระชนิดลวดทองเหลือง และพลาสติก รวมทั้งตะแกรงช้อนวัสดุแขวนลอย	- ตรวจสอบอุปกรณ์เครื่องมือทำความสะอาดสระว่ายน้ำ ให้อยู่ในสภาพดีอยู่เสมอ	- บริเวณส่วนประกอบสระว่ายน้ำ	ทุกสัปดาห์ ตลอดระยะเวลาเปิดดำเนินการ	
	- มีที่ว่างสำหรับใช้เป็นทางเดินรอบสระว่ายน้ำ ความกว้างไม่น้อยกว่า 1.2 ม. ไม่ลื่น ไม่มีน้ำขัง ทำความสะอาดง่าย	- ตรวจสอบทางเดินรอบสระว่ายน้ำ ให้อยู่ในสภาพดีอยู่เสมอ ถ้าทางเดินมีน้ำขังหรือลื่น ต้องดำเนินการแก้ไขทันที	- บริเวณรอบสระว่ายน้ำ และส่วนประกอบ	ทุกสัปดาห์ ตลอดระยะเวลาเปิดดำเนินการ	
	- มีป้ายบอกความลึก หรือตัวเลขบอกระดับความลึก ที่สามารถมองเห็นได้ชัดเจน ในกรณีที่สระว่ายน้ำมีความลึกตั้งแต่ 1.5 เมตร ขึ้นไป โดยมีตัวเลขแสดงความลึกในระยะอย่างน้อย 3 ระยะ	- ตรวจสอบว่ามีป้ายบอกระดับความลึกสระว่ายน้ำหรือไม่	- บริเวณสระว่ายน้ำ และส่วนประกอบ	ทุกสัปดาห์ ตลอดระยะเวลาเปิดดำเนินการ	

ANANDA DEVELOPMENT
บริษัท อนันดา ดีเวลลอปเม้นท์ จำกัด (มหาชน)
ANANDA DEVELOPMENT PUBLIC COMPANY LIMITED

กุมภาพันธ์ 2557.....
(นายประสาน ประภาวุฒิกุล)
ผู้รับมอบอำนาจ
บริษัท อนันดา ดีเวลลอปเม้นท์ จำกัด (มหาชน)

กุมภาพันธ์ 2557.....
(นายสุวิทย์ วรรณประดิษฐ์)
ผู้ชำนาญการด้านสิ่งแวดล้อม
บริษัท อีโคซิสเต็ม เอ็นจิเนียริ่ง คอนซัลแตนซี่ จำกัด

ตารางที่ 4(4) สรุปมาตรการติดตามตรวจสอบผลกระทบสิ่งแวดล้อม <u>ช่วงเปิดดำเนินการ</u>

โครงการอาคารชุดไอดีโอ คิว ราชเทวี ของบริษัท อนันดา ดีเวลลอปเม้นท์ จำกัด (มหาชน) ตั้งอยู่บนถนนเพชรบุรี แขวงถนนพญาไท เขตราชเทวี กรุงเทพมหานคร

ผลกระทบสิ่งแวดล้อม	ดัชนีตรวจวัด	วิธีการตรวจวัด	บริเวณที่ตรวจวัด	ระยะเวลา/ความถี่	ผู้รับผิดชอบ
	- จัดให้มีแสงสว่างเพียงพอทั่วบริเวณสระว่ายน้ำ เพื่อให้มองเห็นได้ชัดเจนในกรณีที่มีการเปิดใช้สระในเวลากลางคืน	- ตรวจสอบแสงสว่าง บริเวณสระว่ายน้ำ ให้อยู่ในสภาพดีอยู่เสมอ	- บริเวณรอบสระว่ายน้ำ	ทุกสัปดาห์ ตลอดระยะเวลาเปิดดำเนินการ	
	- พื้นทำด้วยวัสดุแข็งแรง เรียบ ไม่ดูดซึมน้ำ ทำความสะอาดง่าย ไม่ลื่น อยู่ในสภาพดี	- ตรวจสอบพื้น ให้อยู่ในสภาพดีอยู่เสมอ ถ้ามีน้ำขัง หรือลื่น ต้องดำเนินการแก้ไขทันที	- บริเวณรอบสระว่ายน้ำ	ทุกสัปดาห์ ตลอดระยะเวลาเปิดดำเนินการ	
	- จัดให้มีห้องเปลี่ยนเสื้อผ้า ตู้เก็บสิ่งของ ที่วาง หรือเก็บรองเท้า สำหรับผู้ใช้บริการ ในบริเวณทางเข้าสระว่ายน้ำ	- ตรวจสอบห้องเปลี่ยนเสื้อผ้า ตู้เก็บสิ่งของ ที่วาง หรือเก็บรองเท้า ให้อยู่ในสภาพดีอยู่เสมอ	- บริเวณส่วนประกอบสระว่ายน้ำ	ทุกสัปดาห์ ตลอดระยะเวลาเปิดดำเนินการ	
	- จัดให้มีอ่างล้างมือ บริเวณล้างตัวก่อนลงสระ และที่ล้างเท้าที่ทางเข้าบริเวณสระว่ายน้ำ และเติมคลอรีนลงในที่ล้างเท้าเพื่อป้องกันการติดเชื้อ	- ตรวจสอบอ่างล้างมือ ล้างตัว ล้างเท้า และการเติมคลอรีน ให้อยู่ในสภาพดีอยู่เสมอ	- บริเวณส่วนประกอบสระว่ายน้ำ	ทุกสัปดาห์ ตลอดระยะเวลาเปิดดำเนินการ	
	- รักษาความสะอาดพื้นที่โดยรอบสระว่ายน้ำอย่างสม่ำเสมอ	- ตรวจสอบการรักษาความสะอาดรอบสระว่ายน้ำ	- บริเวณรอบสระว่ายน้ำ	ทุกสัปดาห์ ตลอดระยะเวลาเปิดดำเนินการ	
	- มิให้มีการนำสัตว์ทุกชนิดเข้าไปในบริเวณสระว่ายน้ำ	- ตรวจสอบว่ามีการนำสัตว์ในบริเวณสระว่ายน้ำหรือไม่	- บริเวณรอบสระว่ายน้ำ	ทุกสัปดาห์ ตลอดระยะเวลาเปิดดำเนินการ	
	2. <u>คุณภาพน้ำในสระว่ายน้ำ</u> ใสสะอาด ไม่มีเศษผง หรือเศษใบไม้ในสระว่ายน้ำ	- ตรวจสอบคุณภาพน้ำ ในสระว่ายน้ำ จำนวน 2 จุด คือ ส่วนลึก และส่วนตื้น ขณะผู้ที่มาใช้บริการมากที่สุด	- บริเวณรอบสระว่ายน้ำ และส่วนประกอบ	- วันละ 2 ครั้ง ก่อนเปิด และหลังปิดบริการ ในวันที่แดดจัด หรือมีผู้ใช้บริการมากให้ตรวจ ระหว่างวันด้วย ตลอดระยะเวลาเปิดดำเนินการ	เจ้าของโครงการ (กรณียังไม่ได้ก่อตั้งนิติบุคคล) หรือนิติบุคคลอาคารชุด

ANANDA DEVELOPMENT
บริษัท อนันดา ดีเวลลอปเม้นท์ จำกัด (มหาชน)
ANANDA DEVELOPMENT PUBLIC COMPANY LIMITED

กุมภาพันธ์ 2557.....
(นายประสาน ประภาวุฒิกุล)
ผู้รับมอบอำนาจ
บริษัท อนันดา ดีเวลลอปเม้นท์ จำกัด (มหาชน)

กุมภาพันธ์ 2557.....
(นายสุวิทย์ วรรณประดิษฐ์)
ผู้ชำนาญการด้านสิ่งแวดล้อม
บริษัท อีโคซิสเต็ม เอ็นจิเนียริ่ง คอนซัลแตนท์ จำกัด

ตารางที่ 4(5) สรุปมาตรการติดตามตรวจสอบผลกระทบสิ่งแวดล้อม **ช่วงเปิดดำเนินการ**

โครงการอาคารชุดไอดีโอ คิว ราชเทวี ของบริษัท อนันดา ดีเวลลอปเม้นท์ จำกัด (มหาชน) ตั้งอยู่บนถนนเพชรบุรี แขวงถนนพญาไท เขตราชเทวี กรุงเทพมหานคร

ผลกระทบสิ่งแวดล้อม	ดัชนีตรวจวัด	วิธีการตรวจวัด	บริเวณที่ตรวจวัด	ระยะเวลา/ความถี่	ผู้รับผิดชอบ
		- ตรวจความใส สะอาด เศษผง หรือใบไม้ด้วยสายตา	- น้ำในสระว่ายน้ำ		
	- เครื่องมือสำหรับตรวจวิเคราะห์คุณภาพน้ำ ได้แก่ pH meter และ Free and Total Chlorine Test Kit ไว้ประจำโครงการ รวมทั้งบันทึกผลการวิเคราะห์	- pH meter ต้องสามารถตรวจวิเคราะห์ได้ในช่วง 3-9 และอ่านค่าได้ช่วงละ 1 - Free and Total Chlorine Test Kit ต้องสามารถตรวจวิเคราะห์ได้ในช่วง 0.2-2 ppm	- pH meter และ Free and Total Chlorine Test Kit	ทุกสัปดาห์ ตลอดระยะเวลาเปิดดำเนินการ	
	- ดูแลรักษาเครื่องกรองน้ำเพื่อให้ทำงานได้เต็มประสิทธิภาพ	- เครื่องกรองไม่มีการอุดตัน และน้ำที่ผ่านการกรองมีความสะอาด	- เครื่องกรองน้ำ	- ตามระยะเวลาในคู่มือดูแลเครื่องกรองน้ำ	
	- ค่าความเป็นกรดด่าง(pH) อยู่ในช่วง 7.2-8.4	- pH meter	- น้ำในสระว่ายน้ำ	วันละ 2 ครั้ง ก่อนเปิด และหลังปิดบริการ ในวันที่แดดจัด หรือมีผู้ใช้บริการมากให้ตรวจระหว่างวันด้วย ตลอดระยะเวลาเปิดดำเนินการ	
	- ค่าคลอรีนอิสระ (Free chlorine) อยู่ในช่วง 0.8-1.0 ppm	- Free and Total Chlorine Test Kit	- น้ำในสระว่ายน้ำ	วันละ 2 ครั้ง ก่อนเปิด และหลังปิดบริการ ในวันที่แดดจัด หรือมีผู้ใช้บริการมากให้ตรวจระหว่างวันด้วย ตลอดระยะเวลาเปิดดำเนินการ	
	- ค่าคลอรีนที่รวมกับสารอื่น (combined chlorine) อยู่ในช่วง 0.5-1.0 ppm	- Free and Total Chlorine Test Kit	- น้ำในสระว่ายน้ำ	วันละ 2 ครั้ง ก่อนเปิด และหลังปิดบริการ ในวันที่แดดจัด หรือมีผู้ใช้บริการมากให้ตรวจระหว่างวันด้วย ตลอดระยะเวลาเปิดดำเนินการ	
	- ตรวจวัดโคลิฟอร์ม แบคทีเรีย ต้องน้อยกว่า 10 ต่อน้ำ 100 มิลลิลิตร	- MPN method ในอัตราส่วน 100 มิลลิลิตร	- น้ำในสระว่ายน้ำ	อย่างน้อยเดือนละ 1 ครั้ง	

ANANDA DEVELOPMENT
บริษัท อนันดา ดีเวลลอปเม้นท์ จำกัด (มหาชน)
ANANDA DEVELOPMENT PUBLIC COMPANY LIMITED

กุมภาพันธ์ 2557.....
(นายประสาน ประภาวุฒิกุล)
ผู้รับมอบอำนาจ
บริษัท อนันดา ดีเวลลอปเม้นท์ จำกัด (มหาชน)

กุมภาพันธ์ 2557.....
(นายสุวิทย์ วรรณประดิษฐ์)
ผู้ชำนาญการด้านสิ่งแวดล้อม
บริษัท อีโคซิสเต็ม เอ็นจิเนียริ่ง คอนซัลแตนซี่ จำกัด

ตารางที่ 4(6) สรุปมาตรการติดตามตรวจสอบผลกระทบสิ่งแวดล้อม **ช่วงเปิดดำเนินการ**

โครงการอาคารชุดไอดีโอ คิว ราชเทวี ของบริษัท อนันดา ดีเวลลอปเม้นท์ จำกัด (มหาชน) ตั้งอยู่บนถนนเพชรบุรี แขวงถนนพญาไท เขตราชเทวี กรุงเทพมหานคร

ผลกระทบสิ่งแวดล้อม	ดัชนีตรวจวัด	วิธีการตรวจวัด	บริเวณที่ตรวจวัด	ระยะเวลา/ความถี่	ผู้รับผิดชอบ
	- ตรวจวัดฟีคอลโคลิฟอร์ม (Fecal Coliform)ต้องไม่พบ	- Multiple tube fermentation technique	- น้ำในสระว่ายน้ำ	- อย่างน้อยเดือนละ 1 ครั้ง	
	- ค่าความเป็นด่าง (Alkalinity) อยู่ในช่วง 80-100 ppm	- Titration	- น้ำในสระว่ายน้ำ	- อย่างน้อยปีละ 1 ครั้ง	
	- ค่าความกระด้าง (Calcium hardness) อยู่ในช่วง 250-600 ppm	- EDTA Titration	- น้ำในสระว่ายน้ำ	- อย่างน้อยปีละ 1 ครั้ง แต่กรณีที่ใช้คลอรีนชนิดกรดไตรคลอโรไอโซไซยานูริค ต้องตรวจวันละ 2 ครั้ง	
	- ความเข้มข้นกรดไซยานูริค (Cyanuric acid) อยู่ในช่วง 30-80 ppm	- Cyanuric Acid Photometer	- น้ำในสระว่ายน้ำ	- อย่างน้อยปีละ 1 ครั้ง	
	- ตรวจความเข้มข้นคลอไรด์ (Chloride) ไม่เกิน 600 ppm	- EDTA Titration	- น้ำในสระว่ายน้ำ	- อย่างน้อยปีละ 1 ครั้ง	
	- ตรวจความเข้มข้นแอมโมเนีย (Ammonia) ไม่เกิน 20 ppm	- colorimetric method	- น้ำในสระว่ายน้ำ	- อย่างน้อยปีละ 1 ครั้ง	
	- ตรวจความเข้มข้นไนเตรท (Nitrate) ไม่เกิน 50 ppm	- Cadmium Reduction	- น้ำในสระว่ายน้ำ	- อย่างน้อยปีละ 1 ครั้ง	
	- ตรวจวัดแบคทีเรีย E. coli ต้องไม่พบ	- Multiple tube fermentation technique	- น้ำในสระว่ายน้ำ	- อย่างน้อยปีละ 1 ครั้ง	
	- ตรวจวัดแบคทีเรีย Strephylococcus aureus ต้องไม่พบ	- Multiple tube fermentation technique	- น้ำในสระว่ายน้ำ	- อย่างน้อยปีละ 1 ครั้ง	
	- ตรวจวัดแบคทีเรีย Pseudomonas aeroginosa ต้องไม่พบ	- Multiple tube fermentation technique	- น้ำในสระว่ายน้ำ	- อย่างน้อยปีละ 1 ครั้ง	

ANANDA DEVELOPMENT
บริษัท อนันดา ดีเวลลอปเม้นท์ จำกัด (มหาชน)
ANANDA DEVELOPMENT PUBLIC COMPANY LIMITED

กุมภาพันธ์ 2557.....
(นายประสาน ประภาวุฒิกุล)
ผู้รับมอบอำนาจ
บริษัท อนันดา ดีเวลลอปเม้นท์ จำกัด (มหาชน)

กุมภาพันธ์ 2557.....
(นายสุวิทย์ วรรณประดิษฐ์)
ผู้อำนวยการด้านสิ่งแวดล้อม
บริษัท อีโคซิสเต็ม เอ็นจิเนียริ่ง คอนซัลแตนท์ จำกัด

ตารางที่ 4(7) สรุปมาตรการติดตามตรวจสอบผลกระทบสิ่งแวดล้อม **ช่วงเปิดดำเนินการ**

โครงการอาคารชุดไอดีโอ คิว ราชเทวี ของบริษัท อนันดา ดีเวลลอปเม้นท์ จำกัด (มหาชน) ตั้งอยู่บนถนนเพชรบุรี แขวงถนนพญาไท เขตราชเทวี กรุงเทพมหานคร

ผลกระทบสิ่งแวดล้อม	ดัชนีตรวจวัด	วิธีการตรวจวัด	บริเวณที่ตรวจวัด	ระยะเวลา/ความถี่	ผู้รับผิดชอบ
	- มีการทำบันทึกข้อมูลจำนวนผู้ใช้สระว่ายน้ำในแต่ละวัน	- บันทึก เพศ อายุ และระยะเวลาใช้สระน้ำ	- สระว่ายน้ำ	- ทุกวัน ตลอดระยะเวลาเปิดดำเนินการ	
	3.<u>ความปลอดภัยจากอุบัติเหตุในการใช้สระว่ายน้ำ</u> - เชือก ทุ่นลอยน้ำ หรือวัสดุอื่นๆ ที่มีสีสันสดใส กำหนดขอบเขตพื้นที่ของสระว่ายน้ำออกเป็นช่วงๆ เช่น ช่วงน้ำตื้น ช่วงน้ำลึก	- ตรวจสอบว่าต้องมีเชือก ทุ่นลอยน้ำ หรือวัสดุอื่นๆ ที่มีสีสันสดใส กำหนดขอบเขตพื้นที่ของสระว่ายน้ำ	- บริเวณสระว่ายน้ำ	- ทุกวัน ตลอดระยะเวลาเปิดดำเนินการ	เจ้าของโครงการ (กรณียังไม่ได้ก่อตั้งนิติบุคคล) หรือนิติบุคคลอาคารชุด
	- วัตถุสิ่งของที่คาดว่าจะก่อให้เกิดอันตราย เช่น กิ่งไม้ ที่จมใต้น้ำ เป็นต้น	- ตรวจสอบต้องไม่มีวัตถุสิ่งของที่คาดว่าจะก่อให้เกิดอันตราย เช่น กิ่งไม้ ที่จมใต้น้ำ เป็นต้น	- บริเวณสระว่ายน้ำ	- ทุกวัน ตลอดระยะเวลาเปิดดำเนินการ	
	- ป้ายแสดงข้อปฏิบัติสำหรับผู้ใช้บริการติดไว้บริเวณสระว่ายน้ำให้มองเห็นชัดเจน	- ป้ายแสดงข้อปฏิบัติ ต้องมีข้อความอย่างน้อย ดังนี้ 1. ต้องสวมชุดว่ายน้ำที่สะอาด 2. ต้องชำระร่างกายก่อนลงสระทุกครั้ง 3. ผู้ที่เป็นโรคติดต่อ ห้ามลงเล่นในสระว่ายน้ำ 4. ห้ามนำสัตว์เลี้ยงเข้ามาในบริเวณสระ 5. ห้ามปัสสาวะ บ้วนน้ำลาย หรือสั่งน้ำมูกลงในสระ 6. ห้ามทำสระว่ายน้ำสกปรก 7. จำนวนผู้ใช้งานมากที่สุดที่สระว่ายรองรับได้	- บริเวณสระว่ายน้ำ	- ทุกวัน ตลอดระยะเวลาเปิดดำเนินการ	
	- สถานที่เก็บสารเคมีต้องมีป้ายแสดงว่าเป็นสถานที่เก็บสารเคมีอันตราย และห้ามเข้า มีการระบายอากาศ และการป้องกันภาชนะบรรจุสารเคมี	- มีป้ายแสดง "สถานที่เก็บสารเคมีอันตราย" และ "ห้ามเข้า" - ระบบระบายอากาศใช้งานได้ดี - ไม่มีน้ำขังเข้าภาชนะบรรจุสารเคมี	- สถานที่เก็บสารเคมี	- ทุกวัน ตลอดระยะเวลาเปิดดำเนินการ	

ANANDA DEVELOPMENT
บริษัท อนันดา ดีเวลลอปเม้นท์ จำกัด (มหาชน)
ANANDA DEVELOPMENT PUBLIC COMPANY LIMITED

กุมภาพันธ์ 2557.....
(นายประสาน ประภาวุฒิกุล)
ผู้รับมอบอำนาจ
บริษัท อนันดา ดีเวลลอปเม้นท์ จำกัด (มหาชน)

กุมภาพันธ์ 2557.....
(นายสุวิทย์ วรรณประดิษฐ)
ผู้ชำนาญการด้านสิ่งแวดล้อม
บริษัท อีโคซิสเต็ม เอ็นจิเนียริ่ง คอนซัลแตนท์ จำกัด

ตารางที่ 4(8) สรุปมาตรการติดตามตรวจสอบผลกระทบสิ่งแวดล้อม **ช่วงเปิดดำเนินการ**

โครงการอาคารชุดไอดีโอ คิว ราชเทวี ของบริษัท อนันดา ดีเวลลอปเม้นท์ จำกัด (มหาชน) ตั้งอยู่บนถนนเพชรบุรี แขวงถนนพญาไท เขตราชเทวี กรุงเทพมหานคร

ผลกระทบสิ่งแวดล้อม	ดัชนีตรวจวัด	วิธีการตรวจวัด	บริเวณที่ตรวจวัด	ระยะเวลา/ความถี่	ผู้รับผิดชอบ
	-มีโทรศัพท์พร้อมติดหมายเลขโทรศัพท์ที่สำคัญๆ เช่น โรงพยาบาล สถานีตำรวจ ในตำแหน่งที่มองเห็นได้ชัดเจนบริเวณสระว่ายน้ำ	- ตรวจสอบโทรศัพท์ ให้พร้อมใช้งานอยู่เสมอ	- บริเวณสระว่ายน้ำ	- ทุกวัน ตลอดระยะเวลาเปิดดำเนินการ	
	4. <u>ความปลอดภัยจากการจมน้ำในการใช้สระว่ายน้ำ</u> - มีเจ้าหน้าที่ความปลอดภัยประจำสระว่ายน้ำ (Life guard)ที่มีความชำนาญในการว่ายน้ำ ผ่านการอบรมการช่วยชีวิตคนจมน้ำ ปฐมพยาบาลได้อยู่ประจำสระตลอดเวลาที่เปิดบริการ	- ตรวจสอบความปลอดภัยในการใช้สระว่ายน้ำ โดยต้องมีเจ้าหน้าที่ 1 คน ต่อผู้ใช้บริการ 100 คน	- บริเวณสระว่ายน้ำ	- ทุกวัน ตลอดระยะเวลาเปิดดำเนินการ	เจ้าของโครงการ (กรณียังไม่ได้ก่อตั้งนิติบุคคล) หรือนิติบุคคลอาคารชุด
	-อุปกรณ์ช่วยชีวิตประจำสระว่ายน้ำ ได้แก่ ไม้ช่วยชีวิต ห่วงชูชีพ เครื่องหายใจ ห้องปฐมพยาบาล หรือชุดปฐมพยาบาล เป็นต้น และมีการฝึกซ้อมการใช้งาน	ต้องจัดให้มี - โฟมช่วยชีวิต อย่างน้อย 2 อัน - ห่วงชูชีพ เส้นผ่าศูนย์กลางอย่างน้อย 15 นิ้ว หรือ ทุ่นลอยผูกไว้กับเชือกความยาวไม่น้อยกว่าความกว้างของสระว่ายน้ำ อย่างน้อย 2 อัน - ไม้ช่วยชีวิตหรือวัตถุอื่นใด ที่มีความ ยาวไม่น้อยกว่า 3.5 เมตร น้ำหนักเบา อย่างน้อย 1 อัน และต้องวางไว้ที่ปลายลู่ส่วนลึกของสระว่ายน้ำ - เครื่องช่วยหายใจ สำหรับผู้ใหญ่ 1 ชุด และเด็ก 1 ชุด - ห้องปฐมพยาบาลหรือชุดปฐมพยาบาลที่พร้อมใช้งานตลอดเวลา	- บริเวณสระว่ายน้ำ	- ทุกวัน ตลอดระยะเวลาเปิดดำเนินการ	

ANANDA DEVELOPMENT
บริษัท อนันดา ดีเวลลอปเม้นท์ จำกัด (มหาชน)
ANANDA DEVELOPMENT PUBLIC COMPANY LIMITED

กุมภาพันธ์ 2557.....
(นายประสาน ประภาวุฒิกุล)
ผู้รับมอบอำนาจ
บริษัท อนันดา ดีเวลลอปเม้นท์ จำกัด (มหาชน)

กุมภาพันธ์ 2557.....
(นายสุวิทย์ วรรณประดิษฐ์)
ผู้ชำนาญการด้านสิ่งแวดล้อม
บริษัท อีโคซิสเต็ม เอ็นจิเนียริ่ง คอนซัลแตนท์ จำกัด

ตารางที่ 4(9) สรุปมาตรการติดตามตรวจสอบผลกระทบสิ่งแวดล้อม **ช่วงเปิดดำเนินการ**

โครงการอาคารชุดไอดีโอ คิว ราชเทวี ของบริษัท อนันดา ดีเวลลอปเม้นท์ จำกัด (มหาชน) ตั้งอยู่บนถนนเพชรบุรี แขวงถนนพญาไท เขตราชเทวี กรุงเทพมหานคร

ผลกระทบสิ่งแวดล้อม	ดัชนีตรวจวัด	วิธีการตรวจวัด	บริเวณที่ตรวจวัด	ระยะเวลา/ความถี่	ผู้รับผิดชอบ
	-ป้ายแสดงวิธีการปฐมพยาบาล หรือช่วยชีวิตคนจมน้ำในตำแหน่งที่มองเห็นได้ชัดเจน	- ป้ายแสดงวิธีการปฐมพยาบาล หรือช่วยชีวิตคนจมน้ำ ต้องไม่มีสิ่งบดบัง สามารถเห็นได้ชัดเจน	- บริเวณสระว่ายน้ำ	- ทุกวัน ตลอดระยะเวลาเปิดดำเนินการ	
	-มีโทรศัพท์พร้อมติดหมายเลขโทรศัพท์ที่สำคัญๆ เช่น โรงพยาบาล สถานีตำรวจ ในตำแหน่งที่มองเห็นได้ชัดเจน	- ตรวจสอบโทรศัพท์ ให้พร้อมใช้งานอยู่เสมอ	- บริเวณสระว่ายน้ำ	- ทุกวัน ตลอดระยะเวลาเปิดดำเนินการ	
10. ทัศนียภาพ	- การเติบโตของต้นไม้	- ตรวจสอบการเจริญเติบโตของต้นไม้ หากพบว่า ต้นไม้เหี่ยวเฉา หรือตายให้บำรุง ดูแล และปลูกซ่อมแซมทันที	- พื้นที่สีเขียวของโครงการ	- เดือนละ 2 ครั้ง	
	- ความชุ่มชื้น ของพื้นดินในบริเวณสวน และรอบต้นไม้	- ตัดแต่งกิ่งโดยควบคุมทั้งทรงพุ่ม และความสูงของลำต้นด้วยการตัดแต่งกิ่งไม้ด้านข้างและด้านบนออก	- พื้นที่สีเขียวของโครงการ	- วันละ 1 ครั้ง	เจ้าของโครงการ (กรณียังไม่ได้ก่อตั้งนิติบุคคล) หรือนิติบุคคลอาคารชุด
	- ขนาดการแผ่ของเรือนยอดต้นไม้ และความสูงของต้นไม้		- พื้นที่สีเขียวของโครงการ	- ปีละ 1 ครั้งตลอดช่วงเปิดดำเนินการ	

ANANDA DEVELOPMENT
บริษัท อนันดา ดีเวลลอปเม้นท์ จำกัด (มหาชน)
ANANDA DEVELOPMENT PUBLIC COMPANY LIMITED

กุมภาพันธ์ 2557.....
(นายประสาน ประภาวุฒิกุล)
ผู้รับมอบอำนาจ
บริษัท อนันดา ดีเวลลอปเม้นท์ จำกัด (มหาชน)

กุมภาพันธ์ 2557.....
(นายสุวิทย์ วรรณประดิษฐ์)
ผู้ชำนาญการด้านสิ่งแวดล้อม
บริษัท อีโคซิสเต็ม เอ็นจิเนียริ่ง คอนซัลแตนท์ จำกัด

ภาคผนวก ค.

สำเนาหนังสืออนุญาตขึ้นทะเบียนห้องปฏิบัติการวิเคราะห์เอกชน

ที่ อก ๐๓๑๐(๑)/ ๕๐๖

กรมโรงงานอุตสาหกรรม
ถนนพระรามที่ ๖ แขวงทุ่งพญาไท
เขตราชเทวี กรุงเทพฯ ๑๐๔๐๐

๑๘ มกราคม ๒๕๖๗

เรื่อง ต่ออายุหนังสือรับขึ้นทะเบียนห้องปฏิบัติการวิเคราะห์เอกชน

เรียน กรรมการผู้จัดการ บริษัท สเปเชี่ยล แล็บ เอ็นไว แอนด์ คอนซัลแตนท์ จำกัด

อ้างถึง คำขอขึ้นทะเบียน/ต่ออายุ/เปลี่ยนแปลงบุคลากร และชนิดสารมลพิษของห้องปฏิบัติการวิเคราะห์เอกชน ลงวันที่ ๑ พฤศจิกายน ๒๕๖๖

สิ่งที่ส่งมาด้วย เอกสารแนบท้ายหนังสือต่ออายุรับขึ้นทะเบียนห้องปฏิบัติการวิเคราะห์เอกชน บริษัท สเปเชี่ยล แล็บ เอ็นไว แอนด์ คอนซัลแตนท์ จำกัด จำนวน ๒ แผ่น

ตามหนังสือที่อ้างถึง บริษัท สเปเชี่ยล แล็บ เอ็นไว แอนด์ คอนซัลแตนท์ จำกัด ห้องปฏิบัติการวิเคราะห์เอกชน เลขทะเบียน ว-๑๓๓ สถานที่ตั้งเลขที่ ๔๗/๙๑-๙๓ หมู่ที่ ๓ ตำบลท่าอิฐ อำเภอปากเกร็ด จังหวัดนนทบุรี ต่อกรมโรงงานอุตสาหกรรม นั้น

กรมโรงงานอุตสาหกรรมพิจารณาแล้ว ให้บริษัท สเปเชี่ยล แล็บ เอ็นไว แอนด์ คอนซัลแตนท์ จำกัด ต่ออายุหนังสือรับขึ้นทะเบียนห้องปฏิบัติการวิเคราะห์เอกชน โดยมีองค์ประกอบดังนี้

ก. ผู้ควบคุมดูแลห้องปฏิบัติการวิเคราะห์

๑) นางสาวฟาตีฮะห์ สุหลง	ทะเบียนเลขที่ ว-๑๓๓-ค-๐๐๐๑
๒) นางสาวอัศวาณี ยูโซะ	ทะเบียนเลขที่ ว-๑๓๓-ค-๐๐๐๒
๓) นายมะปาริ อาแวกือจิ	ทะเบียนเลขที่ ว-๑๓๓-ค-๐๐๐๓

ข. เจ้าหน้าที่ประจำห้องปฏิบัติการวิเคราะห์

๑) นางสาวบุศรอ ยีซา	ทะเบียนเลขที่ ว-๑๓๓-จ-๐๐๐๒
๒) นางสาวนูร์ไลลา มะแซ	ทะเบียนเลขที่ ว-๑๓๓-จ-๐๐๐๓
๓) นางสาวซาอีรา สาแม	ทะเบียนเลขที่ ว-๑๓๓-จ-๐๐๐๔
๔) นางสาวนูรีสา สอเลาะห์	ทะเบียนเลขที่ ว-๑๓๓-จ-๐๐๐๕
๕) นางสาวณัฐกานต์ บากาโซติ	ทะเบียนเลขที่ ว-๑๓๓-จ-๐๐๐๖
๖) นางสาวซารีนา บูวัช	ทะเบียนเลขที่ ว-๑๓๓-จ-๐๐๐๗
๗) นางสาวบัรกีส หะยีกาจิ	ทะเบียนเลขที่ ว-๑๓๓-จ-๐๐๐๘
๘) นางสาวโนร์โซเฟีย มะนอ	ทะเบียนเลขที่ ว-๑๓๓-จ-๐๐๐๙
๙) นางสาวอามีรา แวหะแน	ทะเบียนเลขที่ ว-๑๓๓-จ-๐๐๑๐
๑๐) นางสาวนูรอัยมี อาแวกือจิ	ทะเบียนเลขที่ ว-๑๓๓-จ-๐๐๑๑
๑๑) นางสาวอิฟดีซาน หะมะ	ทะเบียนเลขที่ ว-๑๓๓-จ-๐๐๑๒
๑๒) นายเสรี จันทวี	ทะเบียนเลขที่ ว-๑๓๓-จ-๐๐๑๓

ค. ขอบข่ายสารมลพิษที่ได้รับขึ้นทะเบียนให้วิเคราะห์ในน้ำเสีย ตามสิ่งที่ส่งมาด้วย

หนังสือ...

สำเนาหนังสืออนุญาตขึ้นทะเบียนห้องปฏิบัติการวิเคราะห์เอกชน

- ๒ -

หนังสือฉบับนี้จะหมดอายุในวันที่ ๒๕ มกราคม ๒๕๗๐ หากประสงค์จะต่ออายุหนังสือรับขึ้นทะเบียนห้องปฏิบัติการวิเคราะห์เอกชน ให้ยื่นคำขอต่ออายุพร้อมเอกสารประกอบคำขอต่อกรมโรงงานอุตสาหกรรมภายใน ๓๐ วัน ก่อนวันสิ้นอายุของหนังสือรับขึ้นทะเบียนห้องปฏิบัติการวิเคราะห์เอกชน ทั้งนี้สามารถยื่นคำขอผ่านระบบอิเล็กทรอนิกส์ได้ที่หน้าเว็บไซต์กรมโรงงานอุตสาหกรรม

จึงเรียนมาเพื่อทราบ

ขอแสดงความนับถือ

(นายศิระ จันทร์เฉิด)
นักวิทยาศาสตร์เชี่ยวชาญ รักษาราชการแทน
ผู้อำนวยการกองวิจัยและเตือนภัยมลพิษโรงงาน
ปฏิบัติราชการแทนอธิบดีกรมโรงงานอุตสาหกรรม

กองวิจัยและเตือนภัยมลพิษโรงงาน
กลุ่มมาตรฐานวิธีการวิเคราะห์ทดสอบมลพิษและทะเบียนห้องปฏิบัติการ
โทร. ๐ ๒๔๓๐ ๖๓๑๒ ต่อ ๒๑๐๓-๕
โทรสาร ๐ ๒๔๓๐ ๖๓๑๒ ต่อ ๒๑๙๙
ไปรษณีย์อิเล็กทรอนิกส์ saraban@diw.mail.go.th

Green Industry
"อุตสาหกรรมก้าวไกล ประเทศไทยก้าวหน้า ร่วมกันพัฒนา อุตสาหกรรมสีเขียว"

สำเนาหนังสืออนุญาตขึ้นทะเบียนห้องปฏิบัติการวิเคราะห์เอกชน

เอกสารแนบท้ายหนังสือต่ออายุรับขึ้นทะเบียนห้องปฏิบัติการวิเคราะห์เอกชน
บริษัท สเปเชี่ยล แล็บ เอ็นไว แอนด์ คอนซัลแตนท์ จำกัด เลขทะเบียน ว-๑๓๓
ที่ อก ๐๓๑๐(๑)/ ๕๐๖ ลงวันที่ ๑๘ มกราคม ๒๕๖๗

ขอบข่ายสารมลพิษที่ได้รับขึ้นทะเบียนจากกรมโรงงานอุตสาหกรรม จำนวน ๒๖ รายการ

น้ำเสีย จำนวน 26 รายการ

ลำดับที่	สารมลพิษ	วิธีวิเคราะห์
1	Arsenic	Digestion, Hydride Generation/Atomic Absorption Spectrometric Method[2]
2	Barium	Digestion, Direct Nitrous Oxide-Acetylene Flame Method[2]
3	Biochemical Oxygen Demand	1) 5-Day BOD Test, Azide Modification Method[2] 2) 5-Day BOD Test, Membrane Electrode Method[2]
4	Cadmium	Digestion, Direct Air-Acetylene Flame Method[2]
5	Chemical Oxygen Demand	Closed Reflux, Colorimetric Method[2]
6	Color	ADMI Weighted-Ordinate Spectrophotometric Method[2]
7	Copper	Digestion, Direct Air-Acetylene Flame Method[2]
8	Cyanide	Distillation, Colorimetric Method[2]
9	Formaldehyde	Distillation, Colorimetric Method[1]
10	Free Chlorine	DPD Colorimetric Method[2]
11	Hexavalent Chromium	Colorimetric Method[2]
12	Lead	Digestion, Direct Air-Acetylene Flame Method[2]
13	Manganese	Digestion, Direct Air-Acetylene Flame Method[2]
14	Mercury	Digestion, Cold-Vapor Atomic Absorption Spectrometric Method[2]
15	Nickel	Digestion, Direct Air-Acetylene Flame Method[2]
16	Oil & Grease	Liquid-Liquid, Partition-Gravimetric Method[2]
17	pH	Electrometric Method[2]
18	Phenols	1) Distillation, Chloroform Extraction Method[2] 2) Distillation, Direct Photometric Method[2]
19	Selenium	Digestion, Hydride Generation/Atomic Absorption Spectrometric Method[2]
20	Sulfide	Iodometric Method[2]
21	Temperature	Laboratory and Field Methods[2]
22	Total Dissolved Solids	Dried at 180 °C[2]

23 Total Kjeldahl Nitrogen...

- ๒ -

ลำดับที่	สารมลพิษ	วิธีวิเคราะห์
23	Total Kjeldahl Nitrogen	Macro-Kjeldahl Method[2]
24	Total Suspended Solids	Dried from 103-105 °C[2]
25	Trivalent Chromium	Digestion, Direct Air-Acetylene Flame Method; Colorimetric Method; Calculation[2]
26	Zinc	Digestion, Direct Air-Acetylene Flame Method[2]

<u>เอกสารอ้างอิง</u>

1. สมาคมวิศวกรรมสิ่งแวดล้อมแห่งประเทศไทย. **คู่มือวิเคราะห์น้ำเสีย.** พิมพ์ครั้งที่ 4. กรุงเทพฯ: เรือนแก้วการพิมพ์, 2547.

2. APHA, AWWA, WEF. **Standard Methods for the Examination of Water and Wastewater.** 24th ed. Washington, DC: APHA, 2023.

ภาคผนวก ง.

ภาพประกอบคำอธิบายตามมาตรการป้องกันและแก้ไขผลกระทบสิ่งแวดล้อม

คอยดูแลรักษาพื้นที่สีเขียว และต้นไม้ในโครงการให้ดูดีสวยงามอยู่เสมอ

บริษัทดูแลสวนตัดแต่งกิ่งไม้ภายในโครงการอยู่เสมอ เพื่อป้องกันมิให้ใบร่วงหล่นไปสู่พื้นที่บริเวณข้างเคียงทุกเดือน

จัดให้มีการปลูกพืชประเภทไม้ประดับบริเวณชั้นลานจอดรถยนต์ตั้งแต่ชั้นที่ 2-7 เป็นแนวปลูกไม้เลื้อยที่ปลูกบริเวณช่องเปิดของลานจอดรถยนต์ ได้แก่ ต้นลีกวนยู โดยรอบชั้นลานจอดรถยนต์

ปลูกไม้ยืนต้นโดยรอบพื้นที่โครงการ เพื่อช่วยดูดซับก๊าซคาร์บอนไดออกไซด์และลดอุณหภูมิ อันเนื่องจากการคายน้ำของพืชและการระเหยน้ำจากผิวดิน

การซ่อมแซมต่อเติม หรือตกเติมห้องพัก จะต้องขออนุญาตยังนิติบุคคลอาคารชุด และต้องไม่ทำงานในช่วงเวลาพักผ่อน หรือวันหยุดพร้อมทั้งระมัดระวังกิจกรรมการก่อสร้างมิให้ส่งเสียงรบกวนเพื่อนบ้าน

ช่างอาคารตรวจสอบอุปกรณ์เครื่องใช้ไฟฟ้าและเครื่องจักรให้มีประสิทธิภาพดีอยู่เสมอ เพื่อป้องกันเสียงดังจากการทำงานที่ขาดประสิทธิภาพ

ติดตั้งไฟฉุกเฉินและกล่องยาเตรียมไว้

มีอุปกรณ์ดับเพลิงไว้ในอาคาร เช่น ถังดับเพลิง ถุงทรายเป็นต้น

ตรวจสอบคุณภาพน้ำบริเวณบ่อตรวจระบายน้ำได้แก่ PH, BOD, SSSetteablc Solids, TDS,Sulfide, TKN, Fat Oil& Grease ตามประกาศกระทรวงทรัพยากรธรรมชาติ และสิ่งแวดล้อม เรื่องกำหนดมาตรฐานควบคุมการระบายน้ำทิ้งจากอาคารบางประเภท

- ตรวจสอบประสิทธิภาพ และสภาพการทำงานทั่วไปในแต่ละวัน ตามแบบ ทส.1 และจัดทำรายงานสรุปผลการทำงานระบบบ่อบำบัดน้ำเสียรวมในแต่ละเดือน ตามแบบทส.2 ให้เป็นไปตามกฎกระทรวง เรื่องกำหนดหลักเกณฑ์ วิธีการและข้อมูลการจัดทำบันทึกรายละเอียด และรายงานสรุปผลการทำงานของระบบบำบัดน้ำเสีย พ.ศ.2555 (ตามบทบัญญัติในมาตรา 80 แห่ง พรบ.ส่งเสริมและรักษาคุณภาพสิ่งแวดล้อมแห่งชาติ พ.ศ.2535)

ตรวจสอบโครงสร้างและส่วนประกอบสระว่ายน้ำหรือวัสดุที่มีความมั่นคงแข็งแรง ให้มีสภาพดีอยู่เสมอ โดยเฉพาะพื้นกระเบื้องสระว่ายน้ำ ซึ่งอาจแตกร้าวหรือมีคม เป็นอันตรายได้

ตรวจสอบการมีอยู่และสภาพการใช้งานอุปกรณ์ทำความสะอาดสระว่ายน้ำ เครื่องมือวิเคราะห์คุณภาพน้ำ เครื่องตรวจน้ำ ไฟส่องสว่างป้ายแนะนำการปฐมพยาบาล ป้ายเตือนแสดงความลึก และอุปกรณ์ช่วยชีวิตต่างๆ ทุกสัปดาห์ ตลอดระยะเวลาเปิดดำเนินการ

ดูแลความสะอาดสวนรอบสระว่ายน้ำ ทุกวัน ตลอดระยะเวลาเปิดดำเนินการ

ดูแลพื้นที่รอบสระว่ายน้ำให้ไม่มีตะไคร่น้ำ ตรวจสอบทุกสัปดาห์ตลอดระยะเวลาเปิดดำเนินการ

ตรวจวัดคลอรีนที่รวมกับสารอื่น ค่าความเป็นด่าง ความกระด้างกรดไซยานูริก คลอไรด์ แอมโมเนียไนเตรต และจุลินทรีย์หรือตัวบ่งชี้จุลินทรีย์ที่ทำให้เกิดโรค ตรวจวัดปีละ 1 ครั้ง ตลอดระยะเวลาเปิดดำเนินการ

จัดให้มีป้ายแสดงข้อปฏิบัติสำหรับผู้ใช้บริการ ติดไว้บริเวณสระว่ายน้ำให้มองเห็นชัดเจน

ตรวจสอบรอยแตกร้าว ของถังเก็บน้ำใต้ดินและดาดฟ้า

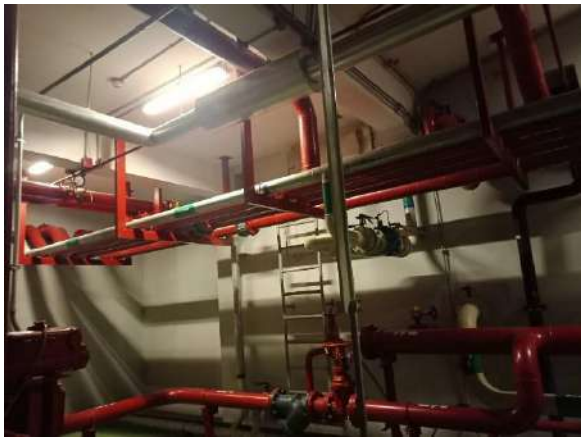

กรณีที่อาคารโครงการใช้สารเคมี เช่น ฉีดกำจัดปลวก มด แมลงสาบควรดำเนินการอย่างระมัดระวัง โดยเฉพาะบริเวณถังเก็บน้ำเพื่อป้องกันไม่ให้สารเคมีร่วงหล่นลงไปในถังเก็บน้ำประปา

ตรวจสอบการรั่วไหล การลดวงจรของหม้อแปลงไฟฟ้า ให้มีสภาพดีอยู่เสมอ เดือนละ 1ครั้ง ตลอดระยะเวลาเปิดดำเนินการ

ตรวจสอบและบำรุงรักษาเครื่องกำเนิดไฟฟ้า อย่างน้อยสัปดาห์ละ 1ครั้ง เพื่อให้เครื่องกำเนิดไฟฟ้าสามารถทำงานได้อย่างมีประสิทธิภาพ

จัดให้มีห้องพักขยะรวม จำนวน 1 แห่ง บริเวณชั้นล่าง สามารถกักเก็บขยะได้นานไม่น้อยกว่า 3 วัน ภายในห้องพักขยะมีรางระบายน้ำ

ตรวจสอบไม่ให้มีขยะตกค้างในโครงการ หากมีขยะตกค้างโครงการต้องแจ้งให้เขตราชเทวีเข้ามาเก็บขนเพื่อนำไปกำจัดต่อไป

ให้แม่บ้านรวบรวมขยะจากห้องพักขยะแต่ละชั้นหลังเวลา 10.00 น.ซึ่งเป็นเวลาที่ส่วนใหญ่ผู้พักอาศัยออกไปทำงานแล้ว

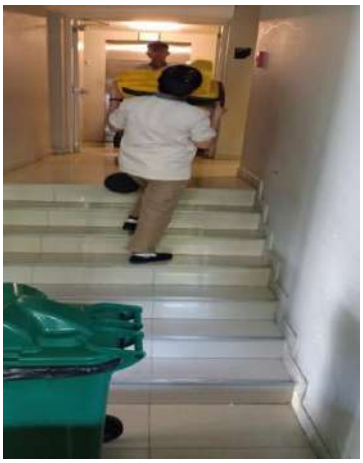

ตรวจสอบบ่อพัก, ท่อระบายน้ำรอบโครงการ และบ่อดักขยะบริเวณจุดเชื่อมท่อของโครงการ

ตรวจวัดคุณภาพน้ำทิ้งที่ผ่านการบำบัดน้ำเสียรวมจำนวน 1 จุด ได้แก่ ท่อสูบน้ำทิ้งของระบบบำบัดน้ำเสียรวม ตรวจวัดเดือนละ 1 ครั้ง ตลอดระยะเวลาเปิดดำเนินการ

ดำเนินการปรับจานรับสัญญาณดาวเทียมให้กับบ้านพักอาศัยที่มีจานรับสัญญาณ

จัดให้มีเจ้าหน้าที่รักษาความปลอดภัย ออกตรวจดูแลความเรียบร้อยตลอด 24 ชั่วโมง

-มีป้อมรปภ.และให้มีรปภ.ประจำป้อมดูแลความเรียบร้อยในโครงการตลอดเวลา

มีกล้องวงจรปิด (CCTV) บริเวณทางเข้า-ออกโครงการและบริเวณจุดอันตรายในทุกๆ ชั้นของอาคารอาศัยภายในโครงการ

ทำความสะอาดเครื่องปรับอากาศเป็นประจำ เพื่อเพิ่มประสิทธิภาพการทำงานของเครื่องปรับอากาศ และป้องกันการสะสมของเชื้อโรคและเชื้อแบคทีเรียต่างๆ ที่เป็นอันตรายต่อสุขภาพ

จัดให้มีเส้นแบ่งช่องจราจรและทิศทางการวิ่งอย่างชัดเจน

จัดทำรั้วโปร่งด้านหน้าและบริเวณทางเข้า-ออกโครงการ

ติดตั้งป้ายเตือนรถเข้า-ออก บริเวณทางเข้า-ออก และติดตั้งกระจกนูนโค้งบริเวณจุดอับที่ยากต่อการมองเห็นภายในโครงการ

ตรวจสอบ และดูแลฝาบ่อ ข้อต่อ และผนังของระบบบำบัดน้ำเสียเป็นประจำ เพื่อป้องกันการรั่วไหลของละอองลอยออกสู่ภายนอกถังบำบัดน้ำเสีย

จัดทำป้ายติดไว้บริเวณหน้าห้องพักขยะทุกชั้นด้วยข้อความ "เปิดแล้ว กรุณาปิดประตูให้มิดชิด"

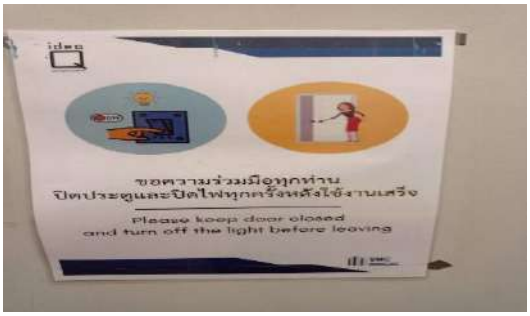

ตรวจสอบระบบป้องกันอัคคีภัยให้ใช้การได้อยู่เสมอ ตามคำแนะนำของผู้ผลิต หากพบว่าชำรุดหรือใช้การไม่ได้ให้รีบแก้ไขทันที

ติดตั้งแบบแปลนแผนผังตำแหน่งที่ติดตั้งอุปกรณ์ดับเพลิงต่าง ๆบริเวณโถงลิฟต์แต่ละชั้นของอาคาร

ติดป้ายแนะนำการใช้อุปกรณ์แต่ละชนิดไว้บริเวณที่อุปกรณ์ติดตั้งอยู่

จัดให้มีการซ้อมการอพยพหนีไฟและการดับเพลิงของโครงการ โดยประสานงานกับสถานีดับเพลิงพญาไท เป็นประจำทุกปี

วุฒิบัตรเลขที่ สปภ. (กปก.๕) ๕๗๕ /๒๕๖๘

กรุงเทพมหานคร

ได้รับใบอนุญาตจากกรมสวัสดิการและคุ้มครองแรงงาน ใบอนุญาตเลขที่ ๐๑๐๒-๐๒-๒๕๖๗-๐๑๕๑

ขอรับรองว่า

นิติบุคคลอาคารชุด ไอดีโอ คิว ราชเทวี

ตั้งอยู่เลขที่ ๕๑๕ ถนนเพชรบุรี แขวงถนนเพชรบุรี เขตราชเทวี กรุงเทพมหานคร ๑๐๔๐๐

ได้ดำเนินการฝึกซ้อมดับเพลิงและฝึกซ้อมอพยพหนีไฟ

ตามกฎกระทรวงกำหนดมาตรฐานในการบริหาร จัดการ และดำเนินการด้านความปลอดภัย อาชีวอนามัย และสภาพแวดล้อมในการทำงานเกี่ยวกับการป้องกันและระงับอัคคีภัย พ.ศ. ๒๕๕๕ ลงวันที่ ๗ ธันวาคม พ.ศ.๒๕๕๕

มีผู้เข้ารับการฝึกอบรม จำนวน ๑๕ คน

เมื่อวันที่ ๔ ตุลาคม ๒๕๖๘

ให้ไว้ ณ วันที่ ๑๔ ต.ค. ๒๕๖๘

(นายสุวิชัย รวิวรรณ)
ผู้อำนวยการสำนักป้องกันและบรรเทาสาธารณภัย
ปฏิบัติราชการแทนผู้ว่าราชการกรุงเทพมหานคร

จัดให้มีการตรวจสอบอาคารชุดพักอาศัยที่มีการก่อสร้างแล้วเสร็จจะต้องมีการตรวจสอบใหญ่

เลขที่ ๓๕๐๔/๒๕๖๖

รายงานผลการตรวจสอบประจำปี ครั้งที่ ๑

แบบ ร.๑

ตามใบรับรองการตรวจสอบใหญ่เลขที่ ๓๕๗๐/๒๕๖๕
ลงวันที่ ๒๕ พฤศจิกายน ๒๕๖๕

ใบรับรองการตรวจสอบอาคาร

ใบรับรองฉบับนี้ออกให้เพื่อแสดงว่า

อาคาร ชุด ไอดีโอ คิว ราชเทวี โดย นิติบุคคลอาคารชุด ไอดีโอ คิว ราชเทวี ตั้งอยู่เลขที่ ๕๑๕ ตรอก/ซอย - ถนน เพชรบุรี หมู่ที่ - ตำบล/แขวง ถนนพญาไท อำเภอ/เขต ราชเทวี จังหวัด กรุงเทพมหานคร ได้ผ่านการตรวจสอบอาคาร ตามพระราชบัญญัติควบคุมอาคาร พ.ศ. ๒๕๒๒ แล้ว

เจ้าพนักงานท้องถิ่นได้พิจารณาผลการตรวจสอบอาคาร ซึ่งทำการตรวจสอบโดยผู้ตรวจสอบชื่อ บริษัท พลัส ปิลลิ่ง อินสเปคเตอร์ จำกัด เลขทะเบียน น.๐๑๔๗/๒๕๕๐ ออกให้ ณ วันที่ ๓๑ สิงหาคม ๒๕๖๖ แล้วเห็นว่า อาคารนี้มีสภาพปลอดภัยในการใช้งาน

ออกให้ ณ วันที่ ๑๗ เดือน ๑๑ พ.ศ. ๒๕๖๖

ใบรับรองฉบับนี้ให้ใช้ได้จนถึงวันที่ ๑๙ เดือน กันยายน พ.ศ. ๒๕๖๗

คำเตือน

๑. ใบรับรองฉบับนี้เป็นการรับรองเฉพาะการตรวจสอบอาคาร มิได้เป็นการรับรองความถูกต้องการก่อสร้างอาคาร ดัดแปลงอาคาร หรือเคลื่อนย้ายอาคารแต่อย่างใด
๒. ให้จัดส่งรายงานผลการตรวจสอบอาคารภายใน ๓๐ วัน ก่อนใบรับรองการตรวจสอบอาคาร (แบบ ร.๑) จะมีระยะเวลาครบ ๑ ปี

BID 99671714FC35

(นายธวัชชัย นภาศักดิ์สรี)
ผู้อำนวยการสำนักการโยธา
ตำแหน่ง ปฏิบัติราชการแทนผู้ว่าราชการกรุงเทพมหานคร
เจ้าพนักงานท้องถิ่น

ภาคผนวก จ.

การดูแลรักษา และตรวจสอบระบบบำบัดน้ำเสียของโครงการ ระหว่างเดือน กรกฎาคม – ธันวาคม 2568

Waste Water Treatment Plant Daily Checklist

ใบรายงานการตรวจสอบระบบบำบัดน้ำเสียประจำวัน

SMC PROPERTY SALE

Date / วันที่ 22 Month / เดือน กรกฎาคม Year / ปี 68 Building / อาคาร ไอดีโอ คิว รามคำแหง Sheet No. / แผ่นที่ .....

Description / รายละเอียด		Sewage Pump No.1 (ห้องปั๊มใต้ดิน) (FL:3.9A)			Sewage Pump No.2 (ห้องปั๊มใต้ดิน) (FL:3.9A)			Sludge Return Pump No.1(ชั้นใต้ดิน) (FL:6.5A)			Sludge Return Pump No.2(ชั้นใต้ดิน) (FL:6.5A)			Sludge Pump Drain (ชั้นใต้ดิน)(FL:6.5A)			Effluent Pump No.1 (ชั้นใต้ดิน)(FL:19.7A)			Effluent Pump No.2 (ชั้นใต้ดิน))(FL:19.7A)			Air Blower PumpNo.1 (ชั้นใต้ดิน)(FL:5.9A)			Air Blower PumpNo.2 (ชั้นใต้ดิน)(FL:5.9A)		
Shift / ผลัด		Morning	Afternoon	Night	Morning	Afternoon	Night	Morning	Afternoon	Night	Morning	Afternoon	Night	Morning	Afternoon	Night	Morning	Afternoon	Night	Morning	Afternoon	Night	Morning	Afternoon	Night	Morning	Afternoon	Night
สภาพตู้ควบคุม		✓	✓	✓	✓	✓	✓	✓	✓	✓	✓	✓	✓	✓	✓	✓	✓	✓	✓	✓	✓	✓	✓	✓	✓	✓	✓	✓
ชุดแมคเนติก		✓	✓	✓	✓	✓	✓	✓	✓	✓	✓	✓	✓	✓	✓	✓	✓	✓	✓	✓	✓	✓	✓	✓	✓	✓	✓	✓
จุดต่อสาย		✓	✓	✓	✓	✓	✓	✓	✓	✓	✓	✓	✓	✓	✓	✓	✓	✓	✓	✓	✓	✓	✓	✓	✓	✓	✓	✓
ฟิวส์		✓	✓	✓	✓	✓	✓	✓	✓	✓	✓	✓	✓	✓	✓	✓	✓	✓	✓	✓	✓	✓	✓	✓	✓	✓	✓	✓
เซอร์กิตเบรคเกอร์		✓	✓	✓	✓	✓	✓	✓	✓	✓	✓	✓	✓	✓	✓	✓	✓	✓	✓	✓	✓	✓	✓	✓	✓	✓	✓	✓
Voltage Record บันทึกแรงดันไฟฟ้า (Volts / โวล์ท)	คู่สาย Phase-N (220 Volts)	220	220	220	220	220	220	221	220	220	220	220	220	220	220	220	222	220	220	220	220	220	223	220	220	222	220	220
	คู่เฟส RS (380 Volts)	386	380	380	386	380	380	386	380	380	386	380	380	386	380	380	386	380	380	380	380	380	380	380	380	380	380	380
	คู่เฟส ST (380 Volts)																											
	คู่เฟส TR (380 Volts)																											
Amperes Record บันทึกกระแสไฟฟ้า (Amp. / แอมป์)	Phase / เฟส R	1	3.2	3.2	3.3	1.3	1	0.8	0.7	0.7	1	0.5	0.7	0.9	0.6	0.8	1	3.4	3.3	3.6	3.5	3.5	1	2.7	2.6	1	2.8	2.5
	Phase / เฟส S	LOW	3.4	3.2	3.6	1.2	1	0.9	0.8	0.7	LOW	0.4	0.7	0.9	0.7	0.5	LOW	3.2	3.4	3.7	3.4	3.5	LOW	2.5	2.5	LOW	2.9	2.6
	Phase / เฟส T	1	3.5	3.3	3.7	1.5	1	0.8	0.9	0.7	1	0.3	0.6	0.7	0.3	0.5	1	3.1	3.3	3.9	3.2	3.6	1	2.4	2.4	1	2.7	2.5
Equipment Status ตำแหน่งการทำงานเครื่อง	Manual / ด้วยมือ (ลงค่า M)	–	M	7	M	M	7	M	M	7	–	M	7	M	M	7		M	7	M	M	7	–	M	7	–	M	7
	Automatic / อัตโนมัติ (ลงค่า A)	A		–	–		7	–		7	A		7	–		7	A		–	–		7	A		7	A		–

Note : (1) Please Specify Full Load Amperes (FLA.....A) / กรุณาระบุกิโลกระแสสูงสุด , (2) Please Mark N/A if not applicable , / Normal , X Abnormal / กรุณาใส่ N/A ถ้าไม่มีข้อมูล , / ปกติ , X ไม่ปกติ , (3) Please Specify Electrical Value / (หน่วย)

Remark / หมายเหตุ

Recorded by / จดบันทึกโดย Time / เวลา

Signature / ลายเซ็น (Tech. / ช่าง)

Morning Shift .....

Afternoon Shift .....

Night Shift .....

Checked By / ตรวจสอบโดย

Signature / ลายเซ็น (Tech. Sup. / หัวหน้าช่าง)

.....

Date / วันที่ .....

Time / เวลา .....

Verified By / ทบทวนตรวจสอบโดย

Signature / ลายเซ็น (B.M. / ผู้จัดการอาคาร)

.....

Date / วันที่ .....

SMC Property Salt Co.,Ltd.

FM-SV-009-L6

Waste Water Treatment Plant Daily Checklist

ใบรายงานการตรวจสอบระบบบำบัดน้ำเสียประจำวัน

Date / วันที่ 31 Month / เดือน กันยายน Year / ปี 68 Building / อาคาร ไอดีโอ คิว ราชเทวี Sheet No. / แผ่นที่ .....

Description / รายละเอียด	Sewage Pump No.1 (ห้องปั๊มใต้ดิน) (FL:3.9A)			Sewage Pump No.2 (ห้องปั๊มใต้ดิน) (FL:3.9A)			Sludge Return Pump No.1(ชั้นใต้ดิน) (FL:6.5A)			Sludge Return PumpNo.2(ชั้นใต้ดิน) (FL:6.5A)			Sludge Pump Drain (ชั้นใต้ดิน)(FL:6.5A)			Effluent Pump No.1 (ชั้นใต้ดิน)(FL:19.7A)			Effluent Pump No.2 (ชั้นใต้ดิน)(FL:19.7A)			Air Blower PumpNo.1 (ชั้นใต้ดิน)(FL:5.9A)			Air Blower PumpNo.2 (ชั้นใต้ดิน)(FL:5.9A)		
Shift / ผลัด	Morning	Afternoon	Night	Morning	Afternoon	Night	Morning	Afternoon	Night	Morning	Afternoon	Night	Morning	Afternoon	Night	Morning	Afternoon	Night	Morning	Afternoon	Night	Morning	Afternoon	Night	Morning	Afternoon	Night
สภาพตู้ควบคุม	✓	✓	✓	✓	✓	✓	✓	✓	✓	✓	✓	✓	✓	✓	✓	✓	✓	✓	✓	✓	✓	✓	✓	✓	✓	✓	✓
ชุดแมคเนติก	✓	✓	✓	✓	✓	✓	✓	✓	✓	✓	✓	✓	✓	✓	✓	✓	✓	✓	✓	✓	✓	✓	✓	✓	✓	✓	✓
จุดต่อสาย	✓	✓	✓	✓	✓	✓	✓	✓	✓	✓	✓	✓	✓	✓	✓	✓	✓	✓	✓	✓	✓	✓	✓	✓	✓	✓	✓
ฟิวส์	✓	✓	✓	✓	✓	✓	✓	✓	✓	✓	✓	✓	✓	✓	✓	✓	✓	✓	✓	✓	✓	✓	✓	✓	✓	✓	✓
เซอร์กิตเบรคเกอร์	✓	✓	✓	✓	✓	✓	✓	✓	✓	✓	✓	✓	✓	✓	✓	✓	✓	✓	✓	✓	✓	✓	✓	✓	✓	✓	✓
Voltage Record บันทึกแรงเคลื่อนไฟฟ้า (Volts / โวล์ท) — คู่สาย Phase-N (220 Volts)	220	220	220	220	220	220	220	220	220	220	220	220	220	220	220	220	220	220	220	220	220	220	220	220	220	220	220
คู่เฟส RS (380 Volts)	380	380	380	380	380	380	380	380	380	380	380	380	380	380	380	380	380	380	380	380	380	380	380	380	380	380	380
คู่เฟส ST (380 Volts)																											
คู่เฟส TR (380 Volts)																											
Amperes Record บันทึกกระแสไฟฟ้า (Amp. / แอมป์) — Phase / เฟส R	3.5	3.4	3.4	1.7	1.6	1.6	0.7	0.9	0.9	0.8	0.7	0.9	0.7	0.4	0.6	3.4	3.4	3.6	3.8	3.6	3.6	2.6	2.6	2.4	2.6	2.4	2.0
Phase / เฟส S	3.4	3.5	3.5	1.8	1.7	1.6	0.8	0.8	0.9	0.7	0.6	0.8	0.3	0.3	0.8	3.8	3.4	3.5	3.5	3.3	3.5	2.7	2.5	2.0	2.5	2.6	2.5
Phase / เฟส T	3.7	3.4	3.6	1.5	1.6	1.5	0.9	0.9	0.8	0.5	0.7	0.8	0.2	0.4	0.1	3.5	3.5	3.3	3.6	3.4	3.3	2.5	2.6	2.4	2.7	2.6	2.0
Equipment Status ตำแหน่งการเดินเครื่อง — Manual / ด้วยมือ (ลงค่า M)	M	M	M	M	M	M	M	M	M	M	M	M	M	M	M	M	M	M	M	M	M	M	M	M	M	M	M
Automatic / อัตโนมัติ (ลงค่า A)																											

Note : (1) Please Specify Full Load Amperes (FLA.....A) / กรุณาระบุที่ติดกระแสสูงสุด , (2) Please Mark N/A if not applicable , / Normal , X Abnormal / กรุณาใส่ N/A ถ้าไม่มีข้อมูล , / ปกติ , X ไม่ปกติ , (3) Please Specify Electrical Value / กรุณาระบุ

Remark / หมายเหตุ

Recorded by / จดบันทึกโดย Time / เวลา

Signature / ลายเซ็น (Tech. / ช่าง)

Morning Shift .....

Afternoon Shift .....

Night Shift .....

Checked By / ตรวจสอบโดย

Signature / ลายเซ็น (Tech. Sup. / หัวหน้าช่าง)

.....

Date / วันที่ .....

Time / เวลา .....

Verified By / พบทานตรวจสอบโดย

Signature / ลายเซ็น (B.M. / ผู้จัดการอาคาร)

.....

Date / วันที่ .....

SMC Property Soft Co.,Ltd.

FM-SV-09-1.0

ใบรายงานการตรวจสอบระบบบำบัดน้ำเสียประจำวัน

กันยายน – ธันวาคม 2568

ผู้จัดการอาคารตรวจสอบ

ก-309

Waste Water Treatment Plant Daily Checklist

ใบรายงานการตรวจสอบระบบบำบัดน้ำเสียประจำวัน

SMC PROPERTY SOFT

Date / วันที่ 11 Month / เดือน กรกฎาคม Year / ปี 68 Building / อาคาร ไฮดีโล คิว ราชเทวี Sheet No. / แผ่นที่ .....

Description / รายละเอียด	Sewage Pump No.1 (ห้องปั๊มใต้ดิน) (FL:3.9A)			Sewage Pump No.2 (ห้องปั๊มใต้ดิน) (FL:3.9A)			Sludge Return Pump No.1(ชั้นใต้ดิน) (FL:6.5A)			Sludge Return PumpNo.2(ชั้นใต้ดิน) (FL:6.5A)			Sludge Pump Drain (ชั้นใต้ดิน)(FL:6.5A)			Effluent Pump No.1 (ชั้นใต้ดิน)(FL:19.7A)			Effluent Pump No.2 (ชั้นใต้ดิน)(FL:19.7A)			Air Blower PumpNo.1 (ชั้นใต้ดิน)(FL:5.9A)			Air Blower PumpNo.2 (ชั้นใต้ดิน)(FL:5.9A)		
Shift / เวลา	Morning	Afternoon	Night	Morning	Afternoon	Night	Morning	Afternoon	Night	Morning	Afternoon	Night	Morning	Afternoon	Night	Morning	Afternoon	Night	Morning	Afternoon	Night	Morning	Afternoon	Night	Morning	Afternoon	Night
สภาพตู้ควบคุม	✓	✓	✓	✓	✓	✓	✓	✓	✓	✓	✓	✓	✓	✓	✓	✓	✓	✓	✓	✓	✓	✓	✓	✓	✓	✓	✓
ชุดเบรคเกอร์	✓	✓	✓	✓	✓	✓	✓	✓	✓	✓	✓	✓	✓	✓	✓	✓	✓	✓	✓	✓	✓	✓	✓	✓	✓	✓	✓
ชุดต่อสาย	✓	✓	✓	✓	✓	✓	✓	✓	✓	✓	✓	✓	✓	✓	✓	✓	✓	✓	✓	✓	✓	✓	✓	✓	✓	✓	✓
ฟิวส์	✓	✓	✓	✓	✓	✓	✓	✓	✓	✓	✓	✓	✓	✓	✓	✓	✓	✓	✓	✓	✓	✓	✓	✓	✓	✓	✓
เซอร์กิตเบรคเกอร์	✓	✓	✓	✓	✓	✓	✓	✓	✓	✓	✓	✓	✓	✓	✓	✓	✓	✓	✓	✓	✓	✓	✓	✓	✓	✓	✓
Voltage Record บันทึกแรงเคลื่อนไฟฟ้า (Volts / โวล์ท) — คู่สาย Phase-N (220 Volts)	220	220	220	220	220	220	220	220	220	220	220	220	220	220	220	220	220	220	220	220	220	220	220	220	220	220	220
คู่เฟส RS (380 Volts)	380	380	380	380	380	380	380	380	380	380	380	380	380	380	380	380	380	380	380	380	380	380	380	380	380	380	380
คู่เฟส ST (380 Volts)																											
คู่เฟส TR (380 Volts)																											
Amperes Record บันทึกกระแสไฟฟ้า (Amp. / แอมป์) — Phase / เฟส R	3.3	3.5	3.4	1.4	1.5	1.6	0.4	0.6	0.9	0.4	0.6	0.9	0.4	0.8	0.6	3.4	3.5	3.4	3.4	3.5	3.5	2.4	2.5	2.4	2.4	2.4	2.6
Phase / เฟส S	3.5	3.2	3.3	1.5	1.8	1.5	0.3	0.5	0.8	0.5	0.4	0.9	0.3	0.7	0.6	3.2	3.4	3.3	3.2	3.3	3.4	2.4	2.6	2.5	2.5	2.6	2.6
Phase / เฟส T	3.6	3.4	3.2	1.6	1.7	1.6	0.2	0.4	0.9	0.3	0.4	0.6	0.5	0.6	0.5	3.5	3.6	3.3	3.5	3.4	3.4	2.5	2.7	2.5	2.6	2.7	2.5
Equipment Status ตำแหน่งการเดินเครื่อง — Manual / ด้วยมือ (ลงค่า M)	M	M	M	M	M	M	M	M	M	M	M	M	M	M	M	M	M	M	M	M	M	M	M	M	M	M	M
Automatic / อัตโนมัติ (ลงค่า A)																											

Note : (1) Please Specify Full Load Amperes (FLA.....A) / กรุณาระบุพิกัดกระแสสูงสุด , (2) Please Mark N/A if not applicable , / Normal , X Abnormal / กรุณาใส่ N/A ถ้าไม่มีข้อมูล , / ปกติ , X ไม่ปกติ , (3) Please Specify Electrical Value / กรุณาระบุ

Remark / หมายเหตุ

Recorded by / จดบันทึกโดย Time / เวลา

Signature / ลายเซ็น (Tech. / ช่าง)

Morning Shift .....

Afternoon Shift .....

Night Shift .....

Checked By / ตรวจสอบโดย

Signature / ลายเซ็น (Tech. Sup. / หัวหน้าช่าง)

.....

Date / วันที่ .....

Time / เวลา .....

Verified By / ทบทวนตรวจสอบโดย

Signature / ลายเซ็น (BM. / ผู้จัดการอาคาร)

.....

Date / วันที่ .....

SMC Property Soft Co.,Ltd.

FM-SV-89-1.0

Waste Water Treatment Plant Daily Checklist

ใบรายงานการตรวจสอบระบบบำบัดน้ำเสียประจำวัน

Date / วันที่ 5 Month / เดือน ตุลาคม Year / ปี 68 Building / อาคาร ไอดีโอ คิว ราชเทวี Sheet No. / แผ่นที่ .....

Description / รายละเอียด		Sewage Pump No.1 (ห้องปั๊มใต้ดิน) (FL:3.9A)			Sewage Pump No.2 (ห้องปั๊มใต้ดิน) (FL:3.9A)			Sludge Return Pump No.1(ชั้นใต้ดิน) (FL:6.5A)			Sludge Return PumpNo.2(ชั้นใต้ดิน) (FL:6.5A)			Sludge Pump Drain (ชั้นใต้ดิน)(FL:6.5A)			Effluent Pump No.1 (ชั้นใต้ดิน)(FL:19.7A)			Effluent Pump No.2 (ชั้นใต้ดิน)(FL:19.7A)			Air Blower PumpNo.1 (ชั้นใต้ดิน)(FL:5.9A)			Air Blower PumpNo.2 (ชั้นใต้ดิน)(FL:5.9A)		
Shift / ผลัด		Morning	Afternoon	Night	Morning	Afternoon	Night	Morning	Afternoon	Night	Morning	Afternoon	Night	Morning	Afternoon	Night	Morning	Afternoon	Night	Morning	Afternoon	Night	Morning	Afternoon	Night	Morning	Afternoon	Night
สภาพตู้ควบคุม		/	/	/	/	/	/	/	/	/	/	/	/	/	/	/	/	/	/	/	/	/	/	/	/	/	/	/
ชุดแมคเนติก		/	/	/	/	/	/	/	/	/	/	/	/	/	/	/	/	/	/	/	/	/	/	/	/	/	/	/
จุดต่อสาย		/	/	/	/	/	/	/	/	/	/	/	/	/	/	/	/	/	/	/	/	/	/	/	/	/	/	/
ฟิวส์		/	/	/	/	/	/	/	/	/	/	/	/	/	/	/	/	/	/	/	/	/	/	/	/	/	/	/
เซอร์กิตเบรคเกอร์		/	/	/	/	/	/	/	/	/	/	/	/	/	/	/	/	/	/	/	/	/	/	/	/	/	/	/
Voltage Record บันทึกแรงเคลื่อนไฟฟ้า (Volts / โวล์ท)	คู่สาย Phase-N (220 Volts)	220	220	220	220	220	220	220	220	220	220	220	220	220	220	220	220	220	220	220	220	220	220	220	220	220	220	220
	คู่เฟส RS (380 Volts)	380	380	380	380	380	380	380	380	380	380	380	380	380	380	380	380	380	380	380	380	380	380	380	380	380	380	380
	คู่เฟส ST (380 Volts)																											
	คู่เฟส TR (380 Volts)																											
Amperes Record บันทึกกระแสไฟฟ้า (Amp. / แอมป์)	Phase / เฟส R	3.4	3.4	3.4	1.7	1.6	1.4	0.7	0.9	0.4	0.7	0.9	0.0	0.7	0.4	0.6	3.4	3.4	3.4	3.3	3.3	3.0	2.7	2.5	2.4	2.7	2.4	2.4
	Phase / เฟส S	3.2	3.3	3.2	1.9	1.5	1.6	0.9	0.8	0.7	0.8	0.4	0.7	0.9	0.5	0.2	3.2	3.3	3.4	3.4	3.4	3.2	2.9	2.4	2.7	2.9	2.4	2.7
	Phase / เฟส T	3.5	3.3	3.4	1.8	1.6	1.4	0.8	0.9	0.6	0.6	0.6	0.6	0.8	0.5	0.4	3.5	3.3	3.7	3.2	3.4	3.4	2.8	2.5	2.9	2.8	2.5	2.6
Equipment Status ตำแหน่งการเดินเครื่อง	Manual / ด้วยมือ (สงค่า M)	M	M	M	M	M	M	M	M	M	M	M	M	M	M	M	M	M	M	M	M	M	M	M	M	M	M	M
	Automatic / อัตโนมัติ (สงค่า A																											

Note : (1) Please Specify Full Load Amperes (FLA.....A) / กรุณาระบุพิกัดกระแสสูงสุด , (2) Please Mark N/A if not applicable , / Normal , X Abnormal / กรุณาใส่ N/A ถ้าไม่มีข้อมูล , / ปกติ , X ไม่ปกติ , (3) Please Specify Electrical Value / กรุณาระบุ

Remark / หมายเหตุ

Recorded by / จดบันทึกโดย Time / เวลา
Signature / ลายเซ็น (Tech. / ช่าง)
Morning Shift .....
Afternoon Shift .....
Night Shift .....

Checked By / ตรวจสอบโดย
Signature / ลายเซ็น (Tech. Sup. / หัวหน้าช่าง)
.....
Date / วันที่ 5/10/68
Time / เวลา .....

Verified By / ทบทวนตรวจสอบโดย
Signature / ลายเซ็น (BM. / ผู้จัดการอาคาร)
.....
Date / วันที่ .....

SMC Property Soft Co.,Ltd.

FM-SV-89-1.4

Waste Water Treatment Plant Daily Checklist

ใบรายงานการตรวจสอบระบบบำบัดน้ำเสียประจำวัน

Date / วันที่ 30 Month / เดือน พฤศจิกายน Year / ปี 2568 Building / อาคาร ไอคิโอ คิว ราชเทวี

Sheet No. / แผ่นที่ ..

Description / รายละเอียด		Sewage Pump No.1 (ห้องปั๊มใต้ดิน) (FL:3.9A)			Sewage Pump No.2 (ห้องปั๊มใต้ดิน) (FL:3.9A)			Sludge Return Pump No.1(ชั้นใต้ดิน) (FL:6.5A)			Sludge Return PumpNo.2(ชั้นใต้ดิน) (FL:6.5A)			Sludge Pump Drain (ชั้นใต้ดิน)(FL:6.5A)			Effluent Pump No.1 (ชั้นใต้ดิน)(FL:19.7A)			Effluent Pump No.2 (ชั้นใต้ดิน)(FL:19.7A)			Air Blower PumpNo.1 (ชั้นใต้ดิน)(FL:5.9A)			Air Blower PumpNo (ชั้นใต้ดิน)(FL:5.9A)		
Shift / ผลัด		Morning	Afternoon	Night	Morning	Afternoon	Night	Morning	Afternoon	Night	Morning	Afternoon	Night	Morning	Afternoon	Night	Morning	Afternoon	Night	Morning	Afternoon	Night	Morning	Afternoon	Night	Morning	Afternoon	Ni
สภาพตู้ควบคุม		/	/	/	/	/	/	/	/	/	/	/	/	/	/	/	/	/	/	/	/	/	/	/	/	/	/	/
ชุดแมคเนติก		/	/	/	/	/	/	/	/	/	/	/	/	/	/	/	/	/	/	/	/	/	/	/	/	/	/	/
จุดต่อสาย		/	/	/	/	/	/	/	/	/	/	/	/	/	/	/	/	/	/	/	/	/	/	/	/	/	/	/
ฟิวส์		/	/	/	/	/	/	/	/	/	/	/	/	/	/	/	/	/	/	/	/	/	/	/	/	/	/	/
เซอร์กิตเบรคเกอร์		/	/	/	/	/	/	/	/	/	/	/	/	/	/	/	/	/	/	/	/	/	/	/	/	/	/	/
Voltage Record บันทึกแรงดันไฟฟ้า (Volts / โวล์ท)	คู่สาย Phase-N (220 Volts)	220	220	220	220	220	220	220	220	220	220	220	220	220	220	220	220	220	220	220	220	220	220	220	220	220	220	220
	คู่เฟส RS (380 Volts)	380	380	380	380	380	380	380	380	380	380	380	380	380	380	380	380	380	380	380	380	380	380	380	380	380	380	380
	คู่เฟส ST (380 Volts)																											
	คู่เฟส TR (380 Volts)																											
Amperes Record บันทึกกระแสไฟฟ้า (Amp. / แอมป์)	Phase / เฟส R	3.5	3.4	3.5	1.4	1.5	1.7	0.8	0.7	0.8	0.7	0.5	0.7	0.4	0.5	0.4	3.6	3.5	3.1	3.7	3.3	3.4	2.6	2.7	2.5	2.4	2.1	2.5
	Phase / เฟส S	3.5	3.4	3.5	1.5	1.6	1.6	0.8	0.7	0.7	0.6	0.6	0.7	0.4	0.5	0.5	3.6	3.4	3.3	3.5	3.7	3.4	2.6	2.1	2.5	2.4	2.4	2.5
	Phase / เฟส T	3.4	3.3	3.6	1.5	1.5	1.6	0.9	0.8	0.8	0.6	0.5	0.6	0.5	0.4	0.4	3.5	3.5	3.6	3.5	3.3	3.5	2.5	2.1	2.6	2.5	2.6	2.1
Equipment Status ตำแหน่งการเดินเครื่อง	Manual / ด้วยมือ (ลงค่า M)	M	M	M	M	M	M	M	M	M	M	M	M	M	M	M	M	M	M	M	M	M	M	M	M	M	M	M
	Automatic / อัตโนมัติ (ลงค่า A)	—	—	—	—	—	—	—	—	—	—	—	—	—	—	—	—	—	—	—	—	—	—	—	—	—	—	—

Note : (1) Please Specify Full Load Amperes (FLA.....A) / กรุณาระบุพิกัดกระแสสูงสุด , (2) Please Mark N/A if not applicable , / Normal , X Abnormal / กรุณาใส่ N/A ถ้าไม่มีข้อมูล , / ปกติ , X ไม่ปกติ , (3) Please Specify Electrical Value / กรุณาระบุ

Remark / หมายเหตุ

Recorded by / จดบันทึกโดย Time / เวลา

Signature / ลายเซ็น (Tech. / ช่าง)

Morning Shift .....M.....

Afternoon Shift .....M.....

Night Shift .....M.....

Checked By / ตรวจสอบโดย

Signature / ลายเซ็น (Tech. Sup. / หัวหน้าช่าง)

.....

Date / วันที่ .....

Time / เวลา .....

Verified By / ทบทวนตรวจสอบโดย

Signature / ลายเซ็น (BM. / ผู้จัดการอาคาร)

.....

Date / วันที่ .....

SMC Property Soft Co.,Ltd.

FM-SV-49-1.0

Waste Water Treatment Plant Daily Checklist

ใบรายงานการตรวจสอบระบบบำบัดน้ำเสียประจำวัน

Date / วันที่ 28 Month / เดือน ต.ค. Year / ปี 68 Building / อาคาร ไอดีโอ คิว ราชเทวี Sheet No. / แผ่นที่

Description / รายละเอียด		Sewage Pump No.1 (ห้องปั๊มใต้ดิน) (FL:3.9A)			Sewage Pump No.2 (ห้องปั๊มใต้ดิน) (FL:3.9A)			Sludge Return Pump No.1(ชั้นใต้ดิน) (FL:6.5A)			Sludge Return PumpNo.2(ชั้นใต้ดิน) (FL:6.5A)			Sludge Pump Drain (ชั้นใต้ดิน)(FL:6.5A)			Effluent Pump No.1 (ชั้นใต้ดิน)(FL:19.7A)			Effluent Pump No.2 (ชั้นใต้ดิน)(FL:19.7A)			Air Blower PumpNo.1 (ชั้นใต้ดิน)(FL:5.9A)			Air Blower PumpNo (ชั้นใต้ดิน)(FL:5.9A		
Shift / ผลัด		Morning	Afternoon	Night	Morning	Afternoon	Night	Morning	Afternoon	Night	Morning	Afternoon	Night	Morning	Afternoon	Night	Morning	Afternoon	Night	Morning	Afternoon	Night	Morning	Afternoon	Night	Morning	Afternoon	Ni
สภาพตู้ควบคุม		/	/	/	/	/	/	/	/	/	/	/	/	/	/	/	/	/	/	/	/	/	/	/	/	/	/	/
ชุดแมกเนติก		/	/	/	/	/	/	/	/	/	/	/	/	/	/	/	/	/	/	/	/	/	/	/	/	/	/	/
จุดต่อสาย		/	/	/	/	/	/	/	/	/	/	/	/	/	/	/	/	/	/	/	/	/	/	/	/	/	/	/
ฟิวส์		/	/	/	/	/	/	/	/	/	/	/	/	/	/	/	/	/	/	/	/	/	/	/	/	/	/	/
เซอร์กิตเบรคเกอร์		/	/	/	/	/	/	/	/	/	/	/	/	/	/	/	/	/	/	/	/	/	/	/	/	/	/	/
Voltage Record บันทึกแรงเคลื่อนไฟฟ้า (Volts / โวล์ท)	ขู่สาย Phase-N (220 Volts)	220	220	220	220	220	220	220	220	220	220	220	220	220	220	220	220	220	220	220	220	220	220	220	220	220	220	220
	ขู่เฟส RS (380 Volts)	380	380	380	380	380	380	380	380	380	380	380	380	380	380	380	380	380	380	380	380	380	380	380	380	380	380	380
	ขู่เฟส ST (380 Volts)																											
	ขู่เฟส TR (380 Volts)																											
Amperes Record บันทึกกระแสไฟฟ้า (Amp. / แอมป์)	Phase / เฟส R	3.3	3.4	3.3	1.5	1.5	1.6	0.7	0.8	0.8	0.6	0.7	0.6	0.4	0.4	0.4	3.5	3.6	3.3	3.4	3.4	3.4	2.4	2.6	2.4	2.5	2.5	2.4
	Phase / เฟส S	3.4	3.3	3.3	1.6	1.5	1.8	0.8	0.9	0.8	0.6	0.9	0.7	0.4	0.5	0.5	3.4	3.5	3.4	3.6	3.5	3.6	2.4	2.5	2.6	2.6	2.5	2.4
	Phase / เฟส T	3.3	3.3	3.3	1.5	1.6	1.7	0.8	0.8	0.9	0.6	0.8	0.6	0.3	0.4	0.6	3.4	3.4	3.4	3.3	3.4	3.3	2.5	2.4	2.4	2.5	2.4	2.5
Equipment Status ตำแหน่งการเดินเครื่อง	Manual / ด้วยมือ (ลงค่า M)	M	M	M	M	M	M	M	M	M	M	M	M	M	M	M	M	M	M	M	M	M	M	M	M	M	M	M
	Automatic / อัตโนมัติ (ลงค่า A																											

Note : (1) Please Specify Full Load Amperes (FLA.....A) / กรุณาระบุที่กิดกระแสสูงสุด , (2) Please Mark N/A if not applicable , / Normal , X Abnormal / กรุณาใช้ N/A ถ้าไม่มีข้อมูล , / ปกติ , X ไม่ปกติ , (3) Please Specify Electrical Value / กรุณาระบุ

Remark / หมายเหตุ

Recorded by / จดบันทึกโดย Time / เวลา

Signature / ลายเซ็น (Tech. / ช่าง)

Morning Shift .....

Afternoon Shift .....

Night Shift .....

Checked By / ตรวจสอบโดย

Signature / ลายเซ็น (Tech. Sup. / หัวหน้าช่าง)

.....

Date / วันที่ .....

Time / เวลา .....

Verified By / ทบทวนตรวจสอบโดย

Signature / ลายเซ็น (BM. / ผู้จัดการอาคาร)

.....

Date / วันที่ .....

SMC Property Soft Co.,Ltd.

FM-SV-89-1.0

ภาคผนวก ฉ.

การดูแลรักษา และตรวจสอบระบบระบายสระว่ายน้ำ โครงการ ระหว่างเดือน กรกฎาคม – ธันวาคม 2568

Swimming Pool Daily Checklist

SMC PROPERTY SOFT

ใบรายงานการตรวจสอบสระว่ายน้ำ

Month / เดือน ....กรกฎาคม.... Year / ปี ....2568.... Building / อาคาร ไอดีโอ คิว ราชเทวี

Date วันที่	Time เวลา	Status Record บันทึกค่า CL. (1-3)	PH (7.2-7.6)	Adding / การเติม Chlorine คลอรีน (kg.)	Soda Ash โซดา-แอช (kg.)	Salt เกลือ (kg./ถุง)	HCl กรดเกลือ (kg.)	Condition of Equipment / สภาพของอุปกรณ์ Pump Set ชุดปั๊มน้ำ ปั๊มสระ No1	ปั๊มสระ No.2	ปั๊มเวนเจอร์ No.3	เครื่องผลิตเกลือ แรงดันของถัง(.....PSI) No.1	No.2	Filter Set ถังกรองทราย No.1	No.2	Recorded By บันทึก โดย	Checked By Tech. Sup. ตรวจสอบโดย หัวหน้าช่าง
1	10:00	3.0	7.8	—	—	—	—	✓	✓	✓	✓	✓	✓	✓	[illegible]	
2	10:00	3.0	7.8	—	—	50kg	—	✓	✓	✓	✓	✓	✓	✓	[illegible]	
3	10:00	3.0	7.6	—	—	—	—	✓	✓	✓	✓	✓	✓	✓	[illegible]	
4	10:00	3.0	7.6	—	—	—	—	✓	✓	✓	✓	✓	✓	✓	[illegible]	
5	10:00	3.0	7.6	—	—	—	—	✓	✓	✓	✓	✓	✓	✓	[illegible]	
6	10:00	3.0	7.6	—	—	—	—	✓	✓	✓	✓	✓	✓	✓	[illegible]	
7	10:00	1.5	7.6	—	—	—	5 ลิตร	✓	✓	✓	✓	✓	✓	✓	[illegible]	
8	10:00	1.5	7.6	—	—	—	—	✓	✓	✓	✓	✓	✓	✓	[illegible]	
9	10:00	1.5	7.6	—	—	—	—	✓	✓	✓	✓	✓	✓	✓	[illegible]	
10	10:00	1.5	7.6	—	—	—	—	✓	✓	✓	✓	✓	✓	✓	[illegible]	
11	10.00	1.5	7.6	—	—	—	—	—	—	—	✓	✓	✓	✓	[illegible]	
12	10.00	1.5	7.6	—	—	—	—	—	—	—	✓	✓	✓	✓	[illegible]	
13	10.00	3	7.4	—	—	—	—	✓	✓	✓	✓	✓	✓	✓	[illegible]	
14	10.00	3	7.4	—	—	—	—	✓	✓	✓	✓	✓	✓	✓	[illegible]	
15	10.00	3	7.6	—	—	—	—	✓	✓	✓	✓	✓	✓	✓	[illegible]	
16	10.00	3	7.6	—	—	—	—	✓	✓	✓	✓	✓	✓	✓	[illegible]	
17	10.00	3	7.6	—	—	—	—	✓	✓	✓	✓	✓	✓	✓	[illegible]	
18	10.00	3	7.6	—	—	—	—	✓	✓	✓	✓	✓	✓	✓	[illegible]	
19	10.00	3	7.6	—	—	—	—	✓	✓	✓	✓	✓	✓	✓	[illegible]	
20	10:00	3	7.6	—	—	—	—	✓	✓	✓	✓	✓	✓	✓	[illegible]	
21	10:00	3	7.2	—	✓	✓	✓	✓	✓	✓	✓	✓	✓	✓	[illegible]	
22	10:00	3	7.0	—	0.5kg.	—	—	✓	✓	✓	✓	✓	✓	✓	[illegible]	
23	10.00	1.5	7.8	—	—	—	—	✓	✓	✓	✓	✓	✓	✓	[illegible]	
24	10.00	1.5	7.8	—	—	—	—	✓	✓	✓	✓	✓	✓	✓	[illegible]	
25	10.00	1.5	7.8	—	—	—	—	✓	✓	✓	✓	✓	✓	✓	[illegible]	
26	10.00	1.5	7.8	—	—	—	—	✓	✓	✓	✓	✓	✓	✓	[illegible]	
27	10.00	1.5	7.8	—	—	25kg	—	✓	✓	✓	✓	✓	✓	✓	[illegible]	
28	10.00	1.5	7.8	—	—	—	—	✓	✓	✓	✓	✓	✓	✓	[illegible]	
29	10.00	1.5	7.8	—	—	—	—	✓	✓	✓	✓	✓	✓	✓	[illegible]	
30	10.00	1.5	7.8	—	—	—	—	✓	✓	✓	✓	✓	✓	✓	[illegible]	
31	10:00	1.5	7.8	—	—	—	—	✓	✓	✓	✓	✓	✓	✓	[illegible]	
			รวม		0.5	25	5.									

Remark / หมายเหตุ

Used within month / Remain (ปริมาณที่ใช้จริงในรอบเดือน / ยอดคงเหลือ)

Chlorine (คลอรีน) ____ Kg. Powder (สารกรอง) ____ Kg. / Litre กรดเกลือ ____ Kg. / Litre

Soda Ash (โซดา-แอช) ____ Kg. Sodium Bicarbonate (โซเดียมไบคาร์บอเนต) ____ Kg. / Litre เกลือ ____ Kg. / Litre

Note : Please Mark N/A if not applicable , 4 Normal , 5 Abnormal / กรุณาใส่ N/A ถ้าไม่มีข้อมูล , 4 ปกติ , 5 ไม่ปกติ

Verified By / ทบทวนตรวจสอบโดย

Signature / ลายเซ็น (BM. / ผู้จัดการอาคาร)

Date / วันที่ .....

SMC Property Soft Co.,Ltd. FM-SV-90-1.0

Swimming Pool Daily Checklist

SMC PROPERTY SOFT

ใบรายงานการตรวจสอบสระว่ายน้ำ

Month / เดือน สิงหาคม **Year / ปี** 2568 **Building / อาคาร ไอดีโอ คิว ราชเทวี**

Date วันที่	Time เวลา	Status Record บันทึกค่า CL. (1-3)	PH (7.2-7.6)	Adding / การเติม Chlorine คลอรีน (kg.)	Soda Ash โซดา-แอช (kg.)	Salt เกลือ (kg./ถุง)	HCl กรดเกลือ (kg.)	Condition of Equipment / สภาพของอุปกรณ์ Pump Set ชุดปั๊มน้ำ ปั๊มสระ No.1	ปั๊มสระ No.2	ปั๊มสระ No.3	เครื่องผลิตเกลือ ระดับน้ำของถัง(.....PSI) No.1	No.2	Filter Set ถังกรองทราย No.1	No.2	Recorded By บันทึก โดย	Checked By Tech. Sup. ตรวจสอบโดย หัวหน้าช่าง
1	09:00	3	7.2	—	—	—	—	✓	✓	✓	✓	✓	✓	✓	[illegible]	
2	09:00	3	7.2	—	—	—	—	✓	✓	✓	✓	✓	✓	✓	[illegible]	
3	09:00	3	7.6	—	—	—	—	✓	✓	✓	✓	✓	✓	✓	[illegible]	
4	09:00	3	7.6	—	—	—	—	✓	✓	✓	✓	✓	✓	✓	[illegible]	
5	09:00	3	7.6	—	—	—	—	✓	✓	✓	✓	✓	✓	✓	[illegible]	
6	09:00	3	7.6	—	—	—	—	✓	✓	✓	✓	✓	✓	✓	[illegible]	
7	09:00	3	7.6	—	—	—	—	✓	✓	✓	✓	✓	✓	✓	[illegible]	
8	09:00	3	7.4	—	—	—	—	✓	✓	✓	✓	✓	✓	✓	[illegible]	
9	09:00	3	7.4	—	—	—	—	✓	✓	✓	✓	✓	✓	✓	[illegible]	
10	09:00	3	7.4	—	—	—	—	✓	✓	✓	✓	✓	✓	✓	[illegible]	
11	09:00	3	7.4	—	—	—	—	✓	✓	✓	✓	✓	✓	✓	[illegible]	
12	09:00	3	7.4	—	—	—	—	✓	✓	✓	✓	✓	✓	✓	[illegible]	
13	09:00	3	7.4	—	—	—	—	✓	✓	✓	✓	✓	✓	✓	[illegible]	
14	09:00	3	7.6	—	—	—	—	✓	✓	✓	✓	✓	✓	✓	[illegible]	
15	09:00	3	7.6	—	—	—	—	✓	✓	✓	✓	✓	✓	✓	[illegible]	
16	09:00	3	7.6	—	—	—	—	✓	✓	✓	✓	✓	✓	✓	[illegible]	
17	09:00	3	7.6	—	—	—	—	✓	✓	✓	✓	✓	✓	✓	[illegible]	
18	09:00	3	7.4	—	—	—	—	✓	✓	✓	✓	✓	✓	✓	[illegible]	
19	09:00	3	7.4	—	—	—	—	✓	✓	✓	✓	✓	✓	✓	[illegible]	
20	09:00	3	7.4	—	—	—	—	✓	✓	✓	✓	✓	✓	✓	[illegible]	
21	09:00	3	7.4	—	—	—	—	✓	✓	✓	✓	✓	✓	✓	[illegible]	
22	09:00	3	7.4	—	—	—	—	✓	✓	✓	✓	✓	✓	✓	[illegible]	
23	09:00	3	7.6	—	—	—	—	✓	✓	✓	✓	✓	✓	✓	[illegible]	
24	09:00	3	7.6	—	—	—	—	✓	✓	✓	✓	✓	✓	✓	[illegible]	
25	09:00	3	7.6	—	—	—	—	✓	✓	✓	✓	✓	✓	✓	[illegible]	
26	09:00	3	7.6	—	—	—	—	✓	✓	✓	✓	✓	✓	✓	[illegible]	
27	09:00	3	7.6	—	—	—	—	✓	✓	✓	✓	✓	✓	✓	[illegible]	
28	09:00	3	7.4	—	—	—	—	✓	✓	✓	✓	✓	✓	✓	[illegible]	
29	09:00	3	7.4	—	—	—	—	✓	✓	✓	✓	✓	✓	✓	[illegible]	
30	09:00	3	7.4	—	—	—	—	✓	✓	✓	✓	✓	✓	✓	[illegible]	
31	09:00	3	7.4	—	—	—	—	✓	✓	✓	✓	✓	✓	✓	[illegible]	
			รวม													

Remark / หมายเหตุ

Used within month / Remain (ปริมาณที่ใช้จริงในรอบเดือน / ยอดคงเหลือ)

Chlorine (คลอรีน) _____ **Kg.** **Powder (สารกรอง)** _____ **Kg. / Litre** **กรดเกลือ** _____ **Kg. / Litre**

Soda Ash (โซดา-แอช) _____ **Kg.** **Sodium Bicarbonate (โซเดียมไบคาร์บอเนต)** _____ **Kg. / Litre** **เกลือ** _____ **Kg. / Litre**

Note : Please Mark N/A if not applicable , 4 Normal , 5 Abnormal / กรุณาใส่ N/A ถ้าไม่มีข้อมูล , 4 ปกติ , 5 ไม่ปกติ

Verified By / ทบทวนตรวจสอบโดย

Signature / ลายเซ็น (BM. / ผู้จัดการอาคาร)

Date / วันที่ ...

SMC Property Soft Co.,Ltd. **FM-SV-90-1.0**

Swimming Pool Daily Checklist

SMC PROPERTY SOFT

ใบรายงานการตรวจสอบสระว่ายน้ำ

Month / เดือน ....ตุลาคม..... **Year / ปี** ....68..... **Building / อาคาร** ไอดีโอ คิว ราชเทวี

Date วันที่	Time เวลา	Status Record บันทึกค่า CL. (1-3)	PH (7.2-7.6)	Adding / การเติม Chlorine คลอรีน (kg.)	Soda Ash โซดา-แอช (kg.)	Salt เกลือ (kg./ถุง)	HCl กรดเกลือ (kg.)	Condition of Equipment / สภาพของอุปกรณ์ Pump Set ชุดปั๊มน้ำ ปั๊มสระ No1	ปั๊มสระ No.2	jacuzzi No.3	เครื่องผลิตเกลือ แรงดันของถัง(.....PSI) No.1	No.2	Filter Set ถังกรองทราย No.1	No.2	Recorded By บันทึก โดย	Checked By Tech. Sup. ตรวจสอบโดย หัวหน้าช่าง
1	10:00	3.0	7.6	—	—	—	—	✓	✓	✓	✓	✓	✓	✓	ปอนด์	
2	10:00	3.0	7.2	—	—	✓	✓	✓	✓	✓	✓	✓	✓	✓	ปอนด์	
3	10:00	3.0	7.6	—	✓	—	—	✓	✓	✓	✓	✓	✓	✓	ปอนด์	
4	10:00	3.0	7.6	—	—	✓	✓	✓	✓	✓	✓	✓	✓	✓	ปอนด์	
5	10:00	3.0	7.6	—	✓	—	✓	✓	✓	✓	✓	✓	✓	✓	ปอนด์	
6	10:00	3.0	7.6	✓	✓	✓	✓	✓	✓	✓	✓	✓	✓	✓	ปอนด์	
7	10:00	3.0	7.6	✓	✓	✓	✓	✓	✓	✓	✓	✓	✓	✓	ปอนด์	
8	10:00	3.0	7.6	—	—	—	✓	✓	✓	✓	✓	✓	✓	✓	ปอนด์	
9	10:00	3.0	7.6	—	✓	✓	✓	✓	✓	✓	✓	✓	✓	✓	ปอนด์	
10	10:00	3.0	7.6	—	—	—	—	✓	✓	✓	✓	✓	✓	✓	ปอนด์	
11	10:00	3.0	7.6	—	—	✓	—	✓	✓	✓	✓	✓	✓	✓	ปอนด์	
12	10:00	3.0	7.6	—	—	—	—	✓	✓	✓	✓	✓	✓	✓	ปอนด์	
13	10:00	3.0	7.6	—	✓	✓	✓	✓	✓	✓	✓	✓	✓	✓	ปอนด์	
14	10:00	3.0	7.6	—	✓	✓	—	✓	✓	✓	✓	✓	✓	✓	ปอนด์	
15	10:00	3.0	7.6	—	✓	✓	—	✓	✓	✓	✓	✓	✓	✓	ปอนด์	กัญญารัตน์
16	10:00	3.0	7.6	—	✓	—	—	✓	✓	✓	✓	✓	✓	✓	ปอนด์	
17	10:00	3.0	7.6	—	✓	✓	—	✓	✓	✓	✓	✓	✓	✓	ปอนด์	
18	10:00	3.0	7.8	—	—	✓	—	✓	✓	✓	✓	✓	✓	✓	ปอนด์	
19	10:00	3.0	7.6	—	—	—	—	✓	✓	✓	✓	✓	✓	✓	อิทธิ	
20	10:00	3.0	7.8	—	—	—	—	✓	✓	✓	✓	✓	✓	✓	อิทธิ	
21	10:00	3.0	7.8	—	✓	✓	✓	✓	✓	✓	✓	✓	✓	✓	อิทธิ	
22	10:00	3.0	7.6	—	✓	✓	—	✓	✓	✓	✓	✓	✓	✓	อิทธิ	
23	10:00	3.0	7.6	—	✓	✓	✓	✓	✓	✓	✓	✓	✓	✓	อิทธิ	
24	10:00	3.0	7.2	—	✓	✓	✓	✓	✓	✓	✓	✓	✓	✓	อิทธิ	
25	10:00	3	7.6	—	✓	✓	✓	✓	✓	✓	✓	✓	✓	✓	อิทธิ	
26	10:00	3	7.6	—	✓	—	—	✓	✓	✓	✓	✓	✓	✓	ปอนด์	
27	10:00	3	7.4	—		✓	✓	✓	✓	✓	✓	✓	✓	✓	ปอนด์	
28	10:00	3	7.4	✓	✓	50	—	✓	✓	✓	✓	✓	✓	✓	[illegible]	
29	10:00	3	7.6	—	—	50	—	✓	✓	✓	✓	✓	✓	✓	[illegible]	
30																
31																
			รวม													

Remark / หมายเหตุ

Used within month / Remain (ปริมาณที่ใช้จริงในรอบเดือน / ยอดคงเหลือ)

Chlorine (คลอรีน) ..... **Kg.** **Powder (สารกรอง)** ..... **Kg. / Litre** **กรดเกลือ** ..... **Kg. / Litre**

Soda Ash (โซดา-แอช) ..... **Kg.** **Sodium Bicarbonate (โซเดียมไบคาร์บอเนต)** ..... **Kg. / Litre** **เกลือ** ..... **Kg. / Litre**

Note : Please Mark N/A if not applicable , 4 Normal , 5 Abnormal / กรุณาใส่ N/A ถ้าไม่มีข้อมูล , 4 ปกติ , 5 ไม่ปกติ

Verified By / ทบทวนตรวจสอบโดย

Signature / ลายเซ็น (BM. / ผู้จัดการอาคาร)

Date / วันที่ .....

SMC Property Soft Co.,Ltd. FM-SV-90-1.0

Swimming Pool Daily Checklist

SMC PROPERTY SOFT

ใบรายงานการตรวจสอบสระว่ายน้ำ

Month / เดือน ..ตุลาคม..... Year / ปี .....68..... Building / อาคาร ไอดีโอ คิว ราชเทวี

Date วันที่	Time เวลา	Status Record บันทึกค่า CL. (1-3)	PH (7.2-7.6)	Adding / การเติม Chlorine คลอรีน (kg.)	Soda Ash โซดา-แอช (kg.)	Salt เกลือ (kg./ถุง)	HCl กรดเกลือ (kg.)	Condition of Equipment / สภาพของอุปกรณ์ Pump Set ชุดปั๊มน้ำ ปั๊มสระ No.1	ปั๊มสระ No.2	jacuzzi No.3	เครื่องผลิตเกลือ แรงดันของถัง(.....PSI) No.1	No.2	Filter Set ถังกรองทราย No.1	No.2	Recorded By บันทึก โดย	Checked By Tech. Sup. ตรวจสอบโดย หัวหน้าช่าง
1	10:00	3	7.6	—	—	—	—	✓	✓	✓	✓	✓	✓	✓	[illegible]	
2	10.00	3	7.6	—	—	—	—	✓	✓	✓	—	✓	✓	✓	[illegible]	
3	10.00	3	7.6	—	—	—	—	✓	✓	✓	✓	✓	✓	✓	[illegible]	
4	10.00	3	7.6	—	—	20kg	—	✓	✓	✓	✓	✓	✓	✓	[illegible]	
5	10.00	3	7.6	—	—	—	—	✓	✓	✓	✓	✓	✓	✓	[illegible]	
6	10.00	3	7.6	—	—	—	—	✓	✓	✓	✓	✓	✓	✓	[illegible]	
7	10.00	3	7.6	—	—	—	—	✓	✓	✓	✓	✓	✓	✓	[illegible]	
8	10.00	3	7.6	✓	—	✓	—	✓	✓	✓	✓	✓	✓	✓	[illegible]	
9	10.00	1.5	7.6	—	—	—	—	✓	✓	✓	✓	✓	✓	✓	[illegible]	
10	10.00	1.5	7.6	—	—	—	—	✓	✓	✓	✓	✓	✓	✓	[illegible]	
11	10.00	1.0	7.6	1kg	—	—	—	✓	✓	✓	✓	✓	✓	✓	[illegible]	
12	10.00	1.0	7.6	—	—	—	—	✓	✓	✓	✓	✓	✓	✓	[illegible]	
13	10.00	3.0	7.6	—	—	—	—	✓	✓	✓	✓	✓	✓	✓	[illegible]	
14	10.00	3.0	7.6	—	—	—	—	✓	✓	✓	✓	✓	✓	✓	[illegible]	
15	10.00	3.0	7.4	—	—	—	—	✓	✓	✓	✓	✓	✓	✓	[illegible]	
16	10.00	3.0	7.4	—	—	—	—	✓	✓	✓	✓	✓	✓	✓	[illegible]	
17	10.00	3.0	7.4	—	—	—	—	✓	✓	✓	✓	✓	✓	✓	[illegible]	
18	10.00	3.0	7.4	—	—	—	—	✓	✓	✓	✓	✓	✓	✓	[illegible]	
19	10.00	3.0	7.4	—	—	—	—	✓	✓	✓	✓	✓	✓	✓	[illegible]	
20	10.00	3.0	7.4	—	—	—	—	✓	✓	✓	✓	✓	✓	✓	[illegible]	
21	10.00	3.0	7.4	—	—	—	—	✓	✓	✓	✓	✓	✓	✓	[illegible]	
22	10.00	3.0	7.4	—	—	—	—	✓	✓	✓	✓	✓	✓	✓	[illegible]	
23	10.00	3.0	7.6	—	—	—	—	✓	✓	✓	✓	✓	✓	✓	[illegible]	
24	10.00	3.0	7.6	—	—	—	—	✓	✓	✓	✓	✓	✓	✓	[illegible]	
25	10.00	3.0	7.6	—	—	—	—	✓	✓	✓	✓	✓	✓	✓	[illegible]	
26	10.00	3.0	7.6	—	—	—	—	✓	✓	✓	✓	✓	✓	✓	[illegible]	
27	10.00	3.0	7.6	—	—	—	—	✓	✓	✓	✓	✓	✓	✓	[illegible]	
28	10.00	3.0	7.6	—	—	—	—	✓	✓	✓	✓	✓	✓	✓	[illegible]	
29	10.00	3.0	7.6	—	—	—	—	✓	✓	✓	✓	✓	✓	✓	[illegible]	
30	10.00	3.0	7.6	—	—	—	—	✓	✓	✓	✓	✓	✓	✓	[illegible]	
31	10.00	3.0	7.6	—	—	—	—	✓	✓	✓	✓	✓	✓	✓	[illegible]	
			รวม													

Remark / หมายเหตุ

Used within month / Remain (เริ่มมาที่ใช้จริงในรอบเดือน / ยอดคงเหลือ)

Chlorine (คลอรีน) ..... Kg. Powder (สารกรอง) ..... Kg. / Litre กรดเกลือ ..... Kg. / Litre

Soda Ash (โซดา-แอช) ..... Kg. Sodium Bicarbonate (โซเดียมไบคาร์บอเนต) ..... Kg. / Litre เกลือ ..... Kg. / Litre

Note : Please Mark N/A if not applicable , 4 Normal , 5 Abnormal / กรุณาใส่ N/A ถ้าไม่มีข้อมูล , 4 ปกติ , 5 ไม่ปกติ

Verified By / ทบทวนตรวจสอบโดย

Signature / ลายเซ็น (BM. / ผู้จัดการอาคาร)

.....

Date / วันที่ .....

SMC Property Soft Co.,Ltd. FM-SV-90-1.0

Swimming Pool Daily Checklist

SMC PROPERTY SOFT

ใบรายงานการตรวจสอบสระว่ายน้ำ

Month / เดือน พฤศจิกายน Year / ปี 68

Date วันที่	Time เวลา	Status Record บันทึกค่า CL. (1-1.5)	PH (7.2-7.6)	Adding / การเติม Chlorine คลอรีน (kg.)	Soda Ash โซดา-แอช (kg.)	Salt เกลือ (kg./ถุง)	HCl กรดเกลือ (kg./Lt)	Condition of Equipment / สภาพของอุปกรณ์ Pump Set ชุดปั๊มน้ำ ปั๊มสระ No.1	ปั๊มสระ No.2	JacuzziNo.3	Pressure Tank ถังของถัง(.....) No.1	No.2	Filter Set ถังกรองทราย No.1	No.2	Recorded By บันทึก โดย	Checked By Tech. Sup. ตรวจสอบโดย หัวหน้าช่าง
1	10.00	3	7.6	—	—	—	—	✓	✓	✓	✓	✓	✓	✓	[illegible]	
2	10.00	3	7.4	—	—	—	—	✓	✓	✓	✓	✓	✓	✓	[illegible]	
3	10.00	3	7.4	—	—	—	—	✓	✓	✓	✓	✓	✓	✓	[illegible]	
4	10.00	3	7.6	—	—	—	—	✓	✓	✓	✓	✓	✓	✓	[illegible]	
5	10.00	3	7.6	—	—	—	—	✓	✓	✓	✓	✓	✓	✓	[illegible]	
6	10.00	3	7.6	—	—	—	—	✓	✓	✓	✓	✓	✓	✓	[illegible]	
7	10.00	3	7.6	—	—	—	—	✓	✓	✓	✓	✓	✓	✓	[illegible]	
8	10.00	3	7.6	—	—	50kg	—	✓	✓	✓	✓	✓	✓	✓	[illegible]	
9	10.00	3	7.6	—	—	—	—	✓	✓	✓	✓	✓	✓	✓	[illegible]	
10	10.00	3	7.6	—	—	—	—	✓	✓	✓	✓	✓	✓	✓	[illegible]	
11	10.00	3	7.6	—	—	—	—	✓	✓	✓	✓	✓	✓	✓	[illegible]	
12	10.00	3	7.6	—	—	—	—	✓	✓	✓	✓	✓	✓	✓	[illegible]	
13	10.00	3	7.6	—	—	—	—	✓	✓	✓	✓	✓	✓	✓	[illegible]	
14	10.00	3	7.6	—	—	—	—	✓	✓	✓	✓	✓	✓	✓	[illegible]	
15	10.00	3	7.6	—	—	—	—	✓	✓	✓	✓	✓	✓	✓	[illegible]	
16	10:00	3	7.6	—	—	—	—	✓	✓	✓	✓	✓	✓	✓	[illegible]	
17	10:00	3	7.6	—	—	—	—	✓	✓	✓	✓	✓	✓	✓	[illegible]	
18	09:00	3	7.6	—	—	—	—	✓	✓	✓	✓	✓	✓	✓	[illegible]	
19	09:00	3	7.6	—	—	—	—	✓	✓	✓	✓	✓	✓	✓	[illegible]	
20	09:00	3	7.6	—	—	—	—	✓	✓	✓	✓	✓	✓	✓	[illegible]	
21	09:00	3	7.5	—	—	—	—	✓	✓	✓	✓	✓	✓	✓	[illegible]	
22	09:00	3	7.9	—	—	—	—	✓	✓	✓	✓	✓	✓	✓	[illegible]	
23	09:00	3	7.6	—	—	—	2L	✓	✓	✓	✓	✓	✓	✓	[illegible]	
24	10.00	3	7.6	—	—	—	—	✓	✓	✓	✓	✓	✓	✓	[illegible]	
25	10.00	3	7.6	—	—	—	—	✓	✓	✓	✓	✓	✓	✓	[illegible]	
26	10.00	3	7.6	—	—	—	—	✓	✓	✓	✓	✓	✓	✓	[illegible]	
27	10.00	3	7.6	—	—	—	—	✓	✓	✓	✓	✓	✓	✓	[illegible]	
28	10.00	3	7.6	—	—	—	—	✓	✓	✓	✓	✓	✓	✓	[illegible]	
29	10.00	3	7.6	—	—	—	—	✓	✓	✓	✓	✓	✓	✓	[illegible]	
30	10.00	3	7.6	—	—	—	—	✓	✓	✓	✓	✓	✓	✓	[illegible]	
31																
			รวม													

Remark / หมายเหตุ

Used within month / Remain (ปริมาณที่ใช้จริงในรอบเดือน / ยอดคงเหลือ)

Chlorine (คลอรีน) _____ Kg. Powder (สารกรอง) _____ Kg. / Litre _____ Kg.

Soda Ash (โซดา-แอช) _____ Kg. Sodium Bicarbonate (โซดียมไบการ์บอเนต) _____ Kg.

Note : Please Mark N/A if not applicable , ✓ Normal , ✕ Abnormal / กรุณาใส่ N/A ถ้าไม่มีข้อมูล ✓ ปกติ , ✕

Verified By / ทบทวนตรวจสอบโดย

Signature / ลายเซ็น (BM / ผู้จัดการอาคาร)

Date / วันที่ .....

SMC Property Soft Co.,Ltd. FM-SV-90-1.0

Swimming Pool Daily Checklist

SMC PROPERTY SOFT

ใบรายงานการตรวจสอบสระว่ายน้ำ

Month / เดือน ....ตุลาคม.... Year / ปี ....18....

Date วันที่	Time เวลา	Status Record บันทึกค่า CL. (1-1.5)	PH (7.2-7.6)	Adding / การเติม Chlorine คลอรีน (kg.)	Soda Ash โซดา-แอช (kg.)	Salt เกลือ (kg./ถุง)	HCl กรดเกลือ (kg./Lt)	Condition of Equipment / สภาพของอุปกรณ์ Pump Set ชุดปั๊มน้ำ: ปั๊มสระ No.1	ปั๊มสระ No.2	JacuzziNo.3	Pressure Tank ถังของถัง(.....): No.1	No.2	Filter Set อังกรองทราย: No.1	No.2	Recorded By บันทึก โดย	Checked By Tech. Sup. ตรวจสอบโดย หัวหน้าช่าง
1	10:00	3.0	7.3	-	-	-	-	✓	✓	✓	✓	✓	✓	✓	OW.	
2	10:00	3.0	7.5	-	-	-	-	✓	✓	✓	✓	✓	✓	✓	OW.	
3	10:00	3.0	7.3	-	-	-	-	✓	✓	✓	✓	✓	✓	✓	OW.	
4	10:00	3.0	7.4	-	-	-	-	✓	✓	✓	✓	✓	✓	✓	OW.	
5	10:00	1.5	7.6	-	-	-	-	✓	✓	✓	✓	✓	✓	✓	OW.	
6	10:00	1.5	7.6	-	-	-	-	✓	✓	✓	✓	✓	✓	✓	OW.	
7	10:00	3.0	7.6	-	-	-	-	✓	✓	✓	✓	✓	✓	✓	OW.	
8	10:00	3.0	7.6	-	-	-	-	✓	✓	✓	✓	✓	✓	✓	OW.	
9	10:00	3.0	7.2	-	-	-	-	✓	✓	✓	✓	✓	✓	✓	OW.	
10	10:00	3.0	7.2	-	-	-	-	✓	✓	✓	✓	✓	✓	✓	OW.	
11	10:00	3.0	7.2	-	-	-	-	✓	✓	✓	✓	✓	✓	✓	OW.	
12	10:00	3	7.2	-	-	-	-	✓	✓	✓	✓	✓	✓	✓	OW.	
13	10:00	3	7.2	-	-	-	-	✓	✓	✓	✓	✓	✓	✓	OW.	
14	10:00	3	7.2	-	-	-	-	✓	✓	✓	✓	✓	✓	✓	OW.	
15	10:00	3	7.2	-	-	-	-	✓	✓	✓	✓	✓	✓	✓	OW.	
16	10:00	3	7.3	-	-	-	-	✓	✓	✓	✓	✓	✓	✓	OW.	
17	10:00	3.0	7.4	-	-	-	-	✓	✓	✓	✓	✓	✓	✓	OW.	
18	10:00	3.0	7.5	-	-	-	-	✓	✓	✓	✓	✓	✓	✓	OW.	
19	10:00	3	7.6	-	-	-	-	✓	✓	✓	✓	✓	✓	✓	OW.	
20	10:00	3	7.2	-	-	-	-	✓	✓	✓	✓	✓	✓	✓	OW.	
21	10:00	3	7.3	-	-	-	-	✓	✓	✓	✓	✓	✓	✓	OW.	
22	10:00	3.0	7.4	-	-	-	-	✓	✓	✓	✓	✓	✓	✓	OW.	
23	10:00	3.0	7.5	-	-	-	-	✓	✓	✓	✓	✓	✓	✓	OW.	
24	10:00	3.	7.6	-	-	-	-	✓	✓	✓	✓	✓	✓	✓	OW.	
25	10:00	1.5	7.5	-	-	-	-	✓	✓	✓	✓	✓	✓	✓	OW.	
26	10:00	1.5	7.6	-	-	-	-	✓	✓	✓	✓	✓	✓	✓	OW.	
27	10:00	3	7.2	-	-	-	-	✓	✓	✓	✓	✓	✓	✓	OW.	
28	10:00	3	7.2	-	-	-	-	✓	✓	✓	✓	✓	✓	✓	OW.	
29	10:00	1.5	7.2	-	-	-	-	✓	✓	✓	✓	✓	✓	✓	OW.	
30	10:00	1.5	7.4	-	-	-	-	✓	✓	✓	✓	✓	✓	✓	OW.	
31	10:00	1.5	7.5	-	-	-	-	✓	✓	✓	✓	✓	✓	✓	OW.	
			รวม													

Remark / หมายเหตุ

Used within month / Remain (ปริมาณที่ใช้จริงในรอบเดือน / ยอดคงเหลือ)

Chlorine (คลอรีน) ____ Kg. Powder (สารกรอง) ____ Kg. / Litre ____ Kg.

Soda Ash (โซดา-แอช) ____ Kg. Sodium Bicarbonate (โซเดียมไบคาร์บอเนต) ____ Kg.

Note : Please Mark N/A if not applicable , ✓ Normal , ✕ Abnormal / กรุณาใส่ N/A ถ้าไม่มีข้อมูล ✓ ปกติ , ✕

Verified By / ทบทวนตรวจสอบโดย

Signature / ลายเซ็น (BM. / ผู้จัดการอาคาร)

.....

Date / วันที่ .....

SMC Property Soft Co.,Ltd. FM-SV-90-1.0

ภาคผนวก ช.

บันทึกการใช้ไฟฟ้าโครงการ ระหว่างเดือน

กรกฎาคม – ธันวาคม 2568

SMC PROPERTY SOFT

Main Electricity Meter Daily Record

ใบรายงานการจดบันทึกมิเตอร์ไฟฟ้ารายวัน

Meter No. .....

Month / เดือน ....กรกฎาคม.....Year / ปี .....2568....

Building / อาคาร ไอดีโอ คิว ราชเทวี

Date / วันที่	Time / เวลา	Energy / พลังงานไฟฟ้า (kWh) Multiplier / ตัวคูณ ..... Current Reading การอ่านปัจจุบัน Code:010	Consumption Units จำนวนหน่วยที่ใช้ -	Max. Kilowatts Demand พลังงานไฟฟ้าสูงสุด (kW / กิโลวัตต์) ตัวคูณ Code:031	Max. KiloVAR Demand กำลังไฟฟ้ารีแอ็คทีฟสูงสุด (kVAR / กิโลวาร์) ตัวคูณ Code:071	Recorded By บันทึกโดย	Checked By Tech Sup. ตรวจสอบโดย หัวหน้าช่าง -
1	09:00	5165.344	3.371	0.122	0.005		
2	09.00	5168.603	3.293	0.122	0.005		
3	09:00	5171.986	3.483	0.122	0.005		
4	09.00	5175.469	3.571	0.122	0.005		
5	09.00	5179.040	3.759	0.122	0.005		
6	09:00	5182.793	3.833	0.122	0.005		
7	09:00	5186.626	3.663	0.122	0.025		
8	09:00	5190.929	3.439	0.122	0.025		
9	09:00	5193.311	3.462	0.210	0.025		
10	09:00	5197.173	3.419	0.210	0.025		
11	09.00	5200.592	3.383	0.210	0.025		
12	09.00	5203.975	3.631	0.229	0.025		
13	09:00	5207.606	3.412	0.229	0.025		
14	09:00	5211.018	3.624	0.229	0.025		
15	09:00	5215.042	3.440	0.229	0.025		
16	09:00	5218.482	3.581	0.229	0.025		
17	09.00	5222.063	3.373	0.229	0.025		
18	09.00	5225.436	3.619	0.229	0.025		
19	09:00	5229.055	3.326	0.229	0.025		
20	09:00	5232.381	3.505	0.229	0.025		
21	09.00	5235.886	3.430	0.229	0.025		
22	09:00	5239.316	3.915	0.229	0.025		
23	09:00	5242.531	3.484	0.229	0.025		
24	09:00	5246.016	3.705	0.229	0.025		
25	09:00	5249.721	3.792	0.232	0.032		
26	09:00	5253.513	3.514	0.232	0.032		
27	09:00	5259.027	3.609	0.229	0.025		
28	09.00	5260.636	3.839	0.232	0.032		
29	09:00	5264.476	3.605	0.229	0.032		
30	09.00	5268.072	3.788	0.232	0.032		
31	09:00	5271.86	3.938	0.232	0.032		
						⊙ This Month / เดือนปัจจุบัน	
						⊙ Last Month / เดือนที่ผ่านมา	

Note : Please Mark N/A if not Applicable / กรุณาใส่ N/A หากไม่มีข้อมูล

Verified By / ทบทวนตรวจสอบโดย

Signature / ลายเซ็น (BM / ผู้จัดการอาคาร)

.....

Date / วันที่ .....

SMC Property Soft Co.,Ltd. **FM-SV-86-1.0**

SMC PROPERTY SOFT

Main Electricity Meter Daily Record

ใบรายงานการจดบันทึกมิเตอร์ไฟฟ้ารายวัน

Meter No. .....

Month / เดือน ....สิงหาคม.....Year / ปี .....2568....

Building / อาคาร ไอดีโอ คิว ราชเทวี

Date / วันที่	Time / เวลา	Energy / พลังงานไฟฟ้า (kWh) Multiplier / ตัวคูณ ..... Current Reading การอ่านปัจจุบัน Code:010	Consumption Units จำนวนหน่วยที่ใช้ -	Max. Kilowatts Demand พลังงานไฟฟ้าสูงสุด (kW / กิโลวัตต์) ตัวคูณ Code:031	Max. KiloVAR Demand กำลังไฟฟ้ารีแอ็คทีฟสูงสุด (kVAR / กิโลวาร์) ตัวคูณ Code:071	Recorded By บันทึกโดย	Checked By Tech Sup. ตรวจสอบโดย หัวหน้าช่าง -
1	09:00	5275.198	3.338	0.000	0.000	[illegible]	
2	09:00	5279.592	4.394	0.222	0.026	[illegible]	
3	09:00	5283.447	3.855	0.222	0.026	[illegible]	
4	09:00	5287.675	4.228	0.222	0.026	[illegible]	
5	09:00	5291.820	4.145	0.230	0.031	[illegible]	
6	09:00	5295.995	3.712	0.230	0.031	[illegible]	
7	09:00	5299.657	3.958	0.230	0.031	[illegible]	
8	09:00	5303.625	3.784	0.230	0.031	[illegible]	
9	09:00	5307.409	3.613	0.230	0.031	[illegible]	
10	09:00	5311.022	3.916	0.230	0.031	[illegible]	
11	09:00	5314.938	3.907	0.252	0.031	[illegible]	
12	09:00	5318.345	3.869	0.252	0.031	[illegible]	
13	09:00	5322.214	3.266	0.252	0.031	[illegible]	
14	09:00	5325.480	3.600	0.252	0.033	[illegible]	
15	09:00	5329.080	3.930	0.252	0.033	[illegible]	
16	09:00	5333.010	3.247	0.252	0.033	[illegible]	
17	09:00	5336.257	3.522	0.252	0.033	[illegible]	
18	09:00	5339.779	3.494	0.252	0.033	[illegible]	
19	09:00	5343.273	3.358	0.252	0.033	[illegible]	
20	09:00	5346.631	3.504	0.252	0.033	[illegible]	
21	09:00	5350.135	3.692	0.252	0.033	[illegible]	
22	09:00	5353.827	2.989	0.252	0.033	[illegible]	
23	09:00	5356.816	3.390	0.252	0.033	[illegible]	
24	09:00	5360.206	3.800	0.252	0.033	[illegible]	
25	09:00	5364.006	4.013	0.252	0.035	[illegible]	
26	09:00	5368.019	3.623	0.252	0.035	[illegible]	
27	09:00	5371.642	3.962	0.252	0.035	[illegible]	
28	09:00	5375.104	3.266	0.252	0.035	[illegible]	
29	09:00	5378.370	3.421	0.252	0.035	[illegible]	
30	09:00	5381.791	3.308	0.252	0.035	[illegible]	
31	09:00	5385.099	3.623	0.252	0.033	[illegible]	
						◉ This Month / เดือนปัจจุบัน	
						◉ Last Month / เดือนที่ผ่านมา	

Note : Please Mark N/A if not Applicable / กรุณาใส่ N/A หากไม่มีข้อมูล

Verified By / ทบทวนตรวจสอบโดย

Signature / ลายเซ็น (BM. / ผู้จัดการอาคาร)

.....

Date / วันที่ .....

SMC Property Soft Co.,Ltd.

FM-SV-86-1.0

SMC PROPERTY SOFT

Main Electricity Meter Daily Record

ใบรายงานการจดบันทึกมิเตอร์ไฟฟ้ารายวัน

Meter No. .....

Month / เดือน ....กันยายน.....Year / ปี .....2568....

Building / อาคาร ไอดีโอ คิว ราชเทวี

Date / วันที่	Time / เวลา	Energy / พลังงานไฟฟ้า (kWh) Multiplier / ตัวคูณ ..... Current Reading การอ่านปัจจุบัน Code:010	Consumption Units จำนวนหน่วยที่ใช้ -	Max. Kilowatts Demand พลังงานไฟฟ้าสูงสุด (kW / กิโลวัตต์) ตัวคูณ Code:031	Max. KiloVAR Demand กำลังไฟฟ้ารีแอ็กทีฟสูงสุด (kVAR / กิโลวาร์) ตัวคูณ Code:071	Recorded By บันทึกโดย	Checked By Tech Sup. ตรวจสอบโดย หัวหน้าช่าง -
1	09:00	5388.752	3.653	0.136	0.012	[illegible]	
2	09:00	5392.472	3.658	0.136	0.012	[illegible]	
3	09:00	5396.105	3.688	0.136	0.012	[illegible]	
4	09:00	5399.793	3.752	0.136	0.012	[illegible]	
5	09:00	5402.045	3.247	0.233	0.034	[illegible]	
6	09:00	5406.292	3.376	0.233	0.034	[illegible]	
7	09:00	5409.668	3.754	0.233	0.034	[illegible]	
8	08:00	5413.422	2.589	0.233	0.034	[illegible]	
9	08:00	5416.011	3.100	0.233	0.034	[illegible]	
10	08:00	5419.111	2.640	0.233	0.034	[illegible]	
11	08:00	5421.757	3.411	0.233	0.034	[illegible]	
12	08:00	5425.162	3.524	0.233	0.034	[illegible]	[illegible]
13	08:00	5428.686	3.124	0.233	0.034	[illegible]	
14	09:00	5431.810	3.523	0.233	0.034	[illegible]	
15	08:00	5435.333	2.992	0.233	0.034	[illegible]	
16	08:00	5438.325	3.189	0.233	0.034	[illegible]	
17	08:00	5441.514	3.210	0.233	0.034	[illegible]	
18	08:00	5444.724	3.315	0.233	0.034	[illegible]	
19	08:00	5448.039	3.630	0.233	0.034	[illegible]	
20	08:00	5451.669	3.265	0.233	0.034	[illegible]	
21	08:00	5454.934	4.348	0.233	0.034	[illegible]	
22	08:00	5459.282	2.982	0.233	0.034	[illegible]	
23	08:00	5462.264	3.539	0.233	0.034	[illegible]	
24	09.00	5465.804	3.905	0.233	0.034	[illegible]	
25	09.00	5469.713	2.983	0.233	0.034	[illegible]	
26	09.00	5472.696	3.44	0.233	0.034	[illegible]	
27	09.00	5476.136	3.099	0.233	0.034	[illegible]	
28	08:00	5479.235	3.638	0.233	0.037	[illegible]	
29	09.00	5482.873	3.174	0.233	0.037	[illegible]	
30	08:00	5486.047	3.493	0.233	0.037	[illegible]	
						⊛ This Month / เดือนปัจจุบัน	
						⊛ Last Month / เดือนที่ผ่านมา	

Note : Please Mark N/A if not Applicable / กรุณาใส่ N/A หากไม่มีข้อมูล

Verified By / ทบทวนตรวจสอบโดย

Signature / ลายเซ็น (BM. / ผู้จัดการอาคาร)

.....

Date / วันที่ .....3/10/68.....

SMC Property Soft Co.,Ltd.

FM-SV-86-1.0

SMC PROPERTY SOFT

Main Electricity Meter Daily Record

ใบรายงานการจดบันทึกมิเตอร์ไฟฟ้ารายวัน

Meter No. .....

Month / เดือน ....ตุลาคม.....Year / ปี .....2568....

Building / อาคาร ไอดีโอ คิว ราชเทวี

Date / วันที่	Time / เวลา	Energy / พลังงานไฟฟ้า (kWh) Multiplier / ตัวคูณ ..... Current Reading การอ่านปัจจุบัน Code:010	Consumption Units จำนวนหน่วยที่ใช้ -	Max. Kilowatts Demand พลังงานไฟฟ้าสูงสุด (kW / กิโลวัตต์) ตัวคูณ Code:031	Max. KiloVAR Demand กำลังไฟฟ้ารีแอ็คทีฟสูงสุด (kVAR / กิโลวาร์) ตัวคูณ Code:071	Recorded By บันทึกโดย	Checked By Tech Sup. ตรวจสอบโดย หัวหน้าช่าง -
1	09.00	5489.500	4.770	0.125	0.010		
2	09.00	5491.270	2.771	0.235	0.012		
3	09.00	5497.041	5.127	0.235	0.012		
4	09.00	5500.164	2.999	0.235	0.012		
5	09:00	5503.169	2.904	0.235	0.012		
6	09.00	5506.071	3.548	0.239	0.027		
7	09:00	5509.619	3.171	0.239	0.027		
8	09:00	5512.790	3.452	0.239	0.027		
9	09.00	5516.242	3.247	0.239	0.027		
10	09.00	5519.489	3.657	0.239	0.027		
11	09.00	5523.146	2.87	0.239	0.027		
12	09.00	5526.016	2.999	0.239	0.027		
13	09.00	5529.015	3.106	0.239	0.031		
14	09.00	5532.123	3.196	0.239	0.31		
15	09:00	5535.269	3.019	0.239	0.31		
16	09:00	5538.288	2.988	0.239	0.31		
17	09:00	5541.276	3.186	0.239	0.31		
18	09:00	5544.462	2.105	0.239	0.31		
19	09:00	5548.567	3.388	0.239	0.031		
20	09:00	5551.955	3.108	0.239	0.031		
21	09:00	5555.103	3.266	0.239	0.031		
22	09:00	5558.367	3.215	0.239	0.031		
23	09:00	5562.082	3.086	0.239	0.031		
24	09:00	5565.168	3.929	0.239	0.031		
25	09:00	5569.089	2.539	0.239	0.031		
26	09:00	5571.628	3.079	0.239	0.031		
27	09:00	5574.707	2.949	0.239	0.031		
28	09:00	5577.656	3.278	0.239	0.031		
29	09:00	5580.934	2.191	0.239	0.031		
30	09:00	5585.121	3.756	0.239	0.031		
31	09:00	5588.877	2.460	0.239	0.031		
						⊙ This Month / เดือนปัจจุบัน ⊙ Last Month / เดือนที่ผ่านมา	

Note : Please Mark N/A if not Applicable / กรุณาใส่ N/A หากไม่มีข้อมูล

Verified By / ทบทวนตรวจสอบโดย

Signature / ลายเซ็น (BM. / ผู้จัดการอาคาร)

.....

Date / วันที่ .....

SMC Property Soft Co.,Ltd.

FM-SV-86-1.0

SMC PROPERTY SOFT

Main Electricity Meter Daily Record

ใบรายงานการจดบันทึกมิเตอร์ไฟฟ้ารายวัน

Meter No. .....

Month / เดือน ....พฤศจิกายน.....Year / ปี .....2568....

Building / อาคาร ไอดีโอ คิว ราชเทวี

Date / วันที่	Time / เวลา	Energy / พลังงานไฟฟ้า (kWh) Multiplier / ตัวคูณ ..... Current Reading การอ่านปัจจุบัน Code:010	Consumption Units จำนวนหน่วยที่ใช้ -	Max. Kilowatts Demand พลังงานไฟฟ้าสูงสุด (kW / กิโลวัตต์) ตัวคูณ Code:031	Max. KiloVAR Demand กำลังไฟฟ้ารีแอ็คทีฟสูงสุด (kVAR / กิโลวาร์) ตัวคูณ Code:071	Recorded By บันทึกโดย	Checked By Tech Sup. ตรวจสอบโดย หัวหน้าช่าง -
1	08:00	5591.337	3.011	0.000	0.000	[illegible]	
2	08:00	5594.348	3.401	0.000	0.000	[illegible]	
3	08:00	5597.750	2.82	0.181	0.017	[illegible]	
4	08:00	5600.570	2.831	0.181	0.017	[illegible]	
5	08:00	5603.401	3.108	0.191	0.030	[illegible]	
6	08:00	5606.509	3.107	0.191	0.030	[illegible]	
7	08:00	5609.616	3.121	0.191	0.030	[illegible]	
8	08:00	5612.737	3.127	0.191	0.030	[illegible]	
9	08:00	5615.9K	3.189	0.191	0.030	[illegible]	
10	08:00	5619.708	2.862	0.191	0.030	[illegible]	
11	08:00	5622.565	3.383	0.197	0.030	[illegible]	
12	08:00	5625.948	3.186	0.215	0.030	[illegible]	
13	08:00	5629.134	3.358	0.215	0.030	[illegible]	
14	08:00	5632.492	3.393	0.231	0.030	[illegible]	
15	08:00	5635.885	3.169	0.231	0.030	[illegible]	
16	08:00	5639.054	3.514	0.231	0.030	[illegible]	
17	08:00	5642.568	2.818	0.231	0.030	[illegible]	
18	08:00	5645.386	3.079	0.231	0.030	[illegible]	
19	08:00	5648.465	2.803	0.231	0.030	[illegible]	
20	08:00	5651.268	4.6.00	0.231	0.030	[illegible]	
21	08:00	5655.868	0.923	0.231	0.030	[illegible]	
22	08:00	5656.591	2.709	0.231	0.030	[illegible]	
23	08:00	5659.300	3.977	0.231	0.030	[illegible]	
24	08:00	5663.277	2.071	0.231	0.030	[illegible]	
25	08:00	5665.348	2.832	0.231	0.030	[illegible]	
26	08:00	5668.180	2.800	0.231	0.030	[illegible]	
27	08:00	5670.980	2.66	0.231	0.030	[illegible]	
28	08:00	5673.640	2.513	0.231	0.030	[illegible]	
29	08:00	5676.153	1.505	0.231	0.030	[illegible]	
30	08:00	5678.648	4.087	0.231	0.030	[illegible]	
						⊙ This Month / เดือนปัจจุบัน	
						⊙ Last Month / เดือนที่ผ่านมา	

Note : Please Mark N/A if not Applicable / กรุณาใส่ N/A หากไม่มีข้อมูล

Verified By / ทบทวนตรวจสอบโดย

Signature / ลายเซ็น (BM. / ผู้จัดการอาคาร)

.....

Date / วันที่ .....

SMC Property Soft Co.,Ltd.

FM-SV-86-1.0

SMC PROPERTY SOFT

Main Electricity Meter Daily Record

ใบรายงานการจดบันทึกมิเตอร์ไฟฟ้ารายวัน

Meter No. .....

Month / เดือน ....ธันวาคม.....Year / ปี .....2568....

Building / อาคาร ไอดีโอ คิว ราชเทวี

Date / วันที่	Time / เวลา	Energy / พลังงานไฟฟ้า (kWh) Multiplier / ตัวคูณ ..... Current Reading การอ่านปัจจุบัน Code:010	Consumption Units จำนวนหน่วยที่ใช้ -	Max. Kilowatts Demand พลังงานไฟฟ้าสูงสุด (kW / กิโลวัตต์) ตัวคูณ Code:031	Max. KiloVAR Demand กำลังไฟฟ้ารีแอ็คทีฟสูงสุด (kVAR / กิโลวาร์) ตัวคูณ Code:071	Recorded By บันทึกโดย	Checked By Tech Sup. ตรวจสอบโดย หัวหน้าช่าง -
1	08:00	5662.735	1.698	0.000	0.000	[illegible]	
2	08:00	5684.863	2.128	0.178	0.022	[illegible]	
3	08:00	5686.541	4.249	0.182	0.033	[illegible]	
4	08:00	5690.790	3.281	0.182	0.033	[illegible]	
5	08:00	5694.071	3.259	0.185	0.033	[illegible]	
6	08:00	5697.330	3.193	0.185	0.033	[illegible]	
7	08:00	5700.523	3.666	0.185	0.033	[illegible]	
8	08:00	5703.666	2.638	0.185	0.033	[illegible]	
9	08:00	5706.304	2.799	0.185	0.033	[illegible]	
10	08:00	5709.303	3.010	0.185	0.033	[illegible]	
11	08:00	5712.313	2.68	0.185	0.033	[illegible]	
12	08:00	5714.993	2.761	0.185	0.033	[illegible]	
13	08:00	5717.754	2.898	0.185	0.033	[illegible]	
14	08:00	5720.652	3.732	0.185	0.033	[illegible]	
15	08:00	5724.382	2.036	0.185	0.033	[illegible]	
16	08:00	5726.418	2.979	0.185	0.033	[illegible]	
17	08:00	5729.397	3.158	0.186	0.033	[illegible]	
18	08:00	5732.555	3.016	0.189	0.033	[illegible]	
19	08:00	5735.571	3.212	0.216	0.033	[illegible]	
20	08:00	5738.783	2.903	0.216	0.033	[illegible]	
21	08:00	5741.686	3.853	0.216	0.033	[illegible]	
22	08:00	5745.539	2.174	0.216	0.033	[illegible]	
23	08:00	5747.713	3.147	0.216	0.033	[illegible]	
24	08:00	5750.860	2.973	0.216	0.033	[illegible]	
25	08:00	5753.833	2.889	0.216	0.033	[illegible]	
26	08:00	5756.722	3.229	0.216	0.033	[illegible]	
27	08:00	5759.951	2.767	0.216	0.033	[illegible]	
28	08:00	5762.718	3.532	0.216	0.033	[illegible]	
29	08:00	5766.250	1.880	0.216	0.033	[illegible]	
30	08:00	5768.130	2.694	0.216	0.033	[illegible]	
31	08:00	5770.794	3.407	0.216	0.033	[illegible]	
						⊙ This Month / เดือนปัจจุบัน	
						⊙ Last Month / เดือนที่ผ่านมา	

9/2/69 5773.606

Note : Please Mark N/A if not Applicable / กรุณาใส่ N/A หากไม่มีข้อมูล

Verified By / ทบทวนตรวจสอบโดย

Signature / ลายเซ็น (BM. / ผู้จัดการอาคาร)

.....

Date / วันที่ .....

SMC Property Soft Co.,Ltd.

FM-SV-86-1.0

ภาคผนวก ซ.

บันทึกการตรวจสอบระบบป้องกัน และเตือนอัคคีภัย

ระหว่างเดือน กรกฎาคม – ธันวาคม 2568

การตรวจสอบระบบแจ้งเหตุเพลิงไหม้ประจำวัน

Daily Fire Alarm System Chack list

SMC PROPERTY SOFT

Month / เดือน กรกฎาคม 68 **Building / อาคาร ไอดีโอ คิว ราชเทวี**

วัน/ปี	การทดสอบสถานะไฟ LED										ผู้ตรวจสอบ	หมายเหตุ
	ไฟแสดงสถานะหน้าตู้กราฟฟิก		ทดสอบไฟสัญญาณหน้าตู้		สถานะตู้ FCP		Trouble ระบุโซน/สาเหตุ		Disable ระบุโซน/สาเหตุ			
	ปกติ	ไม่ปกติ	ปกติ	ไม่ปกติ	ปกติ	ไม่ปกติ	ปกติ	ไม่ปกติ	ปกติ	ไม่ปกติ		
1	/		/		/		/		/		อธยุทธ	
2	/		/		/		/		/		อธยุทธ	
3	/		/		/		/		/		อธยุทธ	
4	/		/		/		/		/		อธยุทธ	
5	/		/		/		/		/		อธยุทธ	
6	/		/		/		/		/		อธยุทธ	
7	/		/		/		/		/		อธยุทธ	
8	/		/		/		/		/		พิชู	
9	/		/		/		/		/		พิชู	
10	/		/		/		/		/		พิชู	
11	/		/		/		/		/		พิชู	
12	/		/		/		/		/		พิชู	
13	/		/		/		/		/		อธยุทธ	
14	/		/		/		/		/		อธยุทธ	
15	/		/		/		/		/		อธยุทธ	
16	/		/		/		/		/		อธยุทธ	
17	/		/		/		/		/		อธยุทธ	
18	/		/		/		/		/		อธยุทธ	
19	/		/		/		/		/		อธยุทธ	
20	/		/		/		/		/		อธยุทธ	
21	/		/		/		/		/		พิชู	
22	/		/		/		/		/		พิชู	
23	/		/		/		/		/		พิชู	
24	/		/		/		/		/		พิชู	
25	/		/	/		/		/	/		พิชู	Trouble Program Corrupted
26	/		/	/		/		/	/		พิชู	ไม่สามารถแก้ไข
27	/		/	/		/		/	/		พิชู	Actuator Module Board
28	/		/	/		/		/	/		พิชู	ไม่สามารถรับข้อมูลระบบ
29	/		/	/		/		/	/		พิชู	Fire Alarms ได้.
30	/		/	/		/		/	/		พิชู	
	/		/	/		/		/	/		อธยุทธ	

Note : Please Mark N/A if not applicable / Normal , X Abnormal / กรุณาใส่ N/A ถ้าไม่มีข้อมูล , /ปกติ , X ไม่ปกติ

Done By / ดำเนินการโดย	Checked By / ตรวจสอบโดย	Verified by / ทบทวนตรวจสอบโดย
Signature / ลายเซ็น (Tech. / ช่าง)	Signature / ลายเซ็น (Tech. Sup. / หัวหน้าช่าง)	Signature/ลายเซ็น(BM./ผู้จัดการอาคาร)
อธยุทธ		
Date / วันที่ 1/7/68	Date / วันที่ 30/7/68	Date / วันที่
Time / เวลา	Time / เวลา	Time / เวลา

การตรวจสอบระบบแจ้งเหตุเพลิงไหม้ประจำวัน

Daily Fire Alarm System Chack list

SMC PROPERTY SOFT

Month / เดือน สิงหาคม 2568 **Building / อาคาร ไอดีโอ คิว ราชเทวี**

วัน/ป	การทดสอบสถานะไฟ LED										ผู้ตรวจสอบ	หมายเหตุ
	ไฟแสดงสถานะหน้าตู้ควบคุมไฟฟ้า		ทดสอบไฟฟ้าฉุกเฉินหน้าตู้		สถานะตู้ FCP		Trouble ระบุโซนสาเหตุ		Disable ระบุโซนสาเหตุ			
	ปกติ	ไม่ปกติ	ปกติ	ไม่ปกติ	ปกติ	ไม่ปกติ	ปกติ	ไม่ปกติ	ปกติ	ไม่ปกติ		
1	/		/		/		/		/			
2	/		/		/		/		/			
3	/		/		/		/		/			
4	/		/		/		/		/			
5	/		/		/		/		/			
6	/		/		/		/		/			
7	/		/		/		/		/			
8	/		/		/		/		/			
9	/		/		/		/		/			
10	/		/		/		/		/			
11	/		/		/		/		/			
12	/		/		/		/		/			
13	/		/		/		/		/			
14	/		/		/		/		/			
15	/		/		/		/		/			
16	/		/		/		/		/			
17	/		/		/		/		/			
18	/		/		/		/		/			
19	/		/		/		/		/			
20	/		/		/		/		/			
21	/		/		/		/		/			
22	/		/		/		/		/			
23	/		/		/		/		/			
24	/		/		/		/		/			
25	/		/		/		/		/			
26	/		/		/		/		/			
27	/		/		/		/		/			
28	/		/		/		/		/			
29	/		/		/		/		/			
30	/		/		/		/		/			
31	/		/		/		/		/			

Note : Please Mark N/A if not applicable ,/ Normal , X Abnormal / กรุณาใส่ N/A ถ้าไม่มีข้อมูล ,/ปกติ , X ไม่ปกติ

Done By / ดำเนินการโดย	Checked By / ตรวจสอบโดย	Verified by / ทบทวนตรวจสอบโดย
Signature / ลายเซ็น (Tech. / ช่าง)	Signature / ลายเซ็น (Tech. Sup. / หัวหน้าช่าง)	Signature/ลายเซ็น(BM./ผู้จัดการอาคาร)
Date / วันที่ 30/8/18	Date / วันที่	Date / วันที่ .....
Time / เวลา	Time / เวลา	Time / เวลา .....

การตรวจสอบระบบแจ้งเหตุเพลิงไหม้ประจำวัน

Daily Fire Alarm System Chack list

SMC PROPERTY SOFT

Month / เดือน กันยายน 2568 **Building / อาคาร ไอดีโอ คิว ราชเทวี**

วัน/ป	การทดสอบสถานะไฟ LED										ผู้ตรวจสอบ	หมายเหตุ
	ไฟแสดงสถานะหน้าตู้การเฟิร์ม		ทดสอบไฟสัญญาณหน้าตู้		สถานะที่ FCP		Trouble ระบุโซน/สาเหตุ		Disable ระบุโซน/สาเหตุ			
	ปกติ	ไม่ปกติ	ปกติ	ไม่ปกติ	ปกติ	ไม่ปกติ	ปกติ	ไม่ปกติ	ปกติ	ไม่ปกติ		
1	/		/		/		/		/			
2	/		/		/		/		/			
3	/		/		/		/		/			
4	/		/		/		/		/			
5	/		/		/		/		/			
6	/		/		/		/		/			
7	/		/		/		/		/			
8	/		/		/		/		/			
9	/		/		/		/		/			
10	/		/		/		/		/			
11	/		/		/		/		/			
12	/		/		/		/		/			
13	/		/		/		/		/			
14	/		/		/		/		/			
15	/		/		/		/		/			
16	/		/		/		/		/			
17	/		/		/		/		/			
18	/		/		/		/		/			
19	/		/		/		/		/			
20	/		/		/		/		/			
21	/		/		/		/		/			
22	/		/		/		/		/			
23	/		/		/		/		/			
24	/		/		/		/		/			
25	/		/		/		/		/			
26	/		/		/		/		/			
27	/		/		/		/		/			
28	/		/		/		/		/			
29	/		/		/		/		/			
30	/		/		/		/		/			

Note : Please Mark N/A if not applicable ,/ Normal , X Abnormal / กรุณาใส่ N/A ถ้าไม่มีข้อมูล ,/ปกติ , X ไม่ปกติ

Done By / ดำเนินการโดย	Checked By / ตรวจสอบโดย	Verified by / ทบทวนตรวจสอบโดย
Signature / ลายเซ็น (Tech. / ช่าง)	Signature / ลายเซ็น (Tech. Sup. / หัวหน้าช่าง)	Signature/ลายเซ็น(BM./ผู้จัดการอาคาร)
Date / วันที่ 30/9/68	Date / วันที่	Date / วันที่ .....
Time / เวลา	Time / เวลา	Time / เวลา .....

การตรวจสอบระบบแจ้งเหตุเพลิงไหม้ประจำวัน

Daily Fire Alarm System Chack list

SMC PROPERTY SOFT

Month / เดือน ตุลาคม 2568 **Building / อาคาร ไอดีโอ คิว ราชเทวี**

วัน/ป	การทดสอบสถานะไฟ LED										ผู้ตรวจสอบ	หมายเหตุ
	ไฟแสดงสถานะหน้าตู้ควบคุมไฟฟ้า		ทดสอบไฟฉุกเฉินหน้าตู้		สถานะตู้ FCP		Trouble ระบบไฟขัดข้อง		Disable ระบบไฟขัดข้อง			
	ปกติ	ไม่ปกติ	ปกติ	ไม่ปกติ	ปกติ	ไม่ปกติ	ปกติ	ไม่ปกติ	ปกติ	ไม่ปกติ		
1	/		/		/		/		/			
2	/		/		/		/		/			
3	/		/		/		/		/			
4	/		/		/		/		/			
5	/		/		/		/		/			
6	/		/		/		/		/			
7	/		/		/		/		/			
8	/		/		/		/		/			
9	/		/		/		/		/			
10	/		/		/		/		/			
11	/		/		/		/		/			
12	/		/		/		/		/			
13	/		/		/		/		/			
14	/		/		/		/		/			
15	/		/		/		/		/			
16	/		/		/		/		/			
17	/		/		/		/		/			
18	/		/		/		/		/			
19	/		/		/		/		/			
20	/		/		/		/		/			
21	/		/		/		/		/			
22	/		/		/		/		/			
23	/		/		/		/		/			
24	/		/		/		/		/			
25	/		/		/		/		/			
26	/		/		/		/		/			
27	/		/		/		/		/			
28	/		/		/		/		/			
29	/		/		/		/		/			
30	/		/		/		/		/			
31	/		/		/		/		/			

Note : Please Mark N/A if not applicable ,/ Normal , X Abnormal / กรุณาใส่ N/A ถ้าไม่มีข้อมูล ,/ปกติ , X ไม่ปกติ

Done By / ดำเนินการโดย	Checked By / ตรวจสอบโดย	Verified by / ทบทวนตรวจสอบโดย
Signature / ลายเซ็น (Tech. / ช่าง)	Signature / ลายเซ็น (Tech. Sup. / หัวหน้าช่าง)	Signature/ลายเซ็น(BM./ผู้จัดการอาคาร)
Date / วันที่ 31/10/18	Date / วันที่	Date / วันที่ .....
Time / เวลา	Time / เวลา	Time / เวลา .....

การตรวจสอบระบบแจ้งเหตุเพลิงไหม้ประจำวัน

Daily Fire Alarm System Chack list

SMC PROPERTY SOFT

Month / เดือน พฤศจิกายน 2568 **Building / อาคาร ไอดีโอ คิว ราชเทวี**

ว/ด/ป	การทดสอบสถานะไฟ LED										ผู้ตรวจสอบ	หมายเหตุ
	ไฟแสดงสถานะหน้าตู้ควบคุมไฟฟ้า		ทดสอบไฟฉุกเฉินแบบแขวนได้		สถานะที่ FCP		Trouble ระบุโซนแสดงผล		Disable ระบุโซนแสดงผล			
	ปกติ	ไม่ปกติ	ปกติ	ไม่ปกติ	ปกติ	ไม่ปกติ	ปกติ	ไม่ปกติ	ปกติ	ไม่ปกติ		
1	/		/		/		/		/			
2	/		/		/		/		/			
3	/		/		/		/		/			
4	/		/		/		/		/			
5	/		/		/		/		/			
6	/		/		/		/		/			
7	/		/		/		/		/			
8	/		/		/		/		/			
9	/		/		/		/		/			
10	/		/		/		/		/			
11	/		/		/		/		/			
12	/		/		/		/		/			
13	/		/		/		/		/			
14	/		/		/		/		/			
15	/		/		/		/		/			
16	/		/		/		/		/			
17	/		/		/		/		/			
18	/		/		/		/		/			
19	/		/		/		/		/			
20	/		/		/		/		/			
21	/		/		/		/		/			
22	/		/		/		/		/			
23	/		/		/		/		/			
24	/		/		/		/		/			
25	/		/		/		/		/			
26	/		/		/		/		/			
27	/		/		/		/		/			
28	/		/		/		/		/			
29	/		/		/		/		/			
30	/		/		/		/		/			

Note : Please Mark N/A if not applicable , / Normal , X Abnormal / กรุณาใส่ N/A ถ้าไม่มีข้อมูล , /ปกติ , X ไม่ปกติ

Done By / ดำเนินการโดย	Checked By / ตรวจสอบโดย	Verified by / ทบทวนตรวจสอบโดย
Signature / ลายเซ็น (Tech. / ช่าง)	Signature / ลายเซ็น (Tech. Sup. / หัวหน้าช่าง)	Signature/ลายเซ็น(B.M./ผู้จัดการอาคาร)
Date / วันที่ 30/11/25	Date / วันที่	Date / วันที่ .....
Time / เวลา	Time / เวลา	Time / เวลา .....

การตรวจสอบระบบแจ้งเหตุเพลิงไหม้ประจำวัน

Daily Fire Alarm System Chack list

SMC PROPERTY DOT

Month / เดือน ธันวาคม 2568 **Building / อาคาร ไอดีโอ คิว ราชเทวี**

วัน/ป	การทดสอบสถานะไฟ LED										ผู้ตรวจสอบ	หมายเหตุ
	ไฟแสดงสถานะหน้าตู้ควบคุมฟิก		ทดสอบไฟสัญญาณหน้าตู้		สถานะตู้ FCP		Troible ระบุโซน/สาเหตุ		Disable ระบุโซน/สาเหตุ			
	ปกติ	ไม่ปกติ	ปกติ	ไม่ปกติ	ปกติ	ไม่ปกติ	ปกติ	ไม่ปกติ	ปกติ	ไม่ปกติ		
1	/		/		/		/		/			
2	/		/		/		/		/			
3	/		/		/		/		/			
4	/		/		/		/		/			
5	/		/		/		/		/			
6	/		/		/		/		/			
7	/		/		/		/		/			
8	/		/		/		/		/			
9	/		/		/		/		/			
10	/		/		/		/		/			
11	/		/		/		/		/			
12	/		/		/		/		/			
13	/		/		/		/		/			
14	/		/		/		/		/			
15	/		/		/		/		/			
16	/		/		/		/		/			
17	/		/		/		/		/			
18	/		/		/		/		/			
19	/		/		/		/		/			
20	/		/		/		/		/			
21	/		/		/		/		/			
22	/		/		/		/		/			
23	/		/		/		/		/			
24	/		/		/		/		/			
25	/		/		/		/		/			
26	/		/		/		/		/			
27	/		/		/		/		/			
28	/		/		/		/		/			
29	/		/		/		/		/			
30	/		/		/		/		/			
31	/		/		/		/		/			

Note : Please Mark N/A if not applicable , / Normal , X Abnormal / กรุณาใส่ N/A ถ้าไม่มีข้อมูล , /ปกติ , X ไม่ปกติ

Done By / ดำเนินการโดย	Checked By / ตรวจสอบโดย	Verified by / ทบทวนตรวจสอบโดย
Signature / ลายเซ็น (Tech. / ช่าง)	Signature / ลายเซ็น (Tech. Sup. / หัวหน้าช่าง)	Signature/ลายเซ็น(BM./ผู้จัดการอาคาร)
Date / วันที่ 31/12/68	Date / วันที่	Date / วันที่ .....
Time / เวลา	Time / เวลา	Time / เวลา .....

ภาคผนวก ฌ.

การตรวจสอบอุปกรณ์ที่ใช้ระบายอากาศ

ระหว่างเดือน กรกฎาคม – ธันวาคม 2568

รายการตรวจเช็คพัดลมระบายอากาศ ประจำเดือน กรกฎาคม 2568

SMC PROPERTY SOFT

ลำดับ	รายการ	สถานที่	สถานะ		หมายเหตุ
			ปกติ	ไม่ปกติ	
1	EXF-FL.B-001	ห้องเครื่องปั๊มชั้นใต้ดิน	/		
2	EXF-FL.B-002	ห้องเครื่องปั๊มชั้นใต้ดิน	/		
3	EXF-FL.8-003	ห้อง MDB(ชั้น8)	/		
4	EXF-FL.8-004	ห้อง MDB(ชั้น8)	/		
5	EXF-FL.8-005	ห้อง GEN(ชั้น8)	/		
6	EXF-FL.8-006	ห้องพัดลมออัดอากาศ1 (ชั้น8)	/		
7	EXF-FL.8-007	ห้องพัดลมออัดอากาศ2 (ชั้น8)	/		
8	EXF-FL.36-008	ห้องปั๊มสระว่ายน้ำ(ชั้น 36)	/		
9	EXF-FL.36-009	ห้องปั๊มสระว่ายน้ำ(ชั้น 36)	/		
10	EXF-FL.36-010	หน้าห้องเครื่องลิฟต์(ชั้น 37)	/		
11	TEF-FL.G-001	ชั้น G(ห้องน้ำหญิง)	/		
12	TEF-FL.G-002	ชั้น G(ห้องน้ำชาย)	/		
13	TEF-FL.G-003	ชั้น G(ห้องขยะ)	/		
14	TEF-FL.G-004	ชั้น G(ห้องขยะรีไซเคิล)	/		
15	TEF-FL.G-005	ชั้น G(ห้องแม่บ้าน)	/		
16	TEF-FL.G-006	ชั้น G(ห้องน้ำหญิงด้านหลัง)	/		
17	TEF-FL.G-007	ชั้น 8(ห้องซักล้าง)	/		
18	TEF-FL.G-008	ชั้น 8(ห้องน้ำ)	/		
19	TEF-FL.G-009	ชั้น 8(ทางเดินหน้าห้องเครื่อง)	/		

Note : Please Mark N/A if not applicable ,/ Normal , X Abnormal / กรุณาใส่ N/A ถ้าไม่มีข้อมูล , /ปกติ , X ไม่ปกติ

Done By / ดำเนินการโดย	Checked By / ตรวจสอบโดย	Verified by / ทบทวนตรวจสอบโดย
Signature / ลายเซ็น (Tech. / ช่าง)	Signature / ลายเซ็น (Tech. Sup. / หัวหน้าช่าง)	Signature/ลายเซ็น(BM./ผู้จัดการอาคาร)
.....	.....	.....
Date / วันที่ 31/7/25	Date / วันที่	Date / วันที่ .....
Time / เวลา	Time / เวลา	Time / เวลา .....

รายการตรวจเช็คพัดลมระบายอากาศ ประจำเดือน สิงหาคม 2568

SMC PROPERTY SOFT

ลำดับ	รายการ	สถานที่	สถานะ		หมายเหตุ
			ปกติ	ไม่ปกติ	
1	EXF-FL.B-001	ห้องเครื่องปั๊มชั้นใต้ดิน	/		
2	EXF-FL.B-002	ห้องเครื่องปั๊มชั้นใต้ดิน	/		
3	EXF-FL.8-003	ห้อง MDB(ชั้น8)	/		
4	EXF-FL.8-004	ห้อง MDB(ชั้น8)	/		
5	EXF-FL.8-005	ห้อง GEN(ชั้น8)	/		
6	EXF-FL.8-006	ห้องพัดลมอัดอากาศ1 (ชั้น8)	/		
7	EXF-FL.8-007	ห้องพัดลมอัดอากาศ2 (ชั้น8)	/		
8	EXF-FL.36-008	ห้องปั๊มสระว่ายน้ำ(ชั้น 36)	/		
9	EXF-FL.36-009	ห้องปั๊มสระว่ายน้ำ(ชั้น 36)	/		
10	EXF-FL.36-010	หน้าห้องเครื่องลิฟต์(ชั้น 37)	/		
11	TEF-FL.G-001	ชั้น G(ห้องน้ำหญิง)	/		
12	TEF-FL.G-002	ชั้น G(ห้องน้ำชาย)	/		
13	TEF-FL.G-003	ชั้น G(ห้องขยะ)	/		
14	TEF-FL.G-004	ชั้น G(ห้องขยะรีไซเคิล)	/		
15	TEF-FL.G-005	ชั้น G(ห้องแม่บ้าน)	/		
16	TEF-FL.G-006	ชั้น G(ห้องน้ำหญิงด้านหลัง)	/		
17	TEF-FL.G-007	ชั้น 8(ห้องซักล้าง)	/		
18	TEF-FL.G-008	ชั้น 8(ห้องน้ำ)	/		
19	TEF-FL.G-009	ชั้น 8(ทางเดินหน้าห้องเครื่อง)	/		

Note : Please Mark N/A if not applicable ./ Normal , X Abnormal / กรุณาใส่ N/A ถ้าไม่มีข้อมูล , /ปกติ , X ไม่ปกติ

Done By / ดำเนินการโดย	Checked By / ตรวจสอบโดย	Verified by / ทบทวนตรวจสอบโดย
Signature / ลายเซ็น (Tech. / ช่าง)	Signature / ลายเซ็น (Tech. Sup. / หัวหน้าช่าง)	Signature/ลายเซ็น(BM./ผู้จัดการอาคาร)
.....	.....	.....
Date / วันที่ 31/8/17	Date / วันที่	Date / วันที่ .....
Time / เวลา	Time / เวลา	Time / เวลา .....

รายการตรวจเช็คพัดลมระบายอากาศ ประจำเดือน กันยายน 2568

SMC PROPERTY SOFT

ลำดับ	รายการ	สถานที่	สถานะ		หมายเหตุ
			ปกติ	ไม่ปกติ	
1	EXF-FL.B-001	ห้องเครื่องปั๊มชั้นใต้ดิน	/		
2	EXF-FL.B-002	ห้องเครื่องปั๊มชั้นใต้ดิน	/		
3	EXF-FL.8-003	ห้อง MDB(ชั้น8)	/		
4	EXF-FL.8-004	ห้อง MDB(ชั้น8)	/		
5	EXF-FL.8-005	ห้อง GEN(ชั้น8)	/		
6	EXF-FL.8-006	ห้องพัดลมออัดอากาศ1 (ชั้น8)	/		
7	EXF-FL.8-007	ห้องพัดลมออัดอากาศ2 (ชั้น8)	/		
8	EXF-FL.36-008	ห้องปั๊มสระว่ายน้ำ(ชั้น 36)	/		
9	EXF-FL.36-009	ห้องปั๊มสระว่ายน้ำ(ชั้น 36)	/		
10	EXF-FL.36-010	หน้าห้องเครื่องลิฟต์(ชั้น 37)	/		
11	TEF-FL.G-001	ชั้น G(ห้องน้ำหญิง)	/		
12	TEF-FL.G-002	ชั้น G(ห้องน้ำชาย)	/		
13	TEF-FL.G-003	ชั้น G(ห้องขยะ)	/		
14	TEF-FL.G-004	ชั้น G(ห้องขยะรีไซเคิล)	/		
15	TEF-FL.G-005	ชั้น G(ห้องแม่บ้าน)	/		
16	TEF-FL.G-006	ชั้น G(ห้องน้ำหญิงด้านหลัง)	/		
17	TEF-FL.G-007	ชั้น 8(ห้องซักล้าง)	/		
18	TEF-FL.G-008	ชั้น 8(ห้องน้ำ)	/		
19	TEF-FL.G-009	ชั้น 8(ทางเดินหน้าห้องเครื่อง)	/		

Note : Please Mark N/A if not applicable ,/ Normal , X Abnormal / กรุณาใส่ N/A ถ้าไม่มีข้อมูล ,/ปกติ , X ไม่ปกติ

Done By / ดำเนินการโดย	Checked By / ตรวจสอบโดย	Verified by / ทบทวนตรวจสอบโดย
Signature / ลายเซ็น (Tech. / ช่าง)	Signature / ลายเซ็น (Tech. Sup. / หัวหน้าช่าง)	Signature/ลายเซ็น(BM./ผู้จัดการอาคาร)
.....	.....	.....
Date / วันที่ 10/9/68	Date / วันที่	Date / วันที่ .....
Time / เวลา	Time / เวลา	Time / เวลา .....

รายการตรวจเช็คพัดลมระบายอากาศ ประจำเดือน ตุลาคม 2568

SMC PROPERTY SOFT

ลำดับ	รายการ	สถานที่	สถานะ		หมายเหตุ
			ปกติ	ไม่ปกติ	
1	EXF-FL.B-001	ห้องเครื่องปั๊มชั้นใต้ดิน	✓		
2	EXF-FL.B-002	ห้องเครื่องปั๊มชั้นใต้ดิน	✓		
3	EXF-FL.8-003	ห้อง MDB(ชั้น8)	✓		
4	EXF-FL.8-004	ห้อง MDB(ชั้น8)	✓		
5	EXF-FL.8-005	ห้อง GEN(ชั้น8)	✓		
6	EXF-FL.8-006	ห้องพัดลมออัดอากาศ1 (ชั้น8)	✓		
7	EXF-FL.8-007	ห้องพัดลมออัดอากาศ2 (ชั้น8)	✓		
8	EXF-FL.36-008	ห้องปั๊มสระว่ายน้ำ(ชั้น 36)	✓		
9	EXF-FL.36-009	ห้องปั๊มสระว่ายน้ำ(ชั้น 36)	✓		
10	EXF-FL.36-010	หน้าห้องเครื่องลิฟต์(ชั้น 37)	✓		
11	TEF-FL.G-001	ชั้น G(ห้องน้ำหญิง)	✓		
12	TEF-FL.G-002	ชั้น G(ห้องน้ำชาย)	✓		
13	TEF-FL.G-003	ชั้น G(ห้องขยะ)	✓		
14	TEF-FL.G-004	ชั้น G(ห้องขยะรีไซเคิล)	✓		
15	TEF-FL.G-005	ชั้น G(ห้องแม่บ้าน)	✓		
16	TEF-FL.G-006	ชั้น G(ห้องน้ำหญิงด้านหลัง)	✓		
17	TEF-FL.G-007	ชั้น 8(ห้องซักล้าง)	✓		
18	TEF-FL.G-008	ชั้น 8(ห้องน้ำ)	✓		
19	TEF-FL.G-009	ชั้น 8(ทางเดินหน้าห้องเครื่อง)	✓		

Note : Please Mark N/A if not applicable ✓ Normal , X Abnormal / กรุณาใส่ N/A ถ้าไม่มีข้อมูล , /ปกติ , X ไม่ปกติ

Done By / ดำเนินการโดย	Checked By / ตรวจสอบโดย	Verified by / ทบทวนตรวจสอบโดย
Signature / ลายเซ็น (Tech. / ช่าง)	Signature / ลายเซ็น (Tech. Sup. / หัวหน้าช่าง)	Signature/ลายเซ็น(BM./ผู้จัดการอาคาร)
Date / วันที่ 31/10/68	Date / วันที่	Date / วันที่ .....
Time / เวลา	Time / เวลา	Time / เวลา .....

รายการตรวจเช็คพัดลมระบายอากาศ ประจำเดือน พฤศจิกายน 2568

SMC PROPERTY SOFT

ลำดับ	รายการ	สถานที่	สถานะ		หมายเหตุ
			ปกติ	ไม่ปกติ	
1	EXF-FL.B-001	ห้องเครื่องปั๊มชั้นใต้ดิน	/		
2	EXF-FL.B-002	ห้องเครื่องปั๊มชั้นใต้ดิน	/		
3	EXF-FL.8-003	ห้อง MDB(ชั้น8)	/		
4	EXF-FL.8-004	ห้อง MDB(ชั้น8)	/		
5	EXF-FL.8-005	ห้อง GEN(ชั้น8)	/		
6	EXF-FL.8-006	ห้องพัดลมออัดอากาศ1 (ชั้น8)	/		
7	EXF-FL.8-007	ห้องพัดลมออัดอากาศ2 (ชั้น8)	/		
8	EXF-FL.36-008	ห้องปั๊มสระว่ายน้ำ(ชั้น 36)	/		
9	EXF-FL.36-009	ห้องปั๊มสระว่ายน้ำ(ชั้น 36)	/		
10	EXF-FL.36-010	หน้าห้องเครื่องลิฟต์(ชั้น 37)	/		
11	TEF-FL.G-001	ชั้น G(ห้องน้ำหญิง)	/		
12	TEF-FL.G-002	ชั้น G(ห้องน้ำชาย)	/		
13	TEF-FL.G-003	ชั้น G(ห้องขยะ)	/		
14	TEF-FL.G-004	ชั้น G(ห้องขยะรีไซเคิล)	/		
15	TEF-FL.G-005	ชั้น G(ห้องแม่บ้าน)	/		
16	TEF-FL.G-006	ชั้น G(ห้องน้ำหญิงด้านหลัง)	/		
17	TEF-FL.G-007	ชั้น 8(ห้องซักล้าง)	/		
18	TEF-FL.G-008	ชั้น 8(ห้องน้ำ)	/		
19	TEF-FL.G-009	ชั้น 8(ทางเดินหน้าห้องเครื่อง)	/		

Note : Please Mark N/A if not applicable ,/ Normal , X Abnormal / กรุณาใส่ N/A ถ้าไม่มีข้อมูล , /ปกติ , X ไม่ปกติ

Done By / ดำเนินการโดย	Checked By / ตรวจสอบโดย	Verified by / ทบทวนตรวจสอบโดย
Signature / ลายเซ็น (Tech. / ช่าง)	Signature / ลายเซ็น (Tech. Sup. / หัวหน้าช่าง)	Signature/ลายเซ็น(BM./ผู้จัดการอาคาร)
.....	.....	.....
Date / วันที่ 30/11/68	Date / วันที่	Date / วันที่ .....
Time / เวลา	Time / เวลา	Time / เวลา .....

รายการตรวจเช็คพัดลมระบายอากาศ ประจำเดือน ธันวาคม 2568

SMC PROPERTY SOFT

ลำดับ	รายการ	สถานที่	สถานะ		หมายเหตุ
			ปกติ	ไม่ปกติ	
1	EXF-FL.B-001	ห้องเครื่องปั๊มชั้นใต้ดิน	/		
2	EXF-FL.B-002	ห้องเครื่องปั๊มชั้นใต้ดิน	/		
3	EXF-FL.8-003	ห้อง MDB(ชั้น8)	/		
4	EXF-FL.8-004	ห้อง MDB(ชั้น8)	/		
5	EXF-FL.8-005	ห้อง GEN(ชั้น8)	/		
6	EXF-FL.8-006	ห้องพัดลมออัดอากาศ1 (ชั้น8)	/		
7	EXF-FL.8-007	ห้องพัดลมออัดอากาศ2 (ชั้น8)	/		
8	EXF-FL.36-008	ห้องปั๊มสระว่ายน้ำ(ชั้น 36)	/		
9	EXF-FL.36-009	ห้องปั๊มสระว่ายน้ำ(ชั้น 36)	/		
10	EXF-FL.36-010	หน้าห้องเครื่องลิฟต์(ชั้น 37)	/		
11	TEF-FL.G-001	ชั้น G(ห้องน้ำหญิง)	/		
12	TEF-FL.G-002	ชั้น G(ห้องน้ำชาย)	/		
13	TEF-FL.G-003	ชั้น G(ห้องขยะ)	/		
14	TEF-FL.G-004	ชั้น G(ห้องขยะรีไซเคิล)	/		
15	TEF-FL.G-005	ชั้น G(ห้องแม่บ้าน)	/		
16	TEF-FL.G-006	ชั้น G(ห้องน้ำหญิงด้านหลัง)	/		
17	TEF-FL.G-007	ชั้น 8(ห้องซักล้าง)	/		
18	TEF-FL.G-008	ชั้น 8(ห้องน้ำ)	/		
19	TEF-FL.G-009	ชั้น 8(ทางเดินหน้าห้องเครื่อง)	/		

Note : Please Mark N/A if not applicable ,/ Normal , X Abnormal / กรุณาใส่ N/A ถ้าไม่มีข้อมูล , /ปกติ , X ไม่ปกติ

Done By / ดำเนินการโดย	Checked By / ตรวจสอบโดย	Verified by / ทบทวนตรวจสอบโดย
Signature / ลายเซ็น (Tech. / ช่าง)	Signature / ลายเซ็น (Tech. Sup. / หัวหน้าช่าง)	Signature/ลายเซ็น(BM./ผู้จัดการอาคาร)
.....	.....	.....
Date / วันที่ 31 /12 /18	Date / วันที่	Date / วันที่ .....
Time / เวลา	Time / เวลา	Time / เวลา .....

ภาคผนวก ญ.

ใบรับรองผลการตรวจวิเคราะห์คุณภาพน้ำทิ้ง

ระหว่างเดือน กรกฎาคม – ธันวาคม 2568

ใบรับรองผลการตรวจวิเคราะห์คุณภาพน้ำดี

ระหว่างปี ครั้งที่ 2/2

SLECCO บริษัท สเปเชี่ยล แล็บ เอ็นไว แอนด์ คอนซัลแตนท์ จำกัด
SPECIAL LAB ENVI AND CONSULTANT CO.,LTD.
47/91-93 ม.3 ต.ท่าอิฐ อ.ปากเกร็ด จ.นนทบุรี 11120
47/91-93 Moo 3 Tha-it Pakkret Nonthaburi 11120
Tel.02-9246778, 02-5943320, 086-0838025 Fax.02-9246778

รายงานผลวิเคราะห์
ANALYSIS REPORT

page 1/4-1

ผู้สั่งวิเคราะห์ Client	: นิติบุคคลอาคารชุด ไอดีโอ คิว ราชเทวี	ผู้เก็บตัวอย่าง Sampling by	: นางสาวนูรีสา สอเลาะห์ ว-133-จ-0005
ที่อยู่ Address	: 515 ถนนเพชรบุรี แขวงพญาไท เขตราชเทวี กรุงเทพมหานคร 10400	วันที่รับตัวอย่าง Received Date	: 19 กรกฎาคม 2568
ข้อมูลติดต่อ Contact Information	: โทร 02-063-1448 e-mail : ideoq515@gmail.com	วันที่วิเคราะห์ Analysis Date	: 19 - 25 กรกฎาคม 2568
สถานที่เก็บตัวอย่าง Sampling Site	: นิติบุคคลอาคารชุด ไอดีโอ คิว ราชเทวี	วันที่ออกรายงาน Issue Date	: 26 กรกฎาคม 2568
ประเภทตัวอย่าง Sample Type	: Wastewater	เลขที่รายงาน Report No.	: 190725/01606/1
วันที่เก็บตัวอย่าง Sampling Date	: 19 กรกฎาคม 2568	ชื่อตัวอย่าง Sample Name.	: S19234

รายการ Parameters	หน่วย Units	วิธีวิเคราะห์ Methods[2]	ผล/Result น้ำออกระบบบำบัดน้ำเสีย 12.33 น.	Std.[1] อาคารประเภท ข
pH	-	Electrometric Method	7.0	5.5 - 9.0
Total Dissolved Solids	mg/l	Dried at 180°C	662	≤ 1,000
Total Suspended Solids	mg/l	Dried form 103 to 105°C	8	≤ 40
Biochemical Oxygen Demand	mg/l	5-Day BOD Test, Membrane-Electrode Method	7	≤ 30
Sulfide	mg/l	Iodometric Method	ND	≤ 1.0
Total Kjeldahl Nitrogen	mg/l	Macro - Kjeldahl Method	9.24	≤ 35
Oil & Grease	mg/l	Liquid-Liquid, Partition-Gravimetric Method	ND	≤ 20

หมายเหตุ

1. "(1)" หมายถึง ค่ามาตรฐานควบคุมการระบายน้ำทิ้งจากอาคารประเภท ข. ตามประกาศกระทรวงทรัพยากรธรรมชาติและสิ่งแวดล้อม พ.ศ.2567
2. "(2)" APHA , AWWA , WEF. Standard Methods for the Examination of Water and Wastewater. 24th ed. Washington, DC: APHA, 2023
3. ND = (Non Detectable) หมายถึง ตรวจไม่พบ

SPECIAL LAB SLECCO ENVI AND CONSULTANT CO.,LTD.

ทวนสอบโดย : (Miss. Natthakan Bakachot)
Reviewed By Laboratory Staff
ว-133-จ-0006

อนุมัติโดย : (Mr. Mapari Awaekuechi)
Approved By Laboratory Manager
ว-133-ค-0003

This report must not be advertised, cited, or disclosed without prior authorization.
Any copying, deletion, modification, or alteration of any numbers or text shall render this report invalid.
Partial reproduction of this report is strictly prohibited without written permission from the laboratory.

FM-LB-03;Re00

SLECCO บริษัท สเปเชี่ยล แล็บ เอ็นไว แอนด์ คอนซัลแตนท์ จำกัด
SPECIAL LAB ENVI AND CONSULTANT CO.,LTD.
47/91-93 ม.3 ต.ท่าอิฐ อ.ปากเกร็ด จ.นนทบุรี 11120
47/91-93 Moo 3 Tha-it Pakkret Nonthaburi 11120
Tel.02-9246778, 02-5943320, 086-0838025 Fax.02-9246778

รายงานผลวิเคราะห์
ANALYSIS REPORT

page 1/4-2

ผู้สั่งวิเคราะห์ Client	: นิติบุคคลอาคารชุด ไอดีโอ คิว ราชเทวี	ผู้เก็บตัวอย่าง Sampling by	: นางสาวบูรีสา สอเลาะห์
ที่อยู่ Address	: 515 ถนนเพชรบุรี แขวงพญาไท เขตราชเทวี กรุงเทพมหานคร 10400	วันที่รับตัวอย่าง Received Date	: 19 กรกฎาคม 2568
ข้อมูลติดต่อ Contact Information	: โทร 02-063-1448 e-mail : ideoq515@gmail.com	วันที่วิเคราะห์ Analysis Date	: 19 - 25 กรกฎาคม 2568
สถานที่เก็บตัวอย่าง Sampling Site	: นิติบุคคลอาคารชุด ไอดีโอ คิว ราชเทวี	วันที่ออกรายงาน Issue Date	: 26 กรกฎาคม 2568
ประเภทตัวอย่าง Sample Type	: Wastewater	เลขที่รายงาน Report No.	: 190725/01606/2
วันที่เก็บตัวอย่าง Sampling Date	: 19 กรกฎาคม 2568	ชื่อตัวอย่าง Sample Name.	: S19234

รายการ Parameters	หน่วย Units	วิธีวิเคราะห์ Methods[2]	ผล/Result น้ำออกระบบบำบัดน้ำเสีย 12.33 น.	Std.[1] อาคารประเภท ข
Settleable Solids	ml/l/hr	Imholf Cone	0.0	-
Appearance	-	Physical Test	ใส	-

หมายเหตุ

1. "(1)" หมายถึง ค่ามาตรฐานควบคุมการระบายน้ำทิ้งจากอาคารประเภท ข. ตามประกาศกระทรวงทรัพยากรธรรมชาติและสิ่งแวดล้อม พ.ศ.2567
2. "(2)" APHA , AWWA , WEF. Standard Methods for the Examination of Water and Wastewater. 24th ed. Washington, DC: APHA, 2023

SPECIAL LAB SLECCO ENVI AND CONSULTANT CO.,LTD.

ทวนสอบโดย : (Miss. Natthakan Bakachot)
Reviewed By Laboratory Staff

อนุมัติโดย : (Mr. Mapari Awaekuechi)
Approved By Laboratory Manager

This report must not be advertised, cited, or disclosed without prior authorization.
Any copying, deletion, modification, or alteration of any numbers or text shall render this report invalid.
Partial reproduction of this report is strictly prohibited without written permission from the laboratory.

FM-LB-03;Re00

SLECCO บริษัท สเปเชี่ยล แล็บ เอ็นไว แอนด์ คอนซัลแตนท์ จำกัด
SPECIAL LAB ENVI AND CONSULTANT CO.,LTD.
47/91-93 ม.3 ต.ท่าอิฐ อ.ปากเกร็ด จ.นนทบุรี 11120
47/91-93 Moo 3 Tha-it Pakkret Nonthaburi 11120
Tel.02-9246778, 02-5943320, 086-0838025 Fax.02-9246778

รายงานผลวิเคราะห์
ANALYSIS REPORT

page 2/4-1

ผู้สั่งวิเคราะห์ Client	: นิติบุคคลอาคารชุด ไอดีโอ คิว ราชเทวี	ผู้เก็บตัวอย่าง Sampling by	: นางสาวนูรีสา สอเลาะห์ ว-133-จ-0005
ที่อยู่ Address	: 515 ถนนเพชรบุรี แขวงพญาไท เขตราชเทวี กรุงเทพมหานคร 10400	วันที่รับตัวอย่าง Received Date	: 19 กรกฎาคม 2568
ข้อมูลติดต่อ Contact Information	: โทร 02-063-1448 e-mail : ideoq515@gmail.com	วันที่วิเคราะห์ Analysis Date	: 19 - 25 กรกฎาคม 2568
สถานที่เก็บตัวอย่าง Sampling Site	: นิติบุคคลอาคารชุด ไอดีโอ คิว ราชเทวี	วันที่ออกรายงาน Issue Date	: 26 กรกฎาคม 2568
ประเภทตัวอย่าง Sample Type	: Wastewater	เลขที่รายงาน Report No.	: 190725/01607/1
วันที่เก็บตัวอย่าง Sampling Date	: 19 กรกฎาคม 2568	ชื่อตัวอย่าง Sample Name.	: S19235

รายการ Parameters	หน่วย Units	วิธีวิเคราะห์ Methods[2]	ผล/Result น้ำจุดปล่อยออกนอกโครงการฯ 12.36 น.	Std.[1] อาคารประเภท ข
pH	-	Electrometric Method	7.1	5.5 - 9.0
Total Dissolved Solids	mg/l	Dried at 180°C	460	≤ 1,000
Total Suspended Solids	mg/l	Dried form 103 to 105°C	10	≤ 40
Biochemical Oxygen Demand	mg/l	5-Day BOD Test, Membrane-Electrode Method	7	≤ 30
Sulfide	mg/l	Iodometric Method	ND	≤ 1.0
Total Kjeldahl Nitrogen	mg/l	Macro - Kjeldahl Method	11.20	≤ 35
Oil & Grease	mg/l	Liquid-Liquid, Partition-Gravimetric Method	ND	≤ 20

หมายเหตุ

1. "(1)" หมายถึง ค่ามาตรฐานควบคุมการระบายน้ำทิ้งจากอาคารประเภท ข. ตามประกาศกระทรวงทรัพยากรธรรมชาติและสิ่งแวดล้อม พ.ศ.2567
2. "(2)" APHA , AWWA , WEF. Standard Methods for the Examination of Water and Wastewater. 24th ed. Washington, DC: APHA, 2023
3. ND = (Non Detectable) หมายถึง ตรวจไม่พบ

SPECIAL LAB SLECCO ENVI AND CONSULTANT CO.,LTD.

ทวนสอบโดย : (Miss. Natthakan Bakachot)
Reviewed By Laboratory Staff
ว-133-จ-0006

อนุมัติโดย : (Mr. Mapari Awaekuechi)
Approved By Laboratory Manager
ว-133-ค-0003

This report must not be advertised, cited, or disclosed without prior authorization.
Any copying, deletion, modification, or alteration of any numbers or text shall render this report invalid.
Partial reproduction of this report is strictly prohibited without written permission from the laboratory.

FM-LB-03;Re00

SLECCO บริษัท สเปเชี่ยล แล็บ เอ็นไว แอนด์ คอนซัลแตนท์ จำกัด
SPECIAL LAB ENVI AND CONSULTANT CO.,LTD.
47/91-93 ม.3 ต.ท่าอิฐ อ.ปากเกร็ด จ.นนทบุรี 11120
47/91-93 Moo 3 Tha-it Pakkret Nonthaburi 11120
Tel.02-9246778, 02-5943320, 086-0838025 Fax.02-9246778

รายงานผลวิเคราะห์
ANALYSIS REPORT

page 2/4-2

ผู้สั่งวิเคราะห์ Client	: นิติบุคคลอาคารชุด ไอดีโอ คิว ราชเทวี	ผู้เก็บตัวอย่าง Sampling by	: นางสาวนูรีฮา ฮอเลาะห์
ที่อยู่ Address	: 515 ถนนเพชรบุรี แขวงพญาไท เขตราชเทวี กรุงเทพมหานคร 10400	วันที่รับตัวอย่าง Received Date	: 19 กรกฎาคม 2568
ข้อมูลติดต่อ Contact Information	: โทร 02-063-1448 e-mail : ideoq515@gmail.com	วันที่วิเคราะห์ Analysis Date	: 19 - 25 กรกฎาคม 2568
สถานที่เก็บตัวอย่าง Sampling Site	: นิติบุคคลอาคารชุด ไอดีโอ คิว ราชเทวี	วันที่ออกรายงาน Issue Date	: 26 กรกฎาคม 2568
ประเภทตัวอย่าง Sample Type	: Wastewater	เลขที่รายงาน Report No.	: 190725/01607/2
วันที่เก็บตัวอย่าง Sampling Date	: 19 กรกฎาคม 2568	ชื่อตัวอย่าง Sample Name.	: S19235

รายการ Parameters	หน่วย Units	วิธีวิเคราะห์ Methods[2]	ผล/Result น้ำจุดปล่อยออกนอกโครงการฯ 12.36 น.	Std.[1] อาคารประเภท ข
Settleable Solids	ml/l/hr	Imholf Cone	0.0	-
Appearance	-	Physical Test	ใส	-

หมายเหตุ

1. "(1)" หมายถึง ค่ามาตรฐานควบคุมการระบายน้ำทิ้งจากอาคารประเภท ข. ตามประกาศกระทรวงทรัพยากรธรรมชาติและสิ่งแวดล้อม พ.ศ.2567
2. "(2)" APHA , AWWA , WEF. Standard Methods for the Examination of Water and Wastewater. 24th ed. Washington, DC: APHA, 2023

SPECIAL LAB SLECCO ENVI AND CONSULTANT CO.,LTD.

ทวนสอบโดย : (Miss. Natthakan Bakachot)
Reviewed By Laboratory Staff

อนุมัติโดย : (Mr. Mapari Awaekuechi)
Approved By Laboratory Manager

This report must not be advertised, cited, or disclosed without prior authorization.
Any copying, deletion, modification, or alteration of any numbers or text shall render this report invalid.
Partial reproduction of this report is strictly prohibited without written permission from the laboratory.

FM-LB-03;Re00

SLECCO บริษัท สเปเชี่ยล แล็บ เอ็นไว แอนด์ คอนซัลแตนท์ จำกัด
SPECIAL LAB ENVI AND CONSULTANT CO.,LTD.
47/91-93 ม.3 ต.ท่าอิฐ อ.ปากเกร็ด จ.นนทบุรี 11120
47/91-93 Moo 3 Tha-it Pakkret Nonthaburi 11120
Tel.02-9246778, 02-5943320, 086-0838025 Fax.02-9246778

รายงานผลวิเคราะห์
ANALYSIS REPORT

page 1/4-1

ผู้สั่งวิเคราะห์ Client	: นิติบุคคลอาคารชุด ไอดีโอ คิว ราชเทวี	ผู้เก็บตัวอย่าง Sampling by	: นางสาวนูรีสา สอเลาะห์ ว-133-จ-0005
ที่อยู่ Address	: 515 ถนนเทชรบุรี แขวงทญาไท เขตราชเทวี กรุงเทพมหานคร 10400	วันที่รับตัวอย่าง Received Date	: 9 สิงหาคม 2568
ข้อมูลติดต่อ Contact Information	: โทร 02-063-1448 e-mail : ideoq515@gmail.com	วันที่วิเคราะห์ Analysis Date	: 9 - 15 สิงหาคม 2568
สถานที่เก็บตัวอย่าง Sampling Site	: นิติบุคคลอาคารชุด ไอดีโอ คิว ราชเทวี	วันที่ออกรายงาน Issue Date	: 16 สิงหาคม 2568
ประเภทตัวอย่าง Sample Type	: Wastewater	เลขที่รายงาน Report No.	: 090825/01163/1
วันที่เก็บตัวอย่าง Sampling Date	: 9 สิงหาคม 2568	ชื่อตัวอย่าง Sample Name.	: S21523

รายการ Parameters	หน่วย Units	วิธีวิเคราะห์ Methods[2]	ผล/Result น้ำออกระบบบำบัดน้ำเสีย 11.15 น.	Std.[1] อาคารประเภท ข.
pH	-	Electrometric Method	7.3	5.5 - 9.0
Total Dissolved Solids	mg/l	Dried at 180°C	370	≤ 1,000
Total Suspended Solids	mg/l	Dried form 103 to 105°C	18	≤ 40
Biochemical Oxygen Demand	mg/l	5-Day BOD Test, Membrane-Electrode Method	14	≤ 30
Sulfide	mg/l	Iodometric Method	<1.0	≤ 1.0
Total Kjeldahl Nitrogen	mg/l	Macro - Kjeldahl Method	19.04	≤ 35
Oil & Grease	mg/l	Liquid-Liquid, Partition-Gravimetric Method	<5	≤ 20

หมายเหตุ

1. "(1)" หมายถึง ค่ามาตรฐานควบคุมการระบายน้ำทิ้งจากอาคารประเภท ข. ตามประกาศกระทรวงทรัพยากรธรรมชาติและสิ่งแวดล้อม พ.ศ.2567
2. "(2)" APHA , AWWA , WEF. Standard Methods for the Examination of Water and Wastewater. 24th ed. Washington, DC: APHA, 2023

SPECIAL LAB SLECCO ENVI AND CONSULTANT CO.,LTD.

ทวนสอบโดย : (Miss. Natthakan Bakachot)
Reviewed By Laboratory Staff
ว-133-จ-0006

อนุมัติโดย : (Mr. Mapari Awaekuechi)
Approved By Laboratory Manager
ว-133-ค-0003

This report must not be advertised, cited, or disclosed without prior authorization.
Any copying, deletion, modification, or alteration of any numbers or text shall render this report invalid.
Partial reproduction of this report is strictly prohibited without written permission from the laboratory.

FM-LB-03;Re0

SLECCO บริษัท สเปเชี่ยล แล็บ เอ็นไว แอนด์ คอนซัลแตนท์ จำกัด
SPECIAL LAB ENVI AND CONSULTANT CO.,LTD.
47/91-93 ม.3 ต.ท่าอิฐ อ.ปากเกร็ด จ.นนทบุรี 11120
47/91-93 Moo 3 Tha-it Pakkret Nonthaburi 11120
Tel.02-9246778, 02-5943320, 086-0838025 Fax.02-9246778

รายงานผลวิเคราะห์
ANALYSIS REPORT

page 1/4-2

ผู้สั่งวิเคราะห์ Client	: นิติบุคคลอาคารชุด ไอดีโอ คิว ราชเทวี	ผู้เก็บตัวอย่าง Sampling by	: นางสาวนูรีสา สอเลาะห์
ที่อยู่ Address	: 515 ถนนเพชรบุรี แขวงพญาไท เขตราชเทวี กรุงเทพมหานคร 10400	วันที่รับตัวอย่าง Received Date	: 9 สิงหาคม 2568
ข้อมูลติดต่อ Contact Information	: โทร 02-063-1448 e-mail : ideoq515@gmail.com	วันที่วิเคราะห์ Analysis Date	: 9 - 15 สิงหาคม 2568
สถานที่เก็บตัวอย่าง Sampling Site	: นิติบุคคลอาคารชุด ไอดีโอ คิว ราชเทวี	วันที่ออกรายงาน Issue Date	: 16 สิงหาคม 2568
ประเภทตัวอย่าง Sample Type	: Wastewater	เลขที่รายงาน Report No.	: 090825/01163/2
วันที่เก็บตัวอย่าง Sampling Date	: 9 สิงหาคม 2568	ชื่อตัวอย่าง Sample Name.	: S21523

รายการ Parameters	หน่วย Units	วิธีวิเคราะห์ Methods[2]	ผล/Result น้ำออกระบบบำบัดน้ำเสีย 11.15 น.	Std.[1] อาคารประเภท ข.
Settleable Solids	ml/l/hr	Imholf Cone	0.1	-
Appearance	-	Physical Test	สีเหลืองใสมีตะกอนเล็กน้อย	-

หมายเหตุ

1. "(1)" หมายถึง ค่ามาตรฐานควบคุมการระบายน้ำทิ้งจากอาคารประเภท ข. ตามประกาศกระทรวงทรัพยากรธรรมชาติและสิ่งแวดล้อม พ.ศ.2567
2. "(2)" APHA , AWWA , WEF. Standard Methods for the Examination of Water and Wastewater. 24th ed. Washington, DC: APHA, 2023

SPECIAL LAB SLECCO ENVI AND CONSULTANT CO.,LTD.

ทวนสอบโดย : Reviewed By	(Miss. Natthakan Bakachot) Laboratory Staff	อนุมัติโดย : Approved By	(Mr. Mapari Awaekuechi) Laboratory Manager

This report must not be advertised, cited, or disclosed without prior authorization.
Any copying, deletion, modification, or alteration of any numbers or text shall render this report invalid.
Partial reproduction of this report is strictly prohibited without written permission from the laboratory.

FM-LB-03:Re00

SLECCO บริษัท สเปเชี่ยล แล็บ เอ็นไว แอนด์ คอนซัลแตนท์ จำกัด
SPECIAL LAB ENVI AND CONSULTANT CO.,LTD.
47/91-93 ม.3 ต.ท่าอิฐ อ.ปากเกร็ด จ.นนทบุรี 11120
47/91-93 Moo 3 Tha-it Pakkret Nonthaburi 11120
Tel.02-9246778, 02-5943320, 086-0838025 Fax.02-9246778

รายงานผลวิเคราะห์
ANALYSIS REPORT

page 2/4-1

ผู้สั่งวิเคราะห์ Client	: นิติบุคคลอาคารชุด ไอดีโอ คิว ราชเทวี	ผู้เก็บตัวอย่าง Sampling by	: นางสาวนูรีสา สอเลาะห์ ว-133-จ-0005
ที่อยู่ Address	: 515 ถนนเพชรบุรี แขวงพญาไท เขตราชเทวี กรุงเทพมหานคร 10400	วันที่รับตัวอย่าง Received Date	: 9 สิงหาคม 2568
ข้อมูลติดต่อ Contact Information	: โทร 02-063-1448 e-mail : ideoq515@gmail.com	วันที่วิเคราะห์ Analysis Date	: 9 - 15 สิงหาคม 2568
สถานที่เก็บตัวอย่าง Sampling Site	: นิติบุคคลอาคารชุด ไอดีโอ คิว ราชเทวี	วันที่ออกรายงาน Issue Date	: 16 สิงหาคม 2568
ประเภทตัวอย่าง Sample Type	: Wastewater	เลขที่รายงาน Report No.	: 090825/01164/1
วันที่เก็บตัวอย่าง Sampling Date	: 9 สิงหาคม 2568	ชื่อตัวอย่าง Sample Name.	: S21524

รายการ Parameters	หน่วย Units	วิธีวิเคราะห์ Methods[2]	ผล/Result น้ำจุดปล่อยออกนอกโครงการฯ 11.20 น.	Std.[1] อาคารประเภท ข.
pH	-	Electrometric Method	7.3	5.5 - 9.0
Total Dissolved Solids	mg/l	Dried at 180°C	372	≤ 1,000
Total Suspended Solids	mg/l	Dried form 103 to 105°C	24	≤ 40
Biochemical Oxygen Demand	mg/l	5-Day BOD Test, Membrane-Electrode Method	15	≤ 30
Sulfide	mg/l	Iodometric Method	<1.0	≤ 1.0
Total Kjeldahl Nitrogen	mg/l	Macro - Kjeldahl Method	20.72	≤ 35
Oil & Grease	mg/l	Liquid-Liquid, Partition-Gravimetric Method	<5	≤ 20

หมายเหตุ

1. "(1)" หมายถึง ค่ามาตรฐานควบคุมการระบายน้ำทิ้งจากอาคารประเภท ข. ตามประกาศกระทรวงทรัพยากรธรรมชาติและสิ่งแวดล้อม พ.ศ.2567
2. "(2)" APHA , AWWA , WEF. Standard Methods for the Examination of Water and Wastewater. 24th ed. Washington, DC: APHA, 2023

SPECIAL LAB SLECCO ENVI AND CONSULTANT CO.,LTD.

ทวนสอบโดย : (Miss. Natthakan Bakachot)
Reviewed By Laboratory Staff
ว-133-จ-0006

อนุมัติโดย : (Mr. Mapari Awaekuechi)
Approved By Laboratory Manager
ว-133-ค-0003

This report must not be advertised, cited, or disclosed without prior authorization.
Any copying, deletion, modification, or alteration of any numbers or text shall render this report invalid.
Partial reproduction of this report is strictly prohibited without written permission from the laboratory.

FM-LB-03;Re00

SLECCO บริษัท สเปเชี่ยล แล็บ เอ็นไว แอนด์ คอนซัลแตนท์ จำกัด
SPECIAL LAB ENVI AND CONSULTANT CO.,LTD.
47/91-93 ม.3 ต.ท่าอิฐ อ.ปากเกร็ด จ.นนทบุรี 11120
47/91-93 Moo 3 Tha-it Pakkret Nonthaburi 11120
Tel.02-9246778, 02-5943320, 086-0838025 Fax.02-9246778

รายงานผลวิเคราะห์
ANALYSIS REPORT

page 2/4-2

ผู้สั่งวิเคราะห์ Client	: นิติบุคคลอาคารชุด ไอดีโอ คิว ราชเทวี	ผู้เก็บตัวอย่าง Sampling by	: นางสาวนูรีสา สอเลาะห์
ที่อยู่ Address	: 515 ถนนเพชรบุรี แขวงพญาไท เขตราชเทวี กรุงเทพมหานคร 10400	วันที่รับตัวอย่าง Received Date	: 9 สิงหาคม 2568
ข้อมูลติดต่อ Contact Information	: โทร 02-063-1448 e-mail : ideoq515@gmail.com	วันที่วิเคราะห์ Analysis Date	: 9 - 15 สิงหาคม 2568
สถานที่เก็บตัวอย่าง Sampling Site	: นิติบุคคลอาคารชุด ไอดีโอ คิว ราชเทวี	วันที่ออกรายงาน Issue Date	: 16 สิงหาคม 2568
ประเภทตัวอย่าง Sample Type	: Wastewater	เลขที่รายงาน Report No.	: 090825/01164/2
วันที่เก็บตัวอย่าง Sampling Date	: 9 สิงหาคม 2568	ชื่อตัวอย่าง Sample Name.	: S21524

รายการ Parameters	หน่วย Units	วิธีวิเคราะห์ Methods[2]	ผล/Result น้ำจุดปล่อยออกนอกโครงการฯ 11.20 น.	Std.[1] อาคารประเภท ข.
Settleable Solids	ml/l/hr	Imholf Cone	0.2	-
Appearance	-	Physical Test	สีเหลืองใสมีตะกอนเล็กน้อย	-

หมายเหตุ

1. "(1)" หมายถึง ค่ามาตรฐานควบคุมการระบายน้ำทิ้งจากอาคารประเภท ข. ตามประกาศกระทรวงทรัพยากรธรรมชาติและสิ่งแวดล้อม พ.ศ.2567
2. "(2)" APHA , AWWA , WEF. Standard Methods for the Examination of Water and Wastewater. 24th ed. Washington, DC: APHA, 2023

ทวนสอบโดย : (Miss. Natthakan Bakachot)
Reviewed By Laboratory Staff

อนุมัติโดย : (Mr. Mapari Awaekuechi)
Approved By Laboratory Manager

This report must not be advertised, cited, or disclosed without prior authorization.
Any copying, deletion, modification, or alteration of any numbers or text shall render this report invalid.
Partial reproduction of this report is strictly prohibited without written permission from the laboratory.

FM-LB-03;Re00

SLECCO บริษัท สเปเชี่ยล แล็บ เอ็นไว แอนด์ คอนซัลแตนท์ จำกัด
SPECIAL LAB ENVI AND CONSULTANT CO.,LTD.
47/91-93 ม.3 ต.ท่าอิฐ อ.ปากเกร็ด จ.นนทบุรี 11120
47/91-93 Moo 3 Tha-it Pakkret Nonthaburi 11120
Tel.02-9246778, 02-5943320, 086-0838025 Fax.02-9246778

รายงานผลวิเคราะห์
ANALYSIS REPORT

page 1/4-1

ผู้สั่งวิเคราะห์ Client	: นิติบุคคลอาคารชุด ไอดีโอ คิว ราชเทวี	ผู้เก็บตัวอย่าง Sampling by	: นางสาวนุรีสา สอเอาะห์ ว-133-จ-0005
ที่อยู่ Address	: 515 ถนนเพชรบุรี แขวงพญาไท เขตราชเทวี กรุงเทพมหานคร 10400	วันที่รับตัวอย่าง Received Date	: 11 กันยายน 2568
ข้อมูลติดต่อ Contact Information	: โทร 02-063-1448 e-mail : ideoq515@gmail.com	วันที่วิเคราะห์ Analysis Date	: 11 - 17 กันยายน 2568
สถานที่เก็บตัวอย่าง Sampling Site	: นิติบุคคลอาคารชุด ไอดีโอ คิว ราชเทวี	วันที่ออกรายงาน Issue Date	: 17 กันยายน 2568
ประเภทตัวอย่าง Sample Type	: Wastewater	เลขที่รายงาน Report No.	: 110925/01025/1
วันที่เก็บตัวอย่าง Sampling Date	: 11 กันยายน 2568	ชื่อตัวอย่าง Sample Name.	: S24484

รายการ Parameters	หน่วย Units	วิธีวิเคราะห์ Methods[2]	ผล/Results น้ำออกระบบบำบัดน้ำเสีย 13.10 น.	Std.[1] อาคารประเภท ข
pH	-	Electrometric Method	7.3	5.5 - 9.0
Total Dissolved Solids	mg/l	Dried at 180°C	570	≤ 1,000
Total Suspended Solids	mg/l	Dried form 103 to 105°C	10	≤ 40
Biochemical Oxygen Demand	mg/l	5-Day BOD Test, Membrane-Electrode Method	9	≤ 30
Sulfide	mg/l	Iodometric Method	<1.0	≤ 1.0
Total Kjeldahl Nitrogen	mg/l	Macro - Kjeldahl Method	13.16	≤ 35
Oil & Grease	mg/l	Liquid-Liquid, Partition-Gravimetric Method	<5	≤ 20

หมายเหตุ

1. "(1)" หมายถึง ค่ามาตรฐานควบคุมการระบายน้ำทิ้งจากอาคารประเภท ข. ตามประกาศกระทรวงทรัพยากรธรรมชาติและสิ่งแวดล้อม พ.ศ.2567
2. "(2)" APHA , AWWA , WEF. Standard Methods for the Examination of Water and Wastewater. 24th ed. Washington, DC: APHA, 2023

SPECIAL LAB SLECCO ENVI AND CONSULTANT CO.,LTD.

ทวนสอบโดย : (Miss. Natthakan Bakachot) Reviewed By Laboratory Staff ว-133-จ-0006

อนุมัติโดย : (Mr. Mapari Awaekuechi) Approved By Laboratory Manager ว-133-ค-0003

This report must not be advertised, cited, or disclosed without prior authorization.
Any copying, deletion, modification, or alteration of any numbers or text shall render this report invalid.
Partial reproduction of this report is strictly prohibited without written permission from the laboratory.

FM-LB-03;Re00

SLECCO บริษัท สเปเชี่ยล แล็บ เอ็นไว แอนด์ คอนซัลแตนท์ จำกัด
SPECIAL LAB ENVI AND CONSULTANT CO.,LTD.
47/91-93 ม.3 ต.ท่าอิฐ อ.ปากเกร็ด จ.นนทบุรี 11120
47/91-93 Moo 3 Tha-it Pakkret Nonthaburi 11120
Tel.02-9246778, 02-5943320, 086-0838025 Fax.02-9246778

รายงานผลวิเคราะห์
ANALYSIS REPORT

page 1/4-2

ผู้สั่งวิเคราะห์ Client	: นิติบุคคลอาคารชุด ไอดีโอ คิว ราชเทวี	ผู้เก็บตัวอย่าง Sampling by	: นางสาวนูรีฮา สอเลาะห์
ที่อยู่ Address	: 515 ถนนเพชรบุรี แขวงพญาไท เขตราชเทวี กรุงเทพมหานคร 10400	วันที่รับตัวอย่าง Received Date	: 11 กันยายน 2568
ข้อมูลติดต่อ Contact Information	: โทร 02-063-1448 e-mail : ideoq515@gmail.com	วันที่วิเคราะห์ Analysis Date	: 11 - 17 กันยายน 2568
สถานที่เก็บตัวอย่าง Sampling Site	: นิติบุคคลอาคารชุด ไอดีโอ คิว ราชเทวี	วันที่ออกรายงาน Issue Date	: 17 กันยายน 2568
ประเภทตัวอย่าง Sample Type	: Wastewater	เลขที่รายงาน Report No.	: 110925/01025/2
วันที่เก็บตัวอย่าง Sampling Date	: 11 กันยายน 2568	ชื่อตัวอย่าง Sample Name.	: S24484

รายการ Parameters	หน่วย Units	วิธีวิเคราะห์ Methods[2]	ผล/Results น้ำออกระบบบำบัดน้ำเสีย 13.10 น.	Std.[1] อาคารประเภท ข
Settleable Solids	ml/l/hr	Imholf Cone	0.0	-
Appearance	-	Physical Test	สีเหลืองใส	-

หมายเหตุ

1. "(1)" หมายถึง ค่ามาตรฐานควบคุมการระบายน้ำทิ้งจากอาคารประเภท ข. ตามประกาศกระทรวงทรัพยากรธรรมชาติและสิ่งแวดล้อม พ.ศ.2567
2. "(2)" APHA , AWWA , WEF. Standard Methods for the Examination of Water and Wastewater. 24th ed. Washington, DC: APHA, 2023

ทวนสอบโดย : Reviewed By	(Miss. Natthakan Bakachot) Laboratory Staff	อนุมัติโดย : Approved By	(Mr. Mapari Awaekuechi) Laboratory Manager

SPECIAL LAB SLECCO ENVI AND CONSULTANT CO.,LTD.

This report must not be advertised, cited, or disclosed without prior authorization.
Any copying, deletion, modification, or alteration of any numbers or text shall render this report invalid.
Partial reproduction of this report is strictly prohibited without written permission from the laboratory.

FM-LB-03;Re00

SLECCO บริษัท สเปเชี่ยล แล็บ เอ็นไว แอนด์ คอนซัลแตนท์ จำกัด
SPECIAL LAB ENVI AND CONSULTANT CO.,LTD.
47/91-93 ม.3 ต.ท่าอิฐ อ.ปากเกร็ด จ.นนทบุรี 11120
47/91-93 Moo 3 Tha-it Pakkret Nonthaburi 11120
Tel.02-9246778, 02-5943320, 086-0838025 Fax.02-9246778

รายงานผลวิเคราะห์
ANALYSIS REPORT

page 2/4-1

ผู้สั่งวิเคราะห์ Client	: นิติบุคคลอาคารชุด ไอดีโอ คิว ราชเทวี	ผู้เก็บตัวอย่าง Sampling by	: นางสาวบูรีฮา ฮอเฉาะห์ ว-133-จ-0005
ที่อยู่ Address	: 515 ถนนเพชรบุรี แขวงพญาไท เขตราชเทวี กรุงเทพมหานคร 10400	วันที่รับตัวอย่าง Received Date	: 11 กันยายน 2568
ข้อมูลติดต่อ Contact Information	: โทร 02-063-1448 e-mail : ideoq515@gmail.com	วันที่วิเคราะห์ Analysis Date	: 11 - 17 กันยายน 2568
สถานที่เก็บตัวอย่าง Sampling Site	: นิติบุคคลอาคารชุด ไอดีโอ คิว ราชเทวี	วันที่ออกรายงาน Issue Date	: 17 กันยายน 2568
ประเภทตัวอย่าง Sample Type	: Wastewater	เลขที่รายงาน Report No.	: 110925/01026/1
วันที่เก็บตัวอย่าง Sampling Date	: 11 กันยายน 2568	ชื่อตัวอย่าง Sample Name.	: S24485

รายการ Parameters	หน่วย Units	วิธีวิเคราะห์ Methods [2]	ผล/Results น้ำจุดปล่อยออกนอกโครงการฯ 13.12 น.	Std. [1] อาคารประเภท ข
pH	-	Electrometric Method	7.4	5.5 - 9.0
Total Dissolved Solids	mg/l	Dried at 180°C	342	≤ 1,000
Total Suspended Solids	mg/l	Dried form 103 to 105°C	11	≤ 40
Biochemical Oxygen Demand	mg/l	5-Day BOD Test, Membrane-Electrode Method	10	≤ 30
Sulfide	mg/l	Iodometric Method	<1.0	≤ 1.0
Total Kjeldahl Nitrogen	mg/l	Macro - Kjeldahl Method	13.72	≤ 35
Oil & Grease	mg/l	Liquid-Liquid, Partition-Gravimetric Method	<5	≤ 20

หมายเหตุ

1. "(1)" หมายถึง ค่ามาตรฐานควบคุมการระบายน้ำทิ้งจากอาคารประเภท ข. ตามประกาศกระทรวงทรัพยากรธรรมชาติและสิ่งแวดล้อม พ.ศ.2567
2. "(2)" APHA , AWWA , WEF. Standard Methods for the Examination of Water and Wastewater. 24th ed. Washington, DC: APHA, 2023

ทวนสอบโดย : (Miss. Natthakan Bakachot)
Reviewed By Laboratory Staff
ว-133-จ-0006

อนุมัติโดย : (Mr. Mapari Awaekuechi)
Approved By Laboratory Manager
ว-133-ค-0003

This report must not be advertised, cited, or disclosed without prior authorization.
Any copying, deletion, modification, or alteration of any numbers or text shall render this report invalid.
Partial reproduction of this report is strictly prohibited without written permission from the laboratory.

FM-LB-03:Re00

SLECCO บริษัท สเปเชี่ยล แล็บ เอ็นไว แอนด์ คอนซัลแตนท์ จำกัด
SPECIAL LAB ENVI AND CONSULTANT CO.,LTD.
47/91-93 ม.3 ต.ท่าอิฐ อ.ปากเกร็ด จ.นนทบุรี 11120
47/91-93 Moo 3 Tha-it Pakkret Nonthaburi 11120
Tel.02-9246778, 02-5943320, 086-0838025 Fax.02-9246778

รายงานผลวิเคราะห์
ANALYSIS REPORT

page 2/4-2

ผู้สั่งวิเคราะห์ Client	: นิติบุคคลอาคารชุด ไอดีโอ คิว ราชเทวี	ผู้เก็บตัวอย่าง Sampling by	: นางสาวบูรีสา สอเอาะห์
ที่อยู่ Address	: 515 ถนนเพชรบุรี แขวงพญาไท เขตราชเทวี กรุงเทพมหานคร 10400	วันที่รับตัวอย่าง Received Date	: 11 กันยายน 2568
ข้อมูลติดต่อ Contact Information	: โทร 02-063-1448 e-mail : ideoq515@gmail.com	วันที่วิเคราะห์ Analysis Date	: 11 - 17 กันยายน 2568
สถานที่เก็บตัวอย่าง Sampling Site	: นิติบุคคลอาคารชุด ไอดีโอ คิว ราชเทวี	วันที่ออกรายงาน Issue Date	: 17 กันยายน 2568
ประเภทตัวอย่าง Sample Type	: Wastewater	เลขที่รายงาน Report No.	: 110925/01026/2
วันที่เก็บตัวอย่าง Sampling Date	: 11 กันยายน 2568	ชื่อตัวอย่าง Sample Name.	: S24485

รายการ Parameters	หน่วย Units	วิธีวิเคราะห์ Methods[2]	ผล/Result น้ำจุดปล่อยออกนอกโครงการฯ 13.12 น.	Std.[1] อาคารประเภท ข
Settleable Solids	ml/l/hr	Imholf Cone	0.0	-
Appearance	-	Physical Test	ใส	-

หมายเหตุ

1. "[1]" หมายถึง ค่ามาตรฐานควบคุมการระบายน้ำทิ้งจากอาคารประเภท ข. ตามประกาศกระทรวงทรัพยากรธรรมชาติและสิ่งแวดล้อม พ.ศ.2567
2. "[2]" APHA , AWWA , WEF. Standard Methods for the Examination of Water and Wastewater. 24th ed. Washington, DC: APHA, 2023

ทวนสอบโดย : Reviewed By	(Miss. Natthakan Bakachot) Laboratory Staff	อนุมัติโดย : Approved By	(Mr. Mapari Awaekuechi) Laboratory Manager

SPECIAL LAB SLECCO ENVI AND CONSULTANT CO.,LTD.

This report must not be advertised, cited, or disclosed without prior authorization.
Any copying, deletion, modification, or alteration of any numbers or text shall render this report invalid.
Partial reproduction of this report is strictly prohibited without written permission from the laboratory.

FM-LB-03;Re00

SLECCO บริษัท สเปเชี่ยล แล็บ เอ็นไว แอนด์ คอนซัลแตนท์ จำกัด
SPECIAL LAB ENVI AND CONSULTANT CO.,LTD.
47/91-93 ม.3 ต.ท่าอิฐ อ.ปากเกร็ด จ.นนทบุรี 11120
47/91-93 Moo 3 Tha-it Pakkret Nonthaburi 11120
Tel.02-9246778, 02-5943320, 086-0838025 Fax.02-9246778

รายงานผลวิเคราะห์
ANALYSIS REPORT

page 1/4-1

ผู้สั่งวิเคราะห์ Client	: นิติบุคคลอาคารชุด ไอดีโอ คิว ราชเทวี	ผู้เก็บตัวอย่าง Sampling by	: นางสาวนูรีฮา สอเฉาะห์ ว-133-จ-0005
ที่อยู่ Address	: 515 ถนนเทชรบุรี แขวงพญาไท เขตราชเทวี กรุงเทพมหานคร 10400	วันที่รับตัวอย่าง Received Date	: 9 ตุลาคม 2568
ข้อมูลติดต่อ Contact Information	: โทร 02-063-1448 e-mail : ideoq515@gmail.com	วันที่วิเคราะห์ Analysis Date	: 9 - 15 ตุลาคม 2568
สถานที่เก็บตัวอย่าง Sampling Site	: นิติบุคคลอาคารชุด ไอดีโอ คิว ราชเทวี	วันที่ออกรายงาน Issue Date	: 16 ตุลาคม 2568
ประเภทตัวอย่าง Sample Type	: Wastewater	เลขที่รายงาน Report No.	: 091025/01092/1
วันที่เก็บตัวอย่าง Sampling Date	: 9 ตุลาคม 2568	ชื่อตัวอย่าง Sample Name.	: S27373

รายการ Parameters	หน่วย Units	วิธีวิเคราะห์ Methods (2)	ผล/Results น้ำออกระบบบำบัดน้ำเสีย 13.59 น.	Std. (1) อาคารประเภท ข
pH	-	Electrometric Method	7.3	5.5 - 9.0
Total Dissolved Solids	mg/l	Dried at 180°C	420	≤ 1,000
Total Suspended Solids	mg/l	Dried form 103 to 105°C	11	≤ 40
Biochemical Oxygen Demand	mg/l	5-Day BOD Test, Membrane-Electrode Method	9	≤ 30
Sulfide	mg/l	Iodometric Method	ND	≤ 1.0
Total Kjeldahl Nitrogen	mg/l	Macro - Kjeldahl Method	14.28	≤ 35
Oil & Grease	mg/l	Liquid-Liquid, Partition-Gravimetric Method	ND	≤ 20

หมายเหตุ

1. "(1)" หมายถึง ค่ามาตรฐานควบคุมการระบายน้ำทิ้งจากอาคารประเภท ข. ตามประกาศกระทรวงทรัพยากรธรรมชาติและสิ่งแวดล้อม พ.ศ.2567
2. "(2)" APHA , AWWA , WEF. Standard Methods for the Examination of Water and Wastewater. 24th ed. Washington, DC: APHA, 2023
3. ND = (Non Detectable) หมายถึง ตรวจไม่พบ

SPECIAL LAB SLECCO ENVI AND CONSULTANT CO.,LTD.

ทวนสอบโดย : Reviewed By	(Miss. Natthakan Bakachot) Laboratory Staff ว-133-จ-0006	อนุมัติโดย : Approved By	(Mr. Mapari Awaekuechi) Laboratory Manager ว-133-ค-0003

This report must not be advertised, cited, or disclosed without prior authorization.
Any copying, deletion, modification, or alteration of any numbers or text shall render this report invalid.
Partial reproduction of this report is strictly prohibited without written permission from the laboratory.

FM-LB-03;Re00

SLECCO บริษัท สเปเชี่ยล แล็บ เอ็นไว แอนด์ คอนซัลแตนท์ จำกัด
SPECIAL LAB ENVI AND CONSULTANT CO.,LTD.
47/91-93 ม.3 ต.ท่าอิฐ อ.ปากเกร็ด จ.นนทบุรี 11120
47/91-93 Moo 3 Tha-it Pakkret Nonthaburi 11120
Tel.02-9246778, 02-5943320, 086-0838025 Fax.02-9246778

รายงานผลวิเคราะห์
ANALYSIS REPORT

page 1/4-2

ผู้สั่งวิเคราะห์ Client	: นิติบุคคลอาคารชุด ไอดีโอ คิว ราชเทวี	ผู้เก็บตัวอย่าง Sampling by	: นางสาวนูรีสา สอเอาะห์
ที่อยู่ Address	: 515 ถนนเพชรบุรี แขวงพญาไท เขตราชเทวี กรุงเทพมหานคร 10400	วันที่รับตัวอย่าง Received Date	: 9 ตุลาคม 2568
ข้อมูลติดต่อ Contact Information	: โทร 02-063-1448 e-mail : ideoq515@gmail.com	วันที่วิเคราะห์ Analysis Date	: 9 - 15 ตุลาคม 2568
สถานที่เก็บตัวอย่าง Sampling Site	: นิติบุคคลอาคารชุด ไอดีโอ คิว ราชเทวี	วันที่ออกรายงาน Issue Date	: 16 ตุลาคม 2568
ประเภทตัวอย่าง Sample Type	: Wastewater	เลขที่รายงาน Report No.	: 091025/01092/2
วันที่เก็บตัวอย่าง Sampling Date	: 9 ตุลาคม 2568	ชื่อตัวอย่าง Sample Name.	: S27373

รายการ Parameters	หน่วย Units	วิธีวิเคราะห์ Methods[2]	ผล/Results น้ำออกระบบบำบัดน้ำเสีย 13.59 น.	Std.[1] อาคารประเภท ข
Settleable Solids	ml/l/hr	Imholf Cone	0.0	-
Appearance	-	Physical Test	ใสมีตะกอนเล็กน้อย	-

หมายเหตุ

1. "(1)" หมายถึง ค่ามาตรฐานควบคุมการระบายน้ำทิ้งจากอาคารประเภท ข. ตามประกาศกระทรวงทรัพยากรธรรมชาติและสิ่งแวดล้อม พ.ศ.2567
2. "(2)" APHA , AWWA , WEF. Standard Methods for the Examination of Water and Wastewater. 24th ed. Washington, DC: APHA, 2023

SPECIAL LAB SLECCO ENVI AND CONSULTANT CO.,LTD.

ทวนสอบโดย : Reviewed By	(Miss. Natthakan Bakachot) Laboratory Staff	อนุมัติโดย : Approved By	(Mr. Mapari Awaekuechi) Laboratory Manager

This report must not be advertised, cited, or disclosed without prior authorization.
Any copying, deletion, modification, or alteration of any numbers or text shall render this report invalid.
Partial reproduction of this report is strictly prohibited without written permission from the laboratory.

FM-LB-03;Re00

SLECCO บริษัท สเปเชี่ยล แล็บ เอ็นไว แอนด์ คอนซัลแตนท์ จำกัด
SPECIAL LAB ENVI AND CONSULTANT CO.,LTD.
47/91-93 ม.3 ต.ท่าอิฐ อ.ปากเกร็ด จ.นนทบุรี 11120
47/91-93 Moo 3 Tha-it Pakkret Nonthaburi 11120
Tel.02-9246778, 02-5943320, 086-0838025 Fax.02-9246778

รายงานผลวิเคราะห์
ANALYSIS REPORT

page 2/4-1

ผู้สั่งวิเคราะห์ Client	: นิติบุคคลอาคารชุด ไอดีโอ คิว ราชเทวี	ผู้เก็บตัวอย่าง Sampling by	: นางสาวนูรีฮา สอเลาะห์ ว-133-จ-0005
ที่อยู่ Address	: 515 ถนนเพชรบุรี แขวงพญาไท เขตราชเทวี กรุงเทพมหานคร 10400	วันที่รับตัวอย่าง Received Date	: 9 ตุลาคม 2568
ข้อมูลติดต่อ Contact Information	: โทร 02-063-1448 e-mail : ideoq515@gmail.com	วันที่วิเคราะห์ Analysis Date	: 9 - 15 ตุลาคม 2568
สถานที่เก็บตัวอย่าง Sampling Site	: นิติบุคคลอาคารชุด ไอดีโอ คิว ราชเทวี	วันที่ออกรายงาน Issue Date	: 16 ตุลาคม 2568
ประเภทตัวอย่าง Sample Type	: Wastewater	เลขที่รายงาน Report No.	: 091025/01093/1
วันที่เก็บตัวอย่าง Sampling Date	: 9 ตุลาคม 2568	ชื่อตัวอย่าง Sample Name.	: S27374

รายการ Parameters	หน่วย Units	วิธีวิเคราะห์ Methods[2]	ผล/Results น้ำจุดปล่อยออกนอกโครงการฯ 14.06 น.	Std.[1] อาคารประเภท ข
pH	-	Electrometric Method	7.4	5.5 - 9.0
Total Dissolved Solids	mg/l	Dried at 180°C	418	≤ 1,000
Total Suspended Solids	mg/l	Dried form 103 to 105°C	20	≤ 40
Biochemical Oxygen Demand	mg/l	5-Day BOD Test, Membrane-Electrode Method	18	≤ 30
Sulfide	mg/l	Iodometric Method	ND	≤ 1.0
Total Kjeldahl Nitrogen	mg/l	Macro - Kjeldahl Method	25.20	≤ 35
Oil & Grease	mg/l	Liquid-Liquid, Partition-Gravimetric Method	<5	≤ 20

หมายเหตุ

1. "(1)" หมายถึง ค่ามาตรฐานควบคุมการระบายน้ำทิ้งจากอาคารประเภท ข. ตามประกาศกระทรวงทรัพยากรธรรมชาติและสิ่งแวดล้อม พ.ศ.2567
2. "(2)" APHA , AWWA , WEF. Standard Methods for the Examination of Water and Wastewater. 24th ed. Washington, DC: APHA, 2023

SPECIAL LAB SLECCO ENVI AND CONSULTANT CO.,LTD.

ทวนสอบโดย : Reviewed By	(Miss. Natthakan Bakachot) Laboratory Staff ว-133-จ-0006	อนุมัติโดย : Approved By	(Mr. Mapari Awaekuechi) Laboratory Manager ว-133-ค-0003

This report must not be advertised, cited, or disclosed without prior authorization.
Any copying, deletion, modification, or alteration of any numbers or text shall render this report invalid.
Partial reproduction of this report is strictly prohibited without written permission from the laboratory.

FM-LB-03;Re00

SLECCO บริษัท สเปเชี่ยล แล็บ เอ็นไว แอนด์ คอนซัลแตนท์ จำกัด
SPECIAL LAB ENVI AND CONSULTANT CO.,LTD.
47/91-93 ม.3 ต.ท่าอิฐ อ.ปากเกร็ด จ.นนทบุรี 11120
47/91-93 Moo 3 Tha-it Pakkret Nonthaburi 11120
Tel.02-9246778, 02-5943320, 086-0838025 Fax.02-9246778

รายงานผลวิเคราะห์
ANALYSIS REPORT

page 2/4-2

ผู้สั่งวิเคราะห์ Client	: นิติบุคคลอาคารชุด ไอดีโอ คิว ราชเทวี	ผู้เก็บตัวอย่าง Sampling by	: นางสาวนุรีสา สอเอาะห์
ที่อยู่ Address	: 515 ถนนเพชรบุรี แขวงพญาไท เขตราชเทวี กรุงเทพมหานคร 10400	วันที่รับตัวอย่าง Received Date	: 9 ตุลาคม 2568
ข้อมูลติดต่อ Contact Information	: โทร 02-063-1448 e-mail : ideoq515@gmail.com	วันที่วิเคราะห์ Analysis Date	: 9 - 15 ตุลาคม 2568
สถานที่เก็บตัวอย่าง Sampling Site	: นิติบุคคลอาคารชุด ไอดีโอ คิว ราชเทวี	วันที่ออกรายงาน Issue Date	: 16 ตุลาคม 2568
ประเภทตัวอย่าง Sample Type	: Wastewater	เลขที่รายงาน Report No.	: 091025/01093/2
วันที่เก็บตัวอย่าง Sampling Date	: 9 ตุลาคม 2568	ชื่อตัวอย่าง Sample Name.	: S27374

รายการ Parameters	หน่วย Units	วิธีวิเคราะห์ Methods[2]	ผล/Result น้ำจุดปล่อยออกนอกโครงการฯ 14.06 น.	Std.[1] อาคารประเภท ข
Settleable Solids	ml/l/hr	Imholf Cone	0.0	-
Appearance	-	Physical Test	ใสมีตะกอน	-

หมายเหตุ

1. "(1)" หมายถึง ค่ามาตรฐานควบคุมการระบายน้ำทิ้งจากอาคารประเภท ข. ตามประกาศกระทรวงทรัพยากรธรรมชาติและสิ่งแวดล้อม พ.ศ.2567
2. "(2)" APHA , AWWA , WEF. Standard Methods for the Examination of Water and Wastewater. 24th ed. Washington, DC: APHA, 2023

ทวนสอบโดย : Reviewed By	(Miss. Natthakan Bakachot) Laboratory Staff	อนุมัติโดย : Approved By	(Mr. Mapari Awaekuechi) Laboratory Manager

SPECIAL LAB SLECCO ENVI AND CONSULTANT CO.,LTD.

This report must not be advertised, cited, or disclosed without prior authorization.
Any copying, deletion, modification, or alteration of any numbers or text shall render this report invalid.
Partial reproduction of this report is strictly prohibited without written permission from the laboratory.

FM-LB-03;Re00

SLECCO บริษัท สเปเชี่ยล แล็บ เอ็นไว แอนด์ คอนซัลแตนท์ จำกัด
SPECIAL LAB ENVI AND CONSULTANT CO.,LTD.
47/91-93 ม.3 ต.ท่าอิฐ อ.ปากเกร็ด จ.นนทบุรี 11120
47/91-93 Moo 3 Tha-it Pakkret Nonthaburi 11120
Tel.02-9246778, 02-5943320, 086-0838025 Fax.02-9246778

รายงานผลวิเคราะห์
ANALYSIS REPORT

page 1/4-1

ผู้สั่งวิเคราะห์ Client	: นิติบุคคลอาคารชุด ไอดีโอ คิว ราชเทวี	ผู้เก็บตัวอย่าง Sampling by	: นางสาวนูรีสา สอเอาะห์ ว-133-จ-0005
ที่อยู่ Address	: 515 ถนนเพชรบุรี แขวงพญาไท เขตราชเทวี กรุงเทพมหานคร 10400	วันที่รับตัวอย่าง Received Date	: 13 พฤศจิกายน 2568
ข้อมูลติดต่อ Contact Information	: โทร 02-063-1448 e-mail : ideoq515@gmail.com	วันที่วิเคราะห์ Analysis Date	: 13 - 19 พฤศจิกายน 2568
สถานที่เก็บตัวอย่าง Sampling Site	: นิติบุคคลอาคารชุด ไอดีโอ คิว ราชเทวี	วันที่ออกรายงาน Issue Date	: 20 พฤศจิกายน 2568
ประเภทตัวอย่าง Sample Type	: Wastewater	เลขที่รายงาน Report No.	: 131125/01186/1
วันที่เก็บตัวอย่าง Sampling Date	: 13 พฤศจิกายน 2568	ชื่อตัวอย่าง Sample Name.	: S30637

รายการ Parameters	หน่วย Units	วิธีวิเคราะห์ Methods[2]	ผล/Results น้ำออกระบบบำบัดน้ำเสีย 13.51 น.	Std.[1] อาคารประเภท ข
pH	-	Electrometric Method	7.3	5.5 - 9.0
Total Dissolved Solids	mg/l	Dried at 180°C	329	≤ 1,000
Total Suspended Solids	mg/l	Dried form 103 to 105°C	19	≤ 40
Biochemical Oxygen Demand	mg/l	5-Day BOD Test, Membrane-Electrode Method	10	≤ 30
Sulfide	mg/l	Iodometric Method	ND	≤ 1.0
Total Kjeldahl Nitrogen	mg/l	Macro - Kjeldahl Method	14.84	≤ 35
Oil & Grease	mg/l	Liquid-Liquid, Partition-Gravimetric Method	<5	≤ 20

หมายเหตุ

1. "(1)" หมายถึง ค่ามาตรฐานควบคุมการระบายน้ำทิ้งจากอาคารประเภท ข. ตามประกาศกระทรวงทรัพยากรธรรมชาติและสิ่งแวดล้อม พ.ศ.2567
2. "(2)" APHA , AWWA , WEF. Standard Methods for the Examination of Water and Wastewater. 24th ed. Washington, DC: APHA, 2023
3. ND = (Non Detectable) หมายถึง ตรวจไม่พบ

SPECIAL LAB SLECCO ENVI AND CONSULTANT CO.,LTD.

ทวนสอบโดย : Reviewed By	(Miss. Natthakan Bakachot) Laboratory Staff ว-133-จ-0006	อนุมัติโดย : Approved By	(Mr. Mapari Awaekuechi) Laboratory Manager ว-133-ค-0003

This report must not be advertised, cited, or disclosed without prior authorization.
Any copying, deletion, modification, or alteration of any numbers or text shall render this report invalid.
Partial reproduction of this report is strictly prohibited without written permission from the laboratory.

FM-LB-03;Re00

SLECCO บริษัท สเปเชี่ยล แล็บ เอ็นไว แอนด์ คอนซัลแตนท์ จำกัด
SPECIAL LAB ENVI AND CONSULTANT CO.,LTD.
47/91-93 ม.3 ต.ท่าอิฐ อ.ปากเกร็ด จ.นนทบุรี 11120
47/91-93 Moo 3 Tha-it Pakkret Nonthaburi 11120
Tel.02-9246778, 02-5943320, 086-0838025 Fax.02-9246778

รายงานผลวิเคราะห์
ANALYSIS REPORT

page 1/4-2

ผู้สั่งวิเคราะห์ Client	: นิติบุคคลอาคารชุด ไอดีโอ คิว ราชเทวี	ผู้เก็บตัวอย่าง Sampling by	: นางสาวนูรีสา สอเอาะห์
ที่อยู่ Address	: 515 ถนนเพชรบุรี แขวงพญาไท เขตราชเทวี กรุงเทพมหานคร 10400	วันที่รับตัวอย่าง Received Date	: 13 พฤศจิกายน 2568
ข้อมูลติดต่อ Contact Information	: โทร 02-063-1448 e-mail : ideoq515@gmail.com	วันที่วิเคราะห์ Analysis Date	: 13 - 19 พฤศจิกายน 2568
สถานที่เก็บตัวอย่าง Sampling Site	: นิติบุคคลอาคารชุด ไอดีโอ คิว ราชเทวี	วันที่ออกรายงาน Issue Date	: 20 พฤศจิกายน 2568
ประเภทตัวอย่าง Sample Type	: Wastewater	เลขที่รายงาน Report No.	: 131125/01186/2
วันที่เก็บตัวอย่าง Sampling Date	: 13 พฤศจิกายน 2568	ชื่อตัวอย่าง Sample Name.	: S30637

รายการ Parameters	หน่วย Units	วิธีวิเคราะห์ Methods[2]	ผล/Results น้ำออกระบบบำบัดน้ำเสีย 13.51 น.	Std.[1] อาคารประเภท ข
Settleable Solids	ml/l/hr	Imholf Cone	0.1	-
Appearance	-	Physical Test	ใสมีตะกอนเล็กน้อย	-

หมายเหตุ

1. "(1)" หมายถึง ค่ามาตรฐานควบคุมการระบายน้ำทิ้งจากอาคารประเภท ข. ตามประกาศกระทรวงทรัพยากรธรรมชาติและสิ่งแวดล้อม พ.ศ.2567
2. "(2)" APHA , AWWA , WEF. Standard Methods for the Examination of Water and Wastewater. 24th ed. Washington, DC: APHA, 2023

SPECIAL LAB SLECCO ENVI AND CONSULTANT CO.,LTD.

ทวนสอบโดย : (Miss. Natthakan Bakachot)
Reviewed By Laboratory Staff

อนุมัติโดย : (Mr. Mapari Awaekuechi)
Approved By Laboratory Manager

This report must not be advertised, cited, or disclosed without prior authorization.
Any copying, deletion, modification, or alteration of any numbers or text shall render this report invalid.
Partial reproduction of this report is strictly prohibited without written permission from the laboratory.

FM-LB-03;Re00

SLECCO บริษัท สเปเชี่ยล แล็บ เอ็นไว แอนด์ คอนซัลแตนท์ จำกัด
SPECIAL LAB ENVI AND CONSULTANT CO.,LTD.
47/91-93 ม.3 ต.ท่าอิฐ อ.ปากเกร็ด จ.นนทบุรี 11120
47/91-93 Moo 3 Tha-it Pakkret Nonthaburi 11120
Tel.02-9246778, 02-5943320, 086-0838025 Fax.02-9246778

รายงานผลวิเคราะห์
ANALYSIS REPORT

page 2/4-1

ผู้สั่งวิเคราะห์ Client	: นิติบุคคลอาคารชุด ไอดีโอ คิว ราชเทวี	ผู้เก็บตัวอย่าง Sampling by	: นางสาวนูรีสา สอเลาะห์ ว-133-จ-0005
ที่อยู่ Address	: 515 ถนนเพชรบุรี แขวงพญาไท เขตราชเทวี กรุงเทพมหานคร 10400	วันที่รับตัวอย่าง Received Date	: 13 พฤศจิกายน 2568
ข้อมูลติดต่อ Contact Information	: โทร 02-063-1448 e-mail : ideoq515@gmail.com	วันที่วิเคราะห์ Analysis Date	: 13 - 19 พฤศจิกายน 2568
สถานที่เก็บตัวอย่าง Sampling Site	: นิติบุคคลอาคารชุด ไอดีโอ คิว ราชเทวี	วันที่ออกรายงาน Issue Date	: 20 พฤศจิกายน 2568
ประเภทตัวอย่าง Sample Type	: Wastewater	เลขที่รายงาน Report No.	: 131125/01187/1
วันที่เก็บตัวอย่าง Sampling Date	: 13 พฤศจิกายน 2568	ชื่อตัวอย่าง Sample Name.	: S30638

รายการ Parameters	หน่วย Units	วิธีวิเคราะห์ Methods[2]	ผล/Results น้ำจุดปล่อยออกนอกโครงการฯ 13.53 น.	Std.[1] อาคารประเภท ข
pH	-	Electrometric Method	7.4	5.5 - 9.0
Total Dissolved Solids	mg/l	Dried at 180°C	333	≤ 1,000
Total Suspended Solids	mg/l	Dried form 103 to 105°C	24	≤ 40
Biochemical Oxygen Demand	mg/l	5-Day BOD Test, Membrane-Electrode Method	13	≤ 30
Sulfide	mg/l	Iodometric Method	ND	≤ 1.0
Total Kjeldahl Nitrogen	mg/l	Macro - Kjeldahl Method	17.64	≤ 35
Oil & Grease	mg/l	Liquid-Liquid, Partition-Gravimetric Method	<5	≤ 20

หมายเหตุ

1. "(1)" หมายถึง ค่ามาตรฐานควบคุมการระบายน้ำทิ้งจากอาคารประเภท ข. ตามประกาศกระทรวงทรัพยากรธรรมชาติและสิ่งแวดล้อม พ.ศ.2567
2. "(2)" APHA , AWWA , WEF. Standard Methods for the Examination of Water and Wastewater. 24th ed. Washington, DC: APHA, 2023
3. ND = (Non Detectable) หมายถึง ตรวจไม่พบ

ทวนสอบโดย : Reviewed By	(Miss. Natthakan Bakachot) Laboratory Staff ว-133-จ-0006	อนุมัติโดย : Approved By	(Mr. Mapari Awaekuechi) Laboratory Manager ว-133-ค-0003

This report must not be advertised, cited, or disclosed without prior authorization.
Any copying, deletion, modification, or alteration of any numbers or text shall render this report invalid.
Partial reproduction of this report is strictly prohibited without written permission from the laboratory.

FM-LB-03;Re00

SLECCO บริษัท สเปเชี่ยล แล็บ เอ็นไว แอนด์ คอนซัลแตนท์ จำกัด
SPECIAL LAB ENVI AND CONSULTANT CO.,LTD.
47/91-93 ม.3 ต.ท่าอิฐ อ.ปากเกร็ด จ.นนทบุรี 11120
47/91-93 Moo 3 Tha-it Pakkret Nonthaburi 11120
Tel.02-9246778, 02-5943320, 086-0838025 Fax.02-9246778

รายงานผลวิเคราะห์
ANALYSIS REPORT

page 2/4-2

ผู้สั่งวิเคราะห์ Client	: นิติบุคคลอาคารชุด ไอดีโอ คิว ราชเทวี	ผู้เก็บตัวอย่าง Sampling by	: นางสาวบูรีตา สอเอาะห์
ที่อยู่ Address	: 515 ถนนเพชรบุรี แขวงพญาไท เขตราชเทวี กรุงเทพมหานคร 10400	วันที่รับตัวอย่าง Received Date	: 13 พฤศจิกายน 2568
ข้อมูลติดต่อ Contact Information	: โทร 02-063-1448 e-mail : ideoq515@gmail.com	วันที่วิเคราะห์ Analysis Date	: 13 - 19 พฤศจิกายน 2568
สถานที่เก็บตัวอย่าง Sampling Site	: นิติบุคคลอาคารชุด ไอดีโอ คิว ราชเทวี	วันที่ออกรายงาน Issue Date	: 20 พฤศจิกายน 2568
ประเภทตัวอย่าง Sample Type	: Wastewater	เลขที่รายงาน Report No.	: 131125/01187/2
วันที่เก็บตัวอย่าง Sampling Date	: 13 พฤศจิกายน 2568	ชื่อตัวอย่าง Sample Name.	: S30638

รายการ Parameters	หน่วย Units	วิธีวิเคราะห์ Methods[2]	ผล/Results น้ำจุดปล่อยออกนอกโครงการฯ 13.53 น.	Std.[1] อาคารประเภท ข
Settleable Solids	ml/l/hr	Imholf Cone	0.1	-
Appearance	-	Physical Test	ใสมีตะกอนเล็กน้อย	-

หมายเหตุ

1. "(1)" หมายถึง ค่ามาตรฐานควบคุมการระบายน้ำทิ้งจากอาคารประเภท ข. ตามประกาศกระทรวงทรัพยากรธรรมชาติและสิ่งแวดล้อม พ.ศ.2567
2. "(2)" APHA , AWWA , WEF. Standard Methods for the Examination of Water and Wastewater. 24th ed. Washington, DC: APHA, 2023

SPECIAL LAB SLECCO ENVI AND CONSULTANT CO.,LTD.

ทวนสอบโดย : Reviewed By	(Miss. Natthakan Bakachot) Laboratory Staff	อนุมัติโดย : Approved By	(Mr. Mapari Awaekuechi) Laboratory Manager

This report must not be advertised, cited, or disclosed without prior authorization.
Any copying, deletion, modification, or alteration of any numbers or text shall render this report invalid.
Partial reproduction of this report is strictly prohibited without written permission from the laboratory.

FM-LB-03;Re00

SLECCO บริษัท สเปเชี่ยล แล็บ เอ็นไว แอนด์ คอนซัลแตนท์ จำกัด
SPECIAL LAB ENVI AND CONSULTANT CO.,LTD.
47/91-93 ม.3 ต.ท่าอิฐ อ.ปากเกร็ด จ.นนทบุรี 11120
47/91-93 Moo 3 Tha-it Pakkret Nonthaburi 11120
Tel.02-9246778, 02-5943320, 086-0838025 Fax.02-9246778

รายงานผลวิเคราะห์
ANALYSIS REPORT

page 1/7-1

ผู้สั่งวิเคราะห์ Client	: นิติบุคคลอาคารชุด ไอดีโอ คิว ราชเทวี	ผู้เก็บตัวอย่าง Sampling by	: นางสาวนูร์ไฮลา มะแซ ว-133-จ-0003
ที่อยู่ Address	: 515 ถนนเพชรบุรี แขวงพญาไท เขตราชเทวี กรุงเทพมหานคร 10400	วันที่รับตัวอย่าง Received Date	: 24 ธันวาคม 2568
ข้อมูลติดต่อ Contact Information	: โทร 02-063-1448 e-mail : ideoq515@gmail.com	วันที่วิเคราะห์ Analysis Date	: 24 - 30 ธันวาคม 2568
สถานที่เก็บตัวอย่าง Sampling Site	: นิติบุคคลอาคารชุด ไอดีโอ คิว ราชเทวี	วันที่ออกรายงาน Issue Date	: 30 ธันวาคม 2568
ประเภทตัวอย่าง Sample Type	: Wastewater	เลขที่รายงาน Report No.	: 241225/02719/1
วันที่เก็บตัวอย่าง Sampling Date	: 24 ธันวาคม 2568	ชื่อตัวอย่าง Sample Name.	: S34841

รายการ Parameters	หน่วย Units	วิธีวิเคราะห์ Methods[2]	ผล/Results น้ำออกระบบบำบัดน้ำเสีย 14.00 น.	Std.[1] อาคารประเภท ข
pH	-	Electrometric Method	7.2	5.5 - 9.0
Total Dissolved Solids	mg/l	Dried at 180°C	295	≤ 1,000
Total Suspended Solids	mg/l	Dried form 103 to 105°C	18	≤ 40
Biochemical Oxygen Demand	mg/l	5-Day BOD Test, Membrane-Electrode Method	16	≤ 30
Sulfide	mg/l	Iodometric Method	<1.0	≤ 1.0
Total Kjeldahl Nitrogen	mg/l	Macro - Kjeldahl Method	26.04	≤ 35
Oil & Grease	mg/l	Liquid-Liquid, Partition-Gravimetric Method	<5	≤ 20

หมายเหตุ

1. "(1)" หมายถึง ค่ามาตรฐานควบคุมการระบายน้ำทิ้งจากอาคารประเภท ข. ตามประกาศกระทรวงทรัพยากรธรรมชาติและสิ่งแวดล้อม พ.ศ.2567
2. "(2)" APHA , AWWA , WEF. Standard Methods for the Examination of Water and Wastewater. 24th ed. Washington, DC: APHA, 2023

SPECIAL LAB SLECCO ENVI AND CONSULTANT CO.,LTD.

ทวนสอบโดย : Reviewed By	(Miss. Natthakan Bakachot) Laboratory Staff ว-133-จ-0006	อนุมัติโดย : Approved By	(Mr. Mapari Awaekuechi) Laboratory Manager ว-133-ค-0003

This report must not be advertised, cited, or disclosed without prior authorization.
Any copying, deletion, modification, or alteration of any numbers or text shall render this report invalid.
Partial reproduction of this report is strictly prohibited without written permission from the laboratory.

FM-LB-03;Re00

SLECCO บริษัท สเปเชี่ยล แล็บ เอ็นไว แอนด์ คอนซัลแตนท์ จำกัด
SPECIAL LAB ENVI AND CONSULTANT CO.,LTD.
47/91-93 ม.3 ต.ท่าอิฐ อ.ปากเกร็ด จ.นนทบุรี 11120
47/91-93 Moo 3 Tha-it Pakkret Nonthaburi 11120
Tel.02-9246778, 02-5943320, 086-0838025 Fax.02-9246778

รายงานผลวิเคราะห์
ANALYSIS REPORT

page 1/7-2

ผู้สั่งวิเคราะห์ Client	: นิติบุคคลอาคารชุด ไอดีโอ คิว ราชเทวี	ผู้เก็บตัวอย่าง Sampling by	: นางสาวนูร์ไลลา มะแซ
ที่อยู่ Address	: 515 ถนนเพชรบุรี แขวงพญาไท เขตราชเทวี กรุงเทพมหานคร 10400	วันที่รับตัวอย่าง Received Date	: 24 ธันวาคม 2568
ข้อมูลติดต่อ Contact Information	: โทร 02-063-1448 e-mail : ideoq515@gmail.com	วันที่วิเคราะห์ Analysis Date	: 24 - 30 ธันวาคม 2568
สถานที่เก็บตัวอย่าง Sampling Site	: นิติบุคคลอาคารชุด ไอดีโอ คิว ราชเทวี	วันที่ออกรายงาน Issue Date	: 30 ธันวาคม 2568
ประเภทตัวอย่าง Sample Type	: Wastewater	เลขที่รายงาน Report No.	: 241225/02719/2
วันที่เก็บตัวอย่าง Sampling Date	: 24 ธันวาคม 2568	ชื่อตัวอย่าง Sample Name.	: S34841

รายการ Parameters	หน่วย Units	วิธีวิเคราะห์ Methods[2]	ผล/Results น้ำออกระบบบำบัดน้ำเสีย 14.00 น.	Std.[1] อาคารประเภท ข
Settleable Solids	ml/l/hr	Imholf Cone	0.2	-
Appearance	-	Physical Test	สีเหลืองใสมีตะกอนเล็กน้อย	-

หมายเหตุ

1. "(1)" หมายถึง ค่ามาตรฐานควบคุมการระบายน้ำทิ้งจากอาคารประเภท ข. ตามประกาศกระทรวงทรัพยากรธรรมชาติและสิ่งแวดล้อม พ.ศ.2567
2. "(2)" APHA , AWWA , WEF. Standard Methods for the Examination of Water and Wastewater. 24th ed. Washington, DC: APHA, 2023

SPECIAL LAB SLECCO ENVI AND CONSULTANT CO.,LTD.

ทวนสอบโดย : (Miss. Natthakan Bakachot)
Reviewed By Laboratory Staff

อนุมัติโดย : (Mr. Mapari Awaekuechi)
Approved By Laboratory Manager

This report must not be advertised, cited, or disclosed without prior authorization.
Any copying, deletion, modification, or alteration of any numbers or text shall render this report invalid.
Partial reproduction of this report is strictly prohibited without written permission from the laboratory.

FM-LB-03;Re00

SLECCO บริษัท สเปเชี่ยล แล็บ เอ็นไว แอนด์ คอนซัลแตนท์ จำกัด
SPECIAL LAB ENVI AND CONSULTANT CO.,LTD.
47/91-93 ม.3 ต.ท่าอิฐ อ.ปากเกร็ด จ.นนทบุรี 11120
47/91-93 Moo 3 Tha-it Pakkret Nonthaburi 11120
Tel.02-9246778, 02-5943320, 086-0838025 Fax.02-9246778

รายงานผลวิเคราะห์
ANALYSIS REPORT

page 2/7-1

ผู้สั่งวิเคราะห์ Client	: นิติบุคคลอาคารชุด ไอดีโอ คิว ราชเทวี	ผู้เก็บตัวอย่าง Sampling by	: นางสาวนูร์ไอลา มะแซ ว-133-จ-0003
ที่อยู่ Address	: 515 ถนนเพชรบุรี แขวงพญาไท เขตราชเทวี กรุงเทพมหานคร 10400	วันที่รับตัวอย่าง Received Date	: 24 ธันวาคม 2568
ข้อมูลติดต่อ Contact Information	: โทร 02-063-1448 e-mail : ideoq515@gmail.com	วันที่วิเคราะห์ Analysis Date	: 24 - 30 ธันวาคม 2568
สถานที่เก็บตัวอย่าง Sampling Site	: นิติบุคคลอาคารชุด ไอดีโอ คิว ราชเทวี	วันที่ออกรายงาน Issue Date	: 30 ธันวาคม 2568
ประเภทตัวอย่าง Sample Type	: Wastewater	เลขที่รายงาน Report No.	: 241225/02720/1
วันที่เก็บตัวอย่าง Sampling Date	: 24 ธันวาคม 2568	ชื่อตัวอย่าง Sample Name.	: S34842

รายการ Parameters	หน่วย Units	วิธีวิเคราะห์ Methods[2]	ผล/Results น้ำจุดปล่อยออกนอกโครงการฯ 14.05 น.	Std.[1] อาคารประเภท ข
pH	-	Electrometric Method	6.7	5.5 - 9.0
Total Dissolved Solids	mg/l	Dried at 180°C	297	≤ 1,000
Total Suspended Solids	mg/l	Dried form 103 to 105°C	20	≤ 40
Biochemical Oxygen Demand	mg/l	5-Day BOD Test, Membrane-Electrode Method	18	≤ 30
Sulfide	mg/l	Iodometric Method	<1.0	≤ 1.0
Total Kjeldahl Nitrogen	mg/l	Macro - Kjeldahl Method	29.40	≤ 35
Oil & Grease	mg/l	Liquid-Liquid, Partition-Gravimetric Method	<5	≤ 20

หมายเหตุ

1. "(1)" หมายถึง ค่ามาตรฐานควบคุมการระบายน้ำทิ้งจากอาคารประเภท ข. ตามประกาศกระทรวงทรัพยากรธรรมชาติและสิ่งแวดล้อม พ.ศ.2567
2. "(2)" APHA , AWWA , WEF. Standard Methods for the Examination of Water and Wastewater. 24th ed. Washington, DC: APHA, 2023

SPECIAL LAB SLECCO ENVI AND CONSULTANT CO.,LTD.

ทวนสอบโดย : Reviewed By	(Miss. Natthakan Bakachot) Laboratory Staff ว-133-จ-0006	อนุมัติโดย : Approved By	(Mr. Mapari Awaekuechi) Laboratory Manager ว-133-ค-0003

This report must not be advertised, cited, or disclosed without prior authorization.
Any copying, deletion, modification, or alteration of any numbers or text shall render this report invalid.
Partial reproduction of this report is strictly prohibited without written permission from the laboratory.

FM-LB-03;Re00

SLECCO บริษัท สเปเชี่ยล แล็บ เอ็นไว แอนด์ คอนซัลแตนท์ จำกัด
SPECIAL LAB ENVI AND CONSULTANT CO.,LTD.
47/91-93 ม.3 ต.ท่าอิฐ อ.ปากเกร็ด จ.นนทบุรี 11120
47/91-93 Moo 3 Tha-it Pakkret Nonthaburi 11120
Tel.02-9246778, 02-5943320, 086-0838025 Fax.02-9246778

รายงานผลวิเคราะห์
ANALYSIS REPORT

page 2/7-2

ผู้สั่งวิเคราะห์ Client	: นิติบุคคลอาคารชุด ไอดีโอ คิว ราชเทวี	ผู้เก็บตัวอย่าง Sampling by	: นางสาวนูร์ไฮลา มะแซ
ที่อยู่ Address	: 515 ถนนเพชรบุรี แขวงพญาไท เขตราชเทวี กรุงเทพมหานคร 10400	วันที่รับตัวอย่าง Received Date	: 24 ธันวาคม 2568
ข้อมูลติดต่อ Contact Information	: โทร 02-063-1448 e-mail : ideoq515@gmail.com	วันที่วิเคราะห์ Analysis Date	: 24 - 30 ธันวาคม 2568
สถานที่เก็บตัวอย่าง Sampling Site	: นิติบุคคลอาคารชุด ไอดีโอ คิว ราชเทวี	วันที่ออกรายงาน Issue Date	: 30 ธันวาคม 2568
ประเภทตัวอย่าง Sample Type	: Wastewater	เลขที่รายงาน Report No.	: 241225/02720/2
วันที่เก็บตัวอย่าง Sampling Date	: 24 ธันวาคม 2568	ชื่อตัวอย่าง Sample Name.	: S34842

รายการ Parameters	หน่วย Units	วิธีวิเคราะห์ Methods[2]	ผล/Results น้ำจุดปล่อยออกนอกโครงการฯ 14.05 น.	Std.[1] อาคารประเภท ข
Settleable Solids	ml/l/hr	Imholf Cone	0.3	-
Appearance	-	Physical Test	สีเหลืองใสมีตะกอนเล็กน้อย	-

หมายเหตุ

1. "(1)" หมายถึง ค่ามาตรฐานควบคุมการระบายน้ำทิ้งจากอาคารประเภท ข. ตามประกาศกระทรวงทรัพยากรธรรมชาติและสิ่งแวดล้อม พ.ศ.2567
2. "(2)" APHA , AWWA , WEF. Standard Methods for the Examination of Water and Wastewater. 24th ed. Washington, DC: APHA, 2023

SPECIAL LAB SLECCO ENVI AND CONSULTANT CO.,LTD.

ทวนสอบโดย : Reviewed By	(Miss. Natthakan Bakachot) Laboratory Staff	อนุมัติโดย : Approved By	(Mr. Mapari Awaekuechi) Laboratory Manager

This report must not be advertised, cited, or disclosed without prior authorization.
Any copying, deletion, modification, or alteration of any numbers or text shall render this report invalid.
Partial reproduction of this report is strictly prohibited without written permission from the laboratory.

FM-LB-03;Re00

SLECCO บริษัท สเปเชี่ยล แล็บ เอ็นไว แอนด์ คอนซัลแตนท์ จำกัด
SPECIAL LAB ENVI AND CONSULTANT CO.,LTD.
47/91-93 ม.3 ต.ท่าอิฐ อ.ปากเกร็ด จ.นนทบุรี 11120
47/91-93 Moo 3 Tha-it Pakkret Nonthaburi 11120
Tel.02-9246778, 02-5943320, 086-0838025 Fax.02-9246778

รายงานผลวิเคราะห์
ANALYSIS REPORT

page 3/7-1

ผู้สั่งวิเคราะห์ Client	: นิติบุคคลอาคารชุด ไอดีโอ คิว ราชเทวี	ผู้เก็บตัวอย่าง Sampling by	: นางสาวบูร์ไฮอา มะแซ ว-133-จ-0003
ที่อยู่ Address	: 515 ถนนเพชรบุรี แขวงพญาไท เขตราชเทวี กรุงเทพมหานคร 10400	วันที่รับตัวอย่าง Received Date	: 24 ธันวาคม 2568
ข้อมูลติดต่อ Contact Information	: โทร 02-063-1448 e-mail : ideoq515@gmail.com	วันที่วิเคราะห์ Analysis Date	: 24 - 30 ธันวาคม 2568
สถานที่เก็บตัวอย่าง Sampling Site	: นิติบุคคลอาคารชุด ไอดีโอ คิว ราชเทวี	วันที่ออกรายงาน Issue Date	: 30 ธันวาคม 2568
ประเภทตัวอย่าง Sample Type	: น้ำสระว่ายน้ำ	เลขที่รายงาน Report No.	: 241225/02720-1
วันที่เก็บตัวอย่าง Sampling Date	: 24 ธันวาคม 2568	ชื่อตัวอย่าง Sample Name.	: S34842/1

รายการ Parameters	หน่วย Units	วิธีวิเคราะห์ Methods[2]	ผล/Result น้ำสระว่ายน้ำ 14.12 น.	Std.[1]
Total Coliform Bacteria	MPN/100ml	MPN Test	<1.8	< 10
Fecal Coliform Bacteria	CFU/100ml	Membrane Filter Technique	ND	ตรวจไม่พบ
Appearance	-	Physical Test	ใส	-

หมายเหตุ

1. "(1)" หมายถึงค่ามาตรฐานตามคำแนะนำของคณะกรรมการสาธารณสุข ฉบับที่ 1 /2550 เรื่อง การควบคุมการประกอบกิจการสระว่ายน้ำ หรือกิจการอื่นๆ ในทำนองเดียวกัน
2. "(2)" APHA , AWWA , WEF. Standard Methods for the Examination of Water and Wastewater, 24th ed. Washington, DC: APHA, 2023
3. <1.8 หมายถึง ตรวจไม่พบโดยเป็นไปตามการรายงานตาม APHA , AWWA , WEF. Standard Methods for the Examination of Water and Wastewater, 24th ed. Washington, DC: APHA, 2023
4. ND = (Non Detectable) หมายถึง ตรวจไม่พบ

SPECIAL LAB SLECCO ENVI AND CONSULTANT CO.,LTD.

ทวนสอบโดย : Reviewed By	(Miss. Natthakan Bakachot) Laboratory Staff ว-133-จ-0006	อนุมัติโดย : Approved By	(Mr. Mapari Awaekuechi) Laboratory Manager ว-133-ค-0003

This report must not be advertised, cited, or disclosed without prior authorization.
Any copying, deletion, modification, or alteration of any numbers or text shall render this report invalid.
Partial reproduction of this report is strictly prohibited without written permission from the laboratory.

FM-LB-03;Re00

SLECCO บริษัท สเปเชี่ยล แล็บ เอ็นไว แอนด์ คอนซัลแตนท์ จำกัด
SPECIAL LAB ENVI AND CONSULTANT CO.,LTD.
47/91-93 ม.3 ต.ท่าอิฐ อ.ปากเกร็ด จ.นนทบุรี 11120
47/91-93 Moo 3 Tha-it Pakkret Nonthaburi 11120
Tel.02-9246778, 02-5943320, 086-0838025 Fax.02-9246778

รายงานผลวิเคราะห์
ANALYSIS REPORT

page 4/7-1

ผู้สั่งวิเคราะห์ Client	: นิติบุคคลอาคารชุด ไอดีโอ คิว ราชเทวี	ผู้เก็บตัวอย่าง Sampling by	: นางสาวนูร์ไฮฉา มะแซ ว-133-จ-0003
ที่อยู่ Address	: 515 ถนนเพชรบุรี แขวงพญาไท เขตราชเทวี กรุงเทพมหานคร 10400	วันที่รับตัวอย่าง Received Date	: 24 ธันวาคม 2568
ข้อมูลติดต่อ Contact Information	: โทร 02-063-1448 e-mail : ideoq515@gmail.com	วันที่วิเคราะห์ Analysis Date	: 24 - 30 ธันวาคม 2568
สถานที่เก็บตัวอย่าง Sampling Site	: นิติบุคคลอาคารชุด ไอดีโอ คิว ราชเทวี	วันที่ออกรายงาน Issue Date	: 30 ธันวาคม 2568
ประเภทตัวอย่าง Sample Type	: Water	เลขที่รายงาน Report No.	: 241225/02721/1
วันที่เก็บตัวอย่าง Sampling Date	: 24 ธันวาคม 2568	ชื่อตัวอย่าง Sample Name.	: S34843

รายการ Parameters	หน่วย Units	วิธีวิเคราะห์ Methods[2]	ผล/Result น้ำดี 14.16 น.	Std.[1]
pH	-	Electrometric Method	7.6	6.5 - 8.5
Total Dissolved Solids	mg/l	Dried at 180 °C	146	≤ 500
Manganese	mg/l	Digestion, Direct Air-Acetylene Flame Method	<0.004	≤ 0.3

หมายเหตุ

1. "(1)" หมายถึงค่ามาตรฐานตามประกาศกรมอนามัย เรื่อง เกณฑ์คุณภาพน้ำประปาดื่มได้ กรมอนามัย พ.ศ. 2563
2. "(2)" APHA , AWWA , WEF. Standard Methods for the Examination of Water and Wastewater, 24th ed. Washington, DC: APHA, 2023

SPECIAL LAB SLECCO ENVI AND CONSULTANT CO.,LTD.

ทวนสอบโดย : (Miss. Natthakan Bakachot)
Reviewed By Laboratory Staff
ว-133-จ-0006

อนุมัติโดย : (Mr. Mapari Awaekuechi)
Approved By Laboratory Manager
ว-133-ค-0003

This report must not be advertised, cited, or disclosed without prior authorization.
Any copying, deletion, modification, or alteration of any numbers or text shall render this report invalid.
Partial reproduction of this report is strictly prohibited without written permission from the laboratory.

FM-LB-03;Re00

SLECCO บริษัท สเปเชี่ยล แล็บ เอ็นไว แอนด์ คอนซัลแตนท์ จำกัด
SPECIAL LAB ENVI AND CONSULTANT CO.,LTD.
47/91-93 ม.3 ต.ท่าอิฐ อ.ปากเกร็ด จ.นนทบุรี 11120
47/91-93 Moo 3 Tha-it Pakkret Nonthaburi 11120
Tel.02-9246778, 02-5943320, 086-0838025 Fax.02-9246778

รายงานผลวิเคราะห์
ANALYSIS REPORT

page 4/7-2

ผู้สั่งวิเคราะห์ Client	: นิติบุคคลอาคารชุด ไอดีโอ คิว ราชเทวี	ผู้เก็บตัวอย่าง Sampling by	: นางสาวนุรีโลลา มะแซ ว-133-จ-0003
ที่อยู่ Address	: 515 ถนนเพชรบุรี แขวงพญาไท เขตราชเทวี กรุงเทพมหานคร 10400	วันที่รับตัวอย่าง Received Date	: 24 ธันวาคม 2568
ข้อมูลติดต่อ Contact Information	: โทร 02-063-1448 e-mail : ideoq515@gmail.com	วันที่วิเคราะห์ Analysis Date	: 24 - 30 ธันวาคม 2568
สถานที่เก็บตัวอย่าง Sampling Site	: นิติบุคคลอาคารชุด ไอดีโอ คิว ราชเทวี	วันที่ออกรายงาน Issue Date	: 30 ธันวาคม 2568
ประเภทตัวอย่าง Sample Type	: Water	เลขที่รายงาน Report No.	: 241225/02721/2
วันที่เก็บตัวอย่าง Sampling Date	: 24 ธันวาคม 2568	ชื่อตัวอย่าง Sample Name.	: S34843

รายการ Parameters	หน่วย Units	วิธีวิเคราะห์ Methods[2]	ผล/Result น้ำดี 14.16 น.	Std.[1]
Color	Pt-Co	Visual Comparison	ND	≤ 15
Turbidity	NTU	Nephelometric	0.42	≤ 5
Total Hardness	mg/l	Electrometric Method	98	≤ 300
Total Iron	mg/l	Digestion, Direct Air-Acetylene Flame	<0.009	≤ 0.3
Fluoride	mg/l	SPADNS	ND	≤ 0.7
Sulfate	mg/l	Turbidimetric	15.462	≤ 250
Chloride	mg/l	Argentometric	24.99	≤ 250
Nitrate Nitrogen	mg/l	Cadmium Reduction Method	ND	≤ 50
Total Coliform Bacteria	MPN/100 ml	MPN Test	<1.1	≤ 1.1
Escherichia coli	MPN/100 ml	MPN Test	<1.1	≤ 1.1
Appearance	-	Physical Test	ใส	-

หมายเหตุ

1. "(1)" หมายถึงค่ามาตรฐานตามประกาศกรมอนามัย เรื่อง เกณฑ์คุณภาพน้ำประปาดื่มได้ กรมอนามัย พ.ศ. 2563
2. "(2)" APHA , AWWA , WEF. Standard Methods for the Examination of Water and Wastewater, 24th ed. Washington, DC: APHA, 2023
3. <1.1 หมายถึง ตรวจไม่พบโดยเป็นไปตามการรายงานตาม APHA , AWWA , WEF. Standard Methods for the Examination of Water and Wastewater, 24th ed. Washington, DC: APHA, 2023
4. ND = (Non Detectable) หมายถึง ตรวจไม่พบ

ทวนสอบโดย : (Miss. Natthakan Bakachot)
Reviewed By Laboratory Staff

อนุมัติโดย : (Mr. Mapari Awaekuechi)
Approved By Laboratory Manager

This report must not be advertised, cited, or disclosed without prior authorization.
Any copying, deletion, modification, or alteration of any numbers or text shall render this report invalid.
Partial reproduction of this report is strictly prohibited without written permission from the laboratory.

FM-LB-03;Re00

ภาคผนวก ฎ.

มาตรฐานคุณภาพน้ำทิ้ง

หน้า ๔
เล่ม ๑๒๒ ตอนที่ ๑๒๕ ง ราชกิจจานุเบกษา ๒๙ ธันวาคม ๒๕๔๘

ประกาศกระทรวงทรัพยากรธรรมชาติและสิ่งแวดล้อม

เรื่อง กำหนดมาตรฐานควบคุมการระบายน้ำทิ้ง จากอาคารบางประเภทและบางขนาด

โดยที่ได้มีการปฏิรูประบบราชการโดยให้มีการจัดตั้งกระทรวงทรัพยากรธรรมชาติและสิ่งแวดล้อมขึ้นมา และให้โอนภารกิจของกระทรวงวิทยาศาสตร์ เทคโนโลยีและสิ่งแวดล้อม ในส่วนที่เกี่ยวข้องกับพระราชบัญญัติส่งเสริมและรักษาคุณภาพสิ่งแวดล้อมแห่งชาติ พ.ศ. ๒๕๓๕ ไปเป็นของกระทรวงทรัพยากรธรรมชาติและสิ่งแวดล้อม ประกอบกับเป็นการสมควรให้คณะกรรมการควบคุมมลพิษเป็นผู้พิจารณาเห็นชอบกับวิธีการตรวจหาค่ามาตรฐานการระบายน้ำทิ้ง นอกเหนือจากวิธีการที่กำหนดไว้แทนกรมควบคุมมลพิษ จึงสมควรแก้ไขปรับปรุงประกาศกระทรวงวิทยาศาสตร์ เทคโนโลยีและสิ่งแวดล้อม เรื่อง กำหนดมาตรฐานควบคุมการระบายน้ำทิ้งจากอาคารบางประเภทและบางขนาด

อาศัยอำนาจตามความในมาตรา ๕๕ แห่งพระราชบัญญัติส่งเสริมและรักษาคุณภาพสิ่งแวดล้อมแห่งชาติ พ.ศ. ๒๕๓๕ แก้ไขโดยมาตรา ๑๑๔ แห่งพระราชกฤษฎีกาแก้ไขบทบัญญัติให้สอดคล้องกับการโอนอำนาจหน้าที่ของส่วนราชการ ให้เป็นไปตามพระราชบัญญัติปรับปรุงกระทรวง ทบวง กรม พ.ศ. ๒๕๔๕ พ.ศ. ๒๕๔๕ อันเป็นพระราชบัญญัติที่มีบทบัญญัติบางประการเกี่ยวกับการจำกัดสิทธิและเสรีภาพของบุคคล ซึ่งมาตรา ๒๙ ประกอบกับมาตรา ๓๕ มาตรา ๔๘ มาตรา ๕๐ และมาตรา ๕๑ ของรัฐธรรมนูญแห่งราชอาณาจักรไทยบัญญัติให้กระทำได้ โดยอาศัยอำนาจตามบทบัญญัติแห่งกฎหมายรัฐมนตรีว่าการกระทรวงทรัพยากรธรรมชาติและสิ่งแวดล้อม โดยคำแนะนำของคณะกรรมการควบคุมมลพิษและโดยความเห็นชอบของคณะกรรมการสิ่งแวดล้อมแห่งชาติ จึงออกประกาศไว้ ดังต่อไปนี้

ข้อ ๑ ให้ยกเลิกประกาศกระทรวงวิทยาศาสตร์ เทคโนโลยีและสิ่งแวดล้อม เรื่อง กำหนดมาตรฐานควบคุมการระบายน้ำทิ้งจากอาคารบางประเภทและบางขนาด ลงวันที่ ๑๐ มกราคม พ.ศ. ๒๕๓๗

ข้อ ๒ ในประกาศนี้

"อาคาร" หมายความว่า อาคารที่ก่อสร้างขึ้น ไม่ว่าจะมีลักษณะเป็นอาคารหลังเดียว หรือเป็นกลุ่มของอาคารซึ่งตั้งอยู่ภายในพื้นที่ซึ่งเป็นบริเวณเดียวกัน และไม่ว่าจะมีท่อระบายน้ำท่อเดียว หรือมีหลายท่อที่เชื่อมติดต่อกันระหว่างอาคารหรือไม่ก็ตาม ซึ่งได้แก่

(๑) อาคารชุด ตามกฎหมายว่าด้วยอาคารชุด

(๒) โรงแรม ตามกฎหมายว่าด้วยโรงแรม

(๓) หอพัก ตามกฎหมายว่าด้วยหอพัก

(๔) สถานบริการประเภทสถานอาบน้ำ นวดหรืออบตัว ซึ่งมีผู้ให้บริการแก่ลูกค้า ตามกฎหมายว่าด้วยสถานบริการ

(๕) โรงพยาบาลของทางราชการหรือสถานพยาบาล ตามกฎหมายว่าด้วยสถานพยาบาล

(๖) อาคารโรงเรียนเอกชน ตามกฎหมายว่าด้วยโรงเรียนเอกชน โรงเรียนของทางราชการ อาคารสถาบันอุดมศึกษาของเอกชน ตามกฎหมายว่าด้วยสถาบันอุดมศึกษาของเอกชนและสถาบันอุดมศึกษาของทางราชการ

(๗) อาคารที่ทำการของทางราชการ รัฐวิสาหกิจ หรือองค์การระหว่างประเทศและของเอกชน

(๘) อาคารของศูนย์การค้าหรือห้างสรรพสินค้า

(๙) ตลาด ตามกฎหมายว่าด้วยการสาธารณสุข แต่ไม่รวมถึง ท่าเทียบเรือประมง สะพานปลา หรือกิจการแพปลา

(๑๐) ภัตตาคารหรือร้านอาหาร

"น้ำทิ้ง" หมายความว่า น้ำเสียที่ผ่านระบบบำบัดน้ำเสียแล้วจนเป็นไปตามมาตรฐานควบคุมการระบายน้ำทิ้งตามที่กำหนดไว้ในประกาศนี้

ข้อ ๓ ให้แบ่งประเภทของอาคารตามข้อ ๒ ออกเป็น ๕ ประเภท คือ

(๑) อาคารประเภท ก.

(๒) อาคารประเภท ข.

(๓) อาคารประเภท ค.

(๔) อาคารประเภท ง.

(๕) อาคารประเภท จ.

ข้อ ๔ อาคารประเภท ก. หมายความถึง อาคารดังต่อไปนี้

(๑) อาคารชุดที่มีจำนวนห้องสำหรับใช้เป็นที่อยู่อาศัยรวมกันทุกชั้นของอาคาร หรือกลุ่มของอาคารตั้งแต่ ๕๐๐ ห้องนอนขึ้นไป

(๒) โรงแรมที่มีจำนวนห้องสำหรับใช้เป็นห้องพักรวมกันทุกชั้นของอาคาร หรือกลุ่มของอาคารตั้งแต่ ๒๐๐ ห้องขึ้นไป

(๓) โรงพยาบาลของทางราชการ รัฐวิสาหกิจหรือสถานพยาบาล ตามกฎหมายว่าด้วยสถานพยาบาลที่มีเตียงสำหรับผู้ป่วยไว้ค้างคืนรวมกันทุกชั้นของอาคารหรือกลุ่มของอาคารตั้งแต่ ๓๐ เตียงขึ้นไป

(๔) อาคารโรงเรียนเอกชน โรงเรียนของทางราชการ สถาบันอุดมศึกษาของเอกชน หรือสถาบันอุดมศึกษาของทางราชการที่มีพื้นที่ใช้สอยรวมกันทุกชั้นของอาคารหรือกลุ่มของอาคารตั้งแต่ ๒๕,๐๐๐ ตารางเมตรขึ้นไป

(๕) อาคารที่ทำการของทางราชการ รัฐวิสาหกิจ องค์การระหว่างประเทศ หรือของเอกชนที่มีพื้นที่ใช้สอยรวมกันทุกชั้นของอาคารหรือกลุ่มของอาคารตั้งแต่ ๕๕,๐๐๐ ตารางเมตรขึ้นไป

(๖) อาคารของศูนย์การค้าหรือห้างสรรพสินค้าที่มีพื้นที่ใช้สอยรวมกันทุกชั้นของอาคารหรือกลุ่มของอาคารตั้งแต่ ๒๕,๐๐๐ ตารางเมตรขึ้นไป

(๗) ตลาดที่มีพื้นที่ใช้สอยรวมกันทุกชั้นของอาคารหรือกลุ่มของอาคารตั้งแต่ ๒,๕๐๐ ตารางเมตรขึ้นไป

(๘) ภัตตาคารหรือร้านอาหารที่มีพื้นที่ให้บริการรวมกันทุกชั้นของอาคารหรือกลุ่มของอาคารตั้งแต่ ๒,๕๐๐ ตารางเมตรขึ้นไป

ข้อ ๕ อาคารประเภท ข. หมายความถึง อาคารดังต่อไปนี้

(๑) อาคารชุดที่มีจำนวนห้องสำหรับใช้เป็นที่อยู่อาศัยรวมกันทุกชั้นของอาคาร หรือกลุ่มของอาคารตั้งแต่ ๑๐๐ ห้องนอน แต่ไม่ถึง ๕๐๐ ห้องนอน

(๒) โรงแรมที่มีจำนวนห้องสำหรับใช้เป็นห้องพักรวมกันทุกชั้นของอาคาร หรือกลุ่มของอาคารตั้งแต่ ๖๐ ห้อง แต่ไม่ถึง ๒๐๐ ห้อง

(๓) หอพักที่มีจำนวนห้องสำหรับใช้เป็นที่อยู่อาศัยรวมกันทุกชั้นของอาคาร หรือกลุ่มของอาคารตั้งแต่ ๒๕๐ ห้องขึ้นไป

(๔) สถานบริการที่มีพื้นที่ใช้สอยรวมกันทุกชั้นของอาคาร หรือกลุ่มของอาคารตั้งแต่ ๕,๐๐๐ ตารางเมตรขึ้นไป

(๕) โรงพยาบาลของทางราชการ รัฐวิสาหกิจ หรือสถานพยาบาล ตามกฎหมายว่าด้วยสถานพยาบาลที่มีเตียงสำหรับผู้ป่วยไว้ค้างคืนรวมกันทุกชั้นของอาคารหรือกลุ่มของอาคารตั้งแต่ ๑๐ เตียง แต่ไม่ถึง ๓๐ เตียง

(๖) อาคารโรงเรียนเอกชน โรงเรียนของทางราชการ สถาบันอุดมศึกษาของเอกชน หรือสถาบันอุดมศึกษาของทางราชการที่มีพื้นที่ใช้สอยรวมกันทุกชั้นของอาคารหรือกลุ่มของอาคารตั้งแต่ ๕,๐๐๐ ตารางเมตร แต่ไม่ถึง ๒๕,๐๐๐ ตารางเมตร

(๗) อาคารที่ทำการของทางราชการ รัฐวิสาหกิจ องค์การระหว่างประเทศ หรือของเอกชนที่มีพื้นที่ใช้สอยรวมกันทุกชั้นของอาคารหรือกลุ่มของอาคารตั้งแต่ ๑๐,๐๐๐ ตารางเมตร แต่ไม่ถึง ๕๕,๐๐๐ ตารางเมตร

(๘) อาคารของศูนย์การค้าหรือห้างสรรพสินค้าที่มีพื้นที่ใช้สอยรวมกันทุกชั้นของอาคารหรือกลุ่มของอาคารตั้งแต่ ๕,๐๐๐ ตารางเมตร แต่ไม่ถึง ๒๕,๐๐๐ ตารางเมตร

(๙) ตลาดที่มีพื้นที่ใช้สอยรวมกันทุกชั้นของอาคารหรือกลุ่มของอาคารตั้งแต่ ๑,๕๐๐ ตารางเมตร แต่ไม่ถึง ๒,๕๐๐ ตารางเมตร

(๑๐) ภัตตาคารหรือร้านอาหารที่มีพื้นที่ให้บริการรวมกันทุกชั้นของอาคารหรือกลุ่มของอาคารตั้งแต่ ๕๐๐ ตารางเมตร แต่ไม่ถึง ๒,๕๐๐ ตารางเมตร

ข้อ ๖ อาคารประเภท ค. หมายความถึง อาคารดังต่อไปนี้

(๑) อาคารชุดที่มีจำนวนห้องสำหรับใช้เป็นที่อยู่อาศัยรวมกันทุกชั้นของอาคาร หรือกลุ่มของอาคารไม่ถึง ๑๐๐ ห้องนอน

(๒) โรงแรมที่มีจำนวนห้องสำหรับใช้เป็นห้องพักรวมกันทุกชั้นของอาคาร หรือกลุ่มของอาคารไม่ถึง ๖๐ ห้อง

(๓) หอพักที่มีจำนวนห้องสำหรับใช้เป็นที่อยู่อาศัยรวมกันทุกชั้นของอาคาร หรือกลุ่มของอาคารตั้งแต่ ๕๐ ห้อง แต่ไม่ถึง ๒๕๐ ห้อง

(๔) สถานบริการที่มีพื้นที่ใช้สอยรวมกันทุกชั้นของอาคาร หรือกลุ่มของอาคารตั้งแต่ ๑,๐๐๐ ตารางเมตร แต่ไม่ถึง ๕,๐๐๐ ตารางเมตร

(๕) อาคารที่ทำการของทางราชการ รัฐวิสาหกิจ องค์การระหว่างประเทศ หรือของเอกชนที่มีพื้นที่ใช้สอยรวมกันทุกชั้นของอาคารหรือกลุ่มของอาคารตั้งแต่ ๕,๐๐๐ ตารางเมตร แต่ไม่ถึง ๑๐,๐๐๐ ตารางเมตร

(๖) ตลาดที่มีพื้นที่ใช้สอยรวมกันทุกชั้นของอาคารหรือกลุ่มของอาคารตั้งแต่ ๑,๐๐๐ ตารางเมตร แต่ไม่ถึง ๑,๕๐๐ ตารางเมตร

(๗) ภัตตาคารหรือร้านอาหารที่มีพื้นที่ให้บริการรวมกันทุกชั้นของอาคาร หรือกลุ่มของอาคารตั้งแต่ ๒๕๐ ตารางเมตร แต่ไม่ถึง ๕๐๐ ตารางเมตร

ข้อ ๗ อาคารประเภท ง. หมายความถึง อาคารดังต่อไปนี้

(๑) หอพักที่มีจำนวนห้องสำหรับใช้เป็นที่อยู่อาศัยรวมกันทุกชั้นของอาคาร หรือกลุ่มของอาคาร ตั้งแต่ ๑๐ ห้อง แต่ไม่ถึง ๕๐ ห้อง

(๒) ตลาดที่มีพื้นที่ใช้สอยรวมกันทุกชั้นของอาคาร หรือกลุ่มของอาคารตั้งแต่ ๕๐๐ ตารางเมตร แต่ไม่ถึง ๑,๐๐๐ ตารางเมตร

(๓) ภัตตาคารหรือร้านอาหารที่มีพื้นที่ให้บริการรวมกันทุกชั้นของอาคาร หรือกลุ่มของอาคาร ตั้งแต่ ๑๐๐ ตารางเมตร แต่ไม่ถึง ๒๕๐ ตารางเมตร

ข้อ ๘ อาคารประเภท จ. หมายความถึง ภัตตาคารหรือร้านอาหารที่มีพื้นที่ให้บริการรวมกันทุกชั้นไม่ถึง ๑๐๐ ตารางเมตร

ข้อ ๙ มาตรฐานควบคุมการระบายน้ำทิ้งจากอาคาร ประเภท ก. ต้องมีค่าดังต่อไปนี้

(๑) ความเป็นกรดและด่าง (PH) ต้องมีค่าระหว่าง ๕-๙

(๒) บีโอดี (BOD) ต้องมีค่าไม่เกิน ๒๐ มิลลิกรัมต่อลิตร

(๓) สารแขวนลอย (Suspended Solids) ต้องมีค่าไม่เกิน ๓๐ มิลลิกรัมต่อลิตร

(๔) ซัลไฟด์ (Sulfide) ต้องมีค่าไม่เกิน ๑.๐ มิลลิกรัมต่อลิตร

(๕) สารที่ละลายได้ทั้งหมด (Total Dissolved Solids) ต้องมีค่าเพิ่มขึ้นจากปริมาณสารละลายในน้ำใช้ตามปกติไม่เกิน ๕๐๐ มิลลิกรัมต่อลิตร

(๖) ตะกอนหนัก (Settleable Solids) ต้องมีค่าไม่เกิน ๐.๕ มิลลิลิตรต่อลิตร

(๗) น้ำมันและไขมัน (Fat Oil and Grease) ต้องมีค่าไม่เกิน ๒๐ มิลลิกรัมต่อลิตร

(๘) ทีเคเอ็น (TKN) ต้องมีค่าไม่เกิน ๓๕ มิลลิกรัมต่อลิตร

ข้อ ๑๐ มาตรฐานควบคุมการระบายน้ำทิ้งจากอาคาร ประเภท ข. ต้องเป็นไปตามข้อ ๙ เว้นแต่

(๑) บีโอดี ต้องมีค่าไม่เกิน ๓๐ มิลลิกรัมต่อลิตร

(๒) สารแขวนลอย ต้องมีค่าไม่เกิน ๔๐ มิลลิกรัมต่อลิตร

ข้อ ๑๑ มาตรฐานควบคุมการระบายน้ำทิ้งจากอาคาร ประเภท ค. ต้องเป็นไปตามข้อ ๙ เว้นแต่

(๑) บีโอดี ต้องมีค่าไม่เกิน ๔๐ มิลลิกรัมต่อลิตร

(๒) สารแขวนลอย ต้องมีค่าไม่เกิน ๕๐ มิลลิกรัมต่อลิตร

(๓) ซัลไฟด์ ต้องมีค่าไม่เกิน ๓.๐ มิลลิกรัมต่อลิตร

(๔) ค่าทีเคเอ็น ต้องมีค่าไม่เกิน ๔๐ มิลลิกรัมต่อลิตร

ข้อ ๑๒ มาตรฐานควบคุมการระบายน้ำทิ้งจากอาคาร ประเภท ง. ต้องเป็นไปตามข้อ ๙ เว้นแต่

(๑) บีโอดี ต้องมีค่าไม่เกิน ๕๐ มิลลิกรัมต่อลิตร

(๒) สารแขวนลอย ต้องมีค่าไม่เกิน ๕๐ มิลลิกรัมต่อลิตร

(๓) ซัลไฟด์ ต้องมีค่าไม่เกิน ๔.๐ มิลลิกรัมต่อลิตร

(๔) ค่าทีเคเอ็น ต้องมีค่าไม่เกิน ๔๐ มิลลิกรัมต่อลิตร

ข้อ ๑๓ มาตรฐานควบคุมการระบายน้ำทิ้งจากอาคาร ประเภท จ. ต้องมีค่าดังต่อไปนี้

(๑) ความเป็นกรดและด่างต้องมีค่าระหว่าง ๕-๙

(๒) บีโอดี ต้องมีค่าไม่เกิน ๒๐๐ มิลลิกรัมต่อลิตร

(๓) สารแขวนลอย ต้องมีค่าไม่เกิน ๖๐ มิลลิกรัมต่อลิตร

(๔) น้ำมันและไขมัน ต้องมีค่าไม่เกิน ๑๐๐ มิลลิกรัมต่อลิตร

ข้อ ๑๔ การตรวจสอบมาตรฐานการระบายน้ำทิ้งจากอาคาร ให้ใช้วิธีการดังต่อไปนี้

(๑) การตรวจสอบค่าความเป็นกรดและด่างให้กระทำโดยใช้เครื่องวัดความเป็นกรดและด่างของน้ำ (PH Meter)

(๒) การตรวจสอบค่าบีโอดีให้กระทำโดยใช้วิธีการอะไซด์โมดิฟิเคชั่น (Azide Modification) ที่อุณหภูมิ ๒๐ องศาเซลเซียส เป็นเวลา ๕ วัน ติดต่อกันหรือวิธีการอื่นที่คณะกรรมการควบคุมมลพิษให้ความเห็นชอบ

(๓) การตรวจสอบค่าสารแขวนลอยให้กระทำโดยใช้วิธีการกรองผ่านกระดาษกรองใยแก้ว (Glass Fibre Filter Disc)

(๔) การตรวจสอบค่าซัลไฟด์ให้กระทำโดยใช้วิธีการไตเตรท (Titrate)

(๕) การตรวจสอบค่าสารที่ละลายได้ทั้งหมดให้กระทำโดยใช้วิธีการระเหยแห้งระหว่างอุณหภูมิ ๑๐๓ องศาเซลเซียส ถึงอุณหภูมิ ๑๐๕ องศาเซลเซียส ในเวลา ๑ ชั่วโมง

(๖) การตรวจสอบค่าตะกอนหนักให้กระทำโดยใช้วิธีการกรวยอิมฮอฟฟ์ (Imhoff cone) ขนาดบรรจุ ๑,๐๐๐ ลูกบาศก์เซนติเมตร ในเวลา ๑ ชั่วโมง

(๗) การตรวจสอบค่าน้ำมันและไขมันให้กระทำโดยใช้วิธีการสกัดด้วยตัวทำละลาย แล้วแยกหาน้ำหนักของน้ำมันและไขมัน

(๘) การตรวจสอบค่าทีเคเอ็นให้กระทำโดยใช้วิธีการเจลดาห์ล (Kjeldahl)

ข้อ ๑๕ การคิดคำนวณพื้นที่ใช้สอย จำนวนอาคารและจำนวนห้องของอาคาร หรือกลุ่มของอาคารให้เป็นไปตามวิธีการที่คณะกรรมการควบคุมมลพิษกำหนด โดยประกาศในราชกิจจานุเบกษา

ข้อ ๑๖ วิธีการเก็บตัวอย่างน้ำ ความถี่ และระยะเวลาในการเก็บตัวอย่างน้ำ ให้เป็นไปตามที่คณะกรรมการควบคุมมลพิษกำหนด โดยประกาศในราชกิจจานุเบกษา

ข้อ ๑๗ ประกาศนี้ให้ใช้บังคับตั้งแต่วันถัดจากวันประกาศในราชกิจจานุเบกษาเป็นต้นไป

ประกาศ ณ วันที่ ๗ พฤศจิกายน พ.ศ. ๒๕๔๘

ยงยุทธ ติยะไพรัช

รัฐมนตรีว่าการกระทรวงทรัพยากรธรรมชาติและสิ่งแวดล้อม

ภาคผนวก ฏ.

ใบรับรองสอบเทียบเครื่องมืองานตรวจวัดคุณภาพน้ำทิ้ง

TECHNOLOGY PROMOTION ASSOCIATION (THAILAND-JAPAN)
CORPORATE SERVICES 3: EQUIPMENT CALIBRATION AND TESTING SERVICES
534/4 PATTANAKARN ROAD SOI 18, SUANLUANG, SUANLUANG BANGKOK 10250
TEL. 0-2717-3000-29 FAX. 0-2719-9484

ilac-MRA

NSC-TISI-TIS17025
CALIBRATION 0008

Cert.No.: 23CH951
Page.: 1 of 2

Certificate of Calibration

Equipment :	pH Meter
Manufacturer :	Eutech
Model :	pH 700
Serial No. :	2858459
ID No. :	LB-Eq-027
Condition As-Received:	Used Item
Received Date :	04 August 2023
Calibration Date :	07 August 2023
Reference :	2308-0115WN-1
Submitted by :	Special Lab Envi And Consultant Co.,Ltd 47/91-93, 96 Moo 3 Thambon Tha-it, Pakkret Nonthaburi 11120
Ambient Temperature :	(25 ± 2.5) °C
Relative Humidity :	(50 ± 15) %
Calibration Procedure :	In - house method : - CP-CH5 by direct measurement with standard voltage calibrator and direct measurement with certified reference material (CRM)
Calibrated by :	Warakorn Lerngagtrakul
Approved by :	Saithip Approved Signatory

(✓) Saithip Meangmai
( ) Warakorn Lerngagtrakul
( ) Ponpan Paipim

Issue Date :	16 August 2023

The Uncertainties are for a confidence probability of approximately 95%

This certificate may not be reproduced other than in full, except with the prior written Approval of the head of Corporate Services 3 : Equipment Calibration and Testing Services.

A 0057105

Cert. No.: 23CH951
Page.: 2 of 2

Condition of this calibration result

1. Reference Standard Instrument : -

Instrument	Serial No.	ID No.	Cert. No.	Due Date
1) Document Process Calibrator	54030049	130RC116	22E2769	24 Aug 2023

This certification is traceable to the International System of Unit maintained through:-
- Technology Promotion Association (Thailand-Japan)

2. Certified Reference Materials : The measurement results are traceable to SI through CPA chem Ltd., ANSI-ASQ National Accreditation Board, Accredited No. AR-1835

Buffer Solution	Manufacturer	Lot No.	Exp. date
pH 4.008	CPA chem	863832	28 Dec 2024
pH 6.986	CPA chem	863833	28 Dec 2023
pH 10.010	CPA chem	863835	28 Dec 2023

3. This certificate is valid only to the item calibrated on date and place of calibration.

Calibration Results

Function : mV Measurement

Performing standard curve by Fluke at pH (4,7,10)

Unit Under Calibration	Nominal Value	Standard Voltage Input	Actual Reading		Uncertainty of Measurement	Coverage factor
	pH	mV	mV	pH	(±mV)	k
pH Meter	4.00	177.48	177.5	4.01	0.058	2.00
S/N.: 2858459	7.00	0.00	0.1	7.00	0.058	2.00
	10.00	-177.48	-177.4	10.01	0.058	2.00

Function : pH Measurement

Performing three buffers standard curve by using buffer nominal pH (4,7,10)

Unit Under Calibration	Standard pH Buffer Solution	Actual pH Reading	Actual mV Reading (mV)	Uncertainty of pH measurement (±)	Coverage factor k
pH Electrode	4.008	4.01	170.7	0.0085	2.05
S/N.: 3101624	6.986	6.99	-2.0	0.011	2.00
	10.010	10.01	-178.2	0.0096	2.00

The reported uncertainty of measurement was based on a standard uncertainty multiplied by a coverage factor *k*, providing a level of confidence of approximately 95 %.

-o0o-

Saithip

a 1174396

TECHNOLOGY PROMOTION ASSOCIATION (THAILAND-JAPAN)
CORPORATE SERVICES 3: EQUIPMENT CALIBRATION AND TESTING SERVICES
534/4 PATTANAKARN ROAD SOI 18, SUANLUANG, SUANLUANG BANGKOK 10250
TEL. 0-2717-3000-29 FAX. 0-2719-9484

ilac-MRA

NSC-TISI-TIS17025
CALIBRATION 0008

Cert. No.: 23LM132
Page.: 1 of 2

Certificate of Calibration

Equipment :	pH Meter with Sensor
Manufacturer :	Eutech
Model :	pH 700
Serial No. :	2858459
ID No. :	LB-Eq-027
Submitted by :	Special Lab Envi And Consultant Co.,Ltd. 47/91-93 Moo 3 Thambon Tha-it, Pakkret, Nonthaburi 11120
Location :	TPA On Site Calibration Laboratory
Received Order :	04 August 2023
Calibrated Date :	09 August 2023
Ambient Temperature :	(26 ± 10) °C
Relative Humidity :	(50 ± 30) %
AC Line Voltage :	(220 ± 22) V
Calibrated by :	Preecha Hlahib
Approved by :	Approved Signatory

( ) Pornthippa Tameyakul
( ) Ponpan Paipim
(✓) Suwit Imjai

Issue Date :	17 August 2023

The Uncertainties are for a confidence probability of approximately 95%

This certificate may not be reproduced other than in full, except with the prior written
Approval of the head of Corporate Services 3 : Equipment Calibration and Testing Services.

A 0057254

Equipment : pH Meter with Sensor **Cert. No.:** 23LM132
Condition As-Received : New Item **Page.:** 2 of 2
Reference : 2308-0115WN-2

Procedure Used :-

Calibration were conducted using in-house calibration procedure CP-OT01 according to comparison with Industrial Platinum Resistance Thermometer (IPRT) into Temperature Bath.

The temperature scale used was based on ITS-90.

Condition of this result of calibration

1. Reference standard instrument:-

Instrument	Serial No.	Cert. No.	Traceable	Due Date
1) Digital Thermometer	2188080	22I1285	TPA	21 Oct 2023

2. This certificate is valid only to the item calibrated on date and place of calibration.
3. This certification is traceable to the International System of Unit.

Remark : TPA : Technology Promotion Association (Thailand - Japan)

Result of Calibration :- (*) Without Adjustment

Function : Temperature measurement.

This instrument was connected with temperature sensor, S/N.: PH5TEMB01P

Calibration Point (°C)	Immersion Depth (mm)	Standard Temperature (°C)	UUC* Reading (°C)	Error (°C)	Uncertainty (± °C)	Coverage Factor *k*
25.0	100	25.002	25.0	-0.002	0.16	2.00

UUC* : Unit Under Calibration

The reported uncertainty of measurement was based on a standard uncertainty multiplied by a coverage factor ***k***, providing a level of confidence of approximately 95 %.

-o0o-

a 1175376

TECHNOLOGY PROMOTION ASSOCIATION (THAILAND-JAPAN)
CORPORATE SERVICES 3 : EQUIPMENT CALIBRATION AND TESTING SERVICES
534/4 PATTANAKARN ROAD SOI 18, SUANLUANG, SUANLUANG BANGKOK 10250
TEL. 0-2717-3000 FAX. 0-2719-9484

Cert.No.: 23TW41
Page.: 1 of 2

Certificate of Testing

Equipment :	DO Meter
Manufacturer :	Hanna
Model :	HI98193
Serial No. :	03030056991
ID No. :	LB-Eq-014
Received Date :	16 February 2023
Test Date :	17 February 2023
Reference :	2302-0616WN-1
Submitted by :	Special Lab Envi And Consultant Co.,Ltd 47/91 Moo 3 Thambon Tha-it, Pakkret, Nonthaburi 11120
Laboratory Condition :	Temperature (25 ± 5) °C Humidity (50 ± 20) %
Test Procedure :	In - house method : CP-CH9 by Comparison Technique with Azide Modification Method
Tested by :	Walalak Sirithean
Approved by :	Approved Signatory

(/) Malee Butkruea
( ) Saithip Meangmai
( ) Warakorn Lerngagtrakul

Issue Date :	20 February 2023

B 0307483

Cert.No.: 23TW41
Page.: 2 of 2

Condition of this result of calibration

1. Reference Standard Instruments :
   This certification is traceable to the International System of Unit through the reference standards laboratory of Industrial Calibration Center,Technology Promotion Association (Thailand-Japan).

Instruments	Serial No.	ID No.	Certificate No.	Due Date
1) Burette	-	130BU10	21CG1389	25 Mar 2023
2) Balance	1126143764	140RC004	22MM50	20 Sep 2023

2. Standard Material :-

Material	Manufacturer	Lot.No.	Assay
Sodium Thiosulfate pentahydrate	Merck	AM1763316	100.2%

Result : **Dissolved Oxygen Meter Adjustment With Air 100 %**

Dissolved Oxygen Probe No.: KC1N20CDJ

Titration Method (Azide Modification Method) (mg/L)	DO Meter Reading (mg/L)	Standard Deviation (mg/L)
8.12	8.13	0.0045

This report was certified only for the instrument we tested.It is allowable to use for study the system efficiency,The environmental impact control and present to organization it may concerned Intend to use for advertising and referral purpose is prohibited.This report may not be reproduced other in full,without written approval of the laboratory

-o0o-

Malu

a 1148751

CAL
Calibratech Co.,Ltd.
7/106-7 Moo 2, Sukhaprachasan 3 Rd., Bangpood, Pakkred, Nonthaburi 11120
Tel.(02) 964-6211 Fax.(02) 964-5155, e-mail : calibratech_cal@yahoo.com, calibratech_cal@hotmail.com

ilac-MRA
NSC-TISI-TIS17025
CALIBRATION 0030

Certificate of Calibration

Certificate No. : **66-400192-1** **Page : 1 of 2**

Submitted by : Special Lab Envi and Consultant Co., Ltd.
47/91 Moo 3, Tambol Tha-it, Pakkret, Nonthaburi 11120

Equipment : Digital Thermometer with Thermocouple probe Type K
Temperature Indicator
Manufacturer : Thermo Scientific Model : TEMP 10K
Range : -250 °C to 1372 °C Resolution : 0.1 °C
Serial No. : 4008958 ID No. : LB-Eq-013

Environment : Ambient Temperature : (23 ± 2) °C
Relative Humidity : (50 ± 15) %
Line Voltage : (220 ± 22) VAC

Date of Received : 06 April 2023
Date of Calibration : 08 April to 10 April 2023
Date of Issue : 10 April 2023
Calibrated by : Chortip Samchusri

Calibration Method : This instrument was calibrated by In-house method comparison technique CAL-M4003 by compared with PRT in the liquid bath at the constant controlled temperature.
The temperature scale used was based on ITS-90

Reference Standard Instruments : This certification is traceable to the International System of Units

1. Platinum Resistance Thermometer (PRT)

ID No.	Cert. No.	Due Date	Traceability
400001	TT-0016-22	07 Feb 2024	National Institute of Metrology Thailand (NIMT)
400016	TT-0059-21	02 Jun 2023	National Institute of Metrology Thailand (NIMT)

2. Standard Digital Thermometer

ID No.	Cert. No.	Due Date	Traceability
400003	21E1850	14 Jun 2023	National Institute of Metrology Thailand (NIMT)
400004	21E1850	14 Jun 2023	National Institute of Metrology Thailand (NIMT)

Approved by :
(Bunjerd Masri)
Supervisor

The Uncertainties are for a confidence probability of approximately 95%

This cerificate may not be reproduced other than in full except with the prior written approval of the Calibratech Co.,Ltd.

CAL-F0031-03

CAL
Calibratech Co.,Ltd.
7/106-7 Moo 2, Sukhaprachasan 3 Rd., Bangpood, Pakkred, Nonthaburi 11120
Tel.(02) 964-6211 Fax.(02) 964-5155, e-mail : calibratech_cal@yahoo.com, calibratech_cal@hotmail.com

Certificate of Calibration

Certificate No. : 66-400192-1 **Page : 2 of 2**

Result of Calibration : Without Adjustment

UUC Condition As-Received : Good

Function : Temperature measurement with Thermocouple probe Type K

Model : Type K Sheath Material : Teflon
Diameter : 2 mm. Length : 1500 mm.
Serial No. : N/A ID No. : SL-39

Immersion Depth (mm.)	Standard Reading (°C)	UUC Reading (°C)	Correction (°C)	Uncertainty (±°C)
130	3.0036	3.5	-0.5	0.18
130	20.0024	20.4	-0.4	0.18
130	104.0011	104.3	-0.3	0.45
130	150.0027	150.2	-0.2	0.58
130	180.0040	180.0	0.0	0.65

Model : AD-1218-230 Sheath Material : Stainless
Diameter : 3.5 mm. Length : 230 mm.
Serial No. : N/A ID No. : SL-40

Immersion Depth (mm.)	Standard Reading (°C)	UUC Reading (°C)	Correction (°C)	Uncertainty (±°C)
124	379.9914	379.3	0.7	1.5
124	400.0011	399.2	0.8	1.6

Remark

UUC : Unit Under Calibration

This result of calibration was found accurate as shown on date and place of calibration only.

This reported uncertainty of measurement was based on a standard uncertainty multiplied by a coverage factor k = 2 providing a level of confidence of approximately 95%

-oOo-

CAL-F0031-03

Thermology Co., Ltd.
96/177-96/178 Moo 6, T. La-harn, A. Bangbuathong, Nonthaburi 11110
Tel : 0 2191 6479 Fax : 0 2191 6480 website : www.thermology.co

ilac-MRA
NSC-TISI-TISI 7025
CALIBRATION 0109

CALIBRATION CERTIFICATE

Date of Issue	Jun 23, 2023	**Cert No.**	23/2342
Site Calibration		**Order No.**	23060302

Customer SPECIAL LAB ENVI AND CONSULTANT CO., LTD.
47/91 Moo 3 Tha-It, Pak Kret, Nonthaburi, 11120.

Place of Calibration 1350, 1352 Sutthisarnwinitchai Rd, Dindaeng, Bangkok 10400. (Calibration Room)

Description	Oven					
Model	UF30					
Serial No.	B123.0544					
ID.No.	-					
Date of Receipt	Jun 20, 2023					
Date of Calibration	Jun 20, 2023					
Environment						
Temperature	(Min)	23.1	°C	(Max)	25.3	°C
Relative Humidity	(Min)	46.3	%RH	(Max)	78.9	%RH

Calibration Method

WI-17 : The reference thermometer was placed into the chamber and measurement was performed based on AS-2853. The temperature scale in use at this laboratory is the International Temperature Scale of 1990.

Standard

1) Data Acquisition with Sensor Model 34972A S/N. MY49007789, Certificate No. QR23-0024, Calibrated by Quality Reborn Co., Ltd., ONAC Calibration No. 0292. Due Date Jan 10, 2024.

This certificate is traceable to SI unit.

Page 1 of 4

This certificate is issued in accordance with the conditions of Thermology Laboratory.The traceability to recognised national standard and the unit of measurement realised at corresponding national standard laboratory.This certificate may not be reproduced other than in full except with the prior written approval of laboratory.

Thermology Co., Ltd.
96/177-96/178 Moo 6, T. La-harn, A. Bangbuathong, Nonthaburi 11110
Tel : 0 2191 6479 Fax : 0 2191 6480 website : www.thermology.co

NSC-TISI-TIS17025
CALIBRATION 0109

CALIBRATION CERTIFICATE

Date of Issue	Jun 23, 2023	**Cert No.**	23/2342
Site Calibration		**Order No.**	23060302

Results (without adjustment)

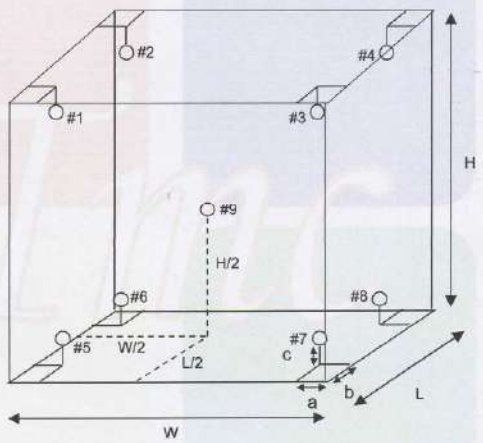

Position of reference thermometers were placed

Note.

1). Dimension (W x L x H) is 40 x 25 x 32 cm.

2). Stability - greatest one half of difference between max peak and min peak of each reference probe measured temperature obtained during the calibration interval.

3). Uniformity - the maximum difference of measured temperatures at any sensors and the measured temperature at the reference location which are observed at the same time or at as close an observation time as possible to determine the temperature pattern or homogeneity within the chamber under steady state conditions. The reference sensor should preferably be located at the geometric center of the chamber.

Page 2 of 4

Thermology Co., Ltd.
96/177-96/178 Moo 6, T. La-harn, A. Bangbuathong, Nonthaburi 11110
Tel : 0 2191 6479 Fax : 0 2191 6480 website : www.thermology.co

ilac-MRA
NSC-TISI-TIS17025
CALIBRATION 0109

CALIBRATION CERTIFICATE

Date of Issue Jun 23, 2023 **Cert No.** 23/2342
Site Calibration **Order No.** 23060302

Results (without adjustment)

UUC Setting (°C)	UUC Reading (°C)	Reference Thermometer (°C)		Stability ± (°C)	Uniformity (°C)	Uncertainty ± (°C)
104.0	104.0	Position 1	104.544	0.058	0.704	0.30
		Position 2	103.789			
		Position 3	103.396			
		Position 4	103.886			
		Position 5	104.031			
		Position 6	103.886			
		Position 7	103.342			
		Position 8	103.939			
		Position 9	103.867			

UUC Setting (°C)	UUC Reading (°C)	Reference Thermometer (°C)		Stability ± (°C)	Uniformity (°C)	Uncertainty ± (°C)
150.0	150.0	Position 1	151.388	0.052	1.248	0.41
		Position 2	150.037			
		Position 3	149.313			
		Position 4	149.849			
		Position 5	150.519			
		Position 6	150.188			
		Position 7	149.370			
		Position 8	150.383			
		Position 9	150.201			

Page 3 of 4

Thermology Co., Ltd.
96/177-96/178 Moo 6, T. La-harn, A. Bangbuathong, Nonthaburi 11110
Tel : 0 2191 6479 Fax : 0 2191 6480 website : www.thermology.co

ilac-MRA
NSC-TISI-TIS17025 CALIBRATION 0109

CALIBRATION CERTIFICATE

Date of Issue Jun 23, 2023 **Cert No.** 23/2342
Site Calibration **Order No.** 23060302

Results (without adjustment)

UUC Setting (°C)	UUC Reading (°C)	Reference Thermometer (°C)		Stability ± (°C)	Uniformity (°C)	Uncertainty ± (°C)
180.0	180.0	Position 1	181.507	0.059	1.693	0.49
		Position 2	179.668			
		Position 3	178.772			
		Position 4	179.371			
		Position 5	180.334			
		Position 6	179.830			
		Position 7	178.855			
		Position 8	180.323			
		Position 9	179.876			

The stability and uniformity was taken into account in the measurement uncertainty stated.
The above results are valid exclusively for calibration samples as mentioned in the report.
The reported expanded uncertainty is based on a standard uncertainty multiplied by a coverage factor k=2, providing a level of confidence of approximately 95%. The uncertainty evaluation has been carried out in accordance with ONAC requirements.

APPROVED SIGNATORY : _____

[ ] **MR. PRAJUCKPETCH THONGSOOKCHOTE**
[✓] **MR. DAMRONG MULSING**
[ ] **MR. JATURAPAT THONGSOOKCHOTE**

Page 4 of 4

CAL

Calibratech Co.,Ltd.

7/106-7 Moo 2, Sukhaprachasan 3 Rd., Bangpood, Pakkred, Nonthaburi 11120

Tel.(02) 964-6211 Fax.(02) 964-5155, e-mail : calibratech_cal@yahoo.com, calibratech_cal@hotmail.com

ilac-MRA

NSC-TISI-TIS17025 CALIBRATION 0030

Certificate of Calibration

Certificate No. : **66-400220-2** **Page : 1 of 2**

Submitted by : Special Lab Envi and Consultant Co., Ltd.
47/91 Moo 3 Thambol Tha-it, Pakkret, Nonthaburi 11120

Equipment : Air Chamber (Incubator)
Manufacturer : Lovibond Model : FKU 1800
Range : N/A °C Resolution : 0.1 °C
Serial No. : 0914643-01 ID No. : LB-Eq-004

Environment : On site calibration was carried out at the Laboratory, Special Lab Envi and Consultant Co., Ltd.
Ambient Temperature : (29.0 to 29.6) °C
Relative Humidity : (40 to 45) %
Line Voltage : (226.0 to 226.5) V

Date of Received : 24 April 2023
Date of Calibration : 24 April 2023
Date of Issue : 26 April 2023
Calibrated by : Permpon Chanpu
Calibration Method : CAL-M4004, TLAS G-20
The temperature scale used was based on ITS-90

Reference Standard Instruments : This certification is traceable to the International System of Units
Standard Digital Thermometer with RTD Probe

ID No.	Cert. No.	Due Date	Traceability
400046 & 400042	66-400066-1	02 Aug 2023	National Institute of Metrology Thailand (NIMT)

Approved by :
(Bunjerd Masri)
Supervisor

The Uncertainties are for a confidence probability of approximately 95%

This cerificate may not be reproduced other than in full except with the prior written approval of the Calibratech Co.,Ltd.

CAL-F0031-03

CAL
Calibratech Co.,Ltd.
7/106-7 Moo 2, Sukhaprachasan 3 Rd., Bangpood, Pakkred, Nonthaburi 11120
Tel.(02) 964-6211 Fax.(02) 964-5155, e-mail : calibratech_cal@yahoo.com, calibratech_cal@hotmail.com

Certificate of Calibration

Certificate No. : 66-400220-2

Page : 2 of 2

Result of Calibration : Without Adjustment

UUC Condition As-Received : Good

Function : Temperature measurement

This instrument was setting air ventilation at position 0 (close)

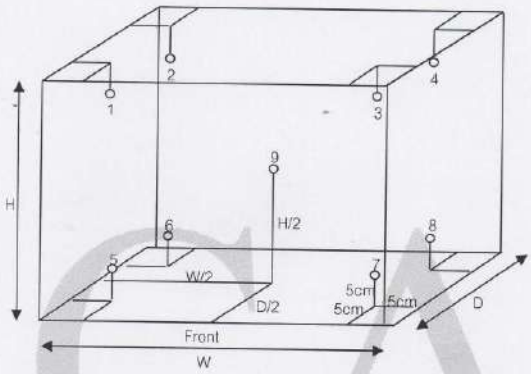

Inside of Chamber
W = 0.55 m
D = 0.73 m
H = 0.50 m
Capacity = 0.20 m^3

Test Point (°C)	Setting Temperature (°C)	Indicating Temperature (°C)	Measured Temperature (°C) @ Sensor No.									Uncertainty
			1	2	3	4	5	6	7	8	9	(±°C)
20.0	19.9	19.9	20.35	20.35	20.23	20.25	20.12	20.12	20.14	20.28	20.08	0.42

Test Point (°C)	Setting Temperature (°C)	Indicating Temperature (°C)	Measured Uniformity (°C)	Measured Stability (°C)	Overall Variation (°C)
20.0	19.9	19.9	0.37	0.16	0.6

Remark The uncertainty is not combine uniformity of the air chamber

This result of calibration was found accurate as shown on date and place of calibration only.

This reported uncertainty of measurement was based on a standard uncertainty multiplied by a coverage factor k = 2 , providing a level of confidence of approximately 95%

- o0o -

CAL-F0031-03

CAL

Calibratech Co.,Ltd.

7/106-7 Moo 2, Sukhaprachasan 3 Rd., Bangpood, Pakkred, Nonthaburi 11120

Tel.(02) 964-6211 Fax.(02) 964-5155, e-mail : calibratech_cal@yahoo.com, calibratech_cal@hotmail.com

ilac-MRA

NSC-TISI-TIS17025 CALIBRATION 0030

Certificate of Calibration

Certificate No. : **66-200145-1** **Page : 1 of 2**

Submitted by : Special Lab Envi and Consultant Co., Ltd.
47/91 Moo 3, Tambol Tha-It, Pakkret, Nonthaburi 11120

Equipment : Electronic Balance

Manufacturer :	AND	Model :	GR-200
Serial No. :	14245322	ID No. :	LB-Eg-016
Capacity :	210 g	Resolution :	0.0001 g

Environment : On site calibration was carried out at the Laboratory, Special Lab Envi and Consultant Co., Ltd.

Ambient Temperature :	(29.4 to 29.7)	°C
Relative Humidity :	(50.9 to 51.5)	%
Air Pressure :	1011.0	mbar

Date of Received : 24 April 2023

Date of Calibration : 24 April 2023

Date of Issue : 26 April 2023

Calibrated by : Akaradath Thippichai

Calibration Method : In-house method CAL-M2001 based on UKAS Publication ref : LAB 14 Edition 7 - November 2022

Reference Standard Instruments : This certification is traceable to the International System of Units

Standard Weights

ID No.	Cert. No.	Due Date	Traceability
E261-E2624	C02222345	10 Nov 2023	National Institute of Metrology (Thailand), (NIMT)

Approved by :

(Surachai Promthong)

Laboratory Manager

The Uncertainties are for a confidence probability of approximately 95%

This cerificate may not be reproduced other than in full except with the prior written approval of the Calibratech Co.,Ltd.

CAL-F0031-03

CAL
Calibratech Co.,Ltd.
7/106-7 Moo 2, Sukhaprachasan 3 Rd., Bangpood, Pakkred, Nonthaburi 11120
Tel.(02) 964-6211 Fax.(02) 964-5155, e-mail : calibratech_cal@yahoo.com, calibratech_cal@hotmail.com

Certificate of Calibration

Certificate No. : 66-200145-1 **Page : 2 of 2**

Result of Calibration : Without Adjustment

UUC Condition As-Received : Good

Departure of indication from nominal value

Nominal Value (g)	Correction (g)	Uncertainty ± (g)
0.001	0.0000	0.00010
0.01	0.0000	0.00011
0.1	0.0000	0.00011
0.5	0.0000	0.00010
2	0.0000	0.00011
5	-0.0001	0.00011
10	0.0000	0.00012
50	-0.0001	0.00014
100	-0.0001	0.00020
200	0.0000	0.00038

This result of calibration was found accurate as shown on date and place of calibration only.

This reported uncertainty of measurement was based on a standard uncertainty mutiplied by a coverage factor k = 2.06 , providing a level of confidence of approximately 95%

Eccentric error Load test : 50 g

A	B	C	D	E	
-0.0003	0.0001	0.0004	0.0000	0.0000	g

Repeatability Load test : 200 g

Stdev. : 0.00005 g

- o0o -

CAL-F0031-03

BECTHAI BANGKOK EQUIPMENT & CHEMICAL CO., LTD.
CALIBRATION LABORATORY
300 Phaholyothin Road, Phayathai, Bangkok 10400, Thailand Tel: +66 2615-2929 Fax: +66 2615-2350-1
E-mail: bkk@becthai.com Website: www.becthai.com

NSC-TISI-TIS 17025
CALIBRATION 0131

Certificate No. : CAL-23-297

CERTIFICATE OF CALIBRATION

Equipment	:	Spectrophotometer
Manufacturer	:	Thermo Scientific
Model	:	Genesys 20
Serial No.	:	3SGT041007
ID No.	:	LB-Eq-029
Customer	:	Special Lab Envi And Consultant Co., Ltd.
	:	47/91-93 Moo 3, Tambol Tait , Amphur Pakrad,
	:	Nonthaburi, 11120.
Location	:	Becthai Laboratory (Bangkok)
Date of Receipt	:	3 May 2023
Date of Calibration	:	3 May 2023
Date of Issue	:	3 May 2023
Ambient Temperature	:	(25±10) °C
Relative Humidity	:	(60±20) %
Condition As-Received	:	Used Item

Calibrated by	Approved by
(Mr.Somphop Duangnguan)	(Ms. Jintana Sangthaijaroenlap)
Calibration Engineer	Calibration Manager

The reported expended uncertainty of measurement was based on a combined standard uncertainty multiplied by a coverage factor k=2, providing a level of confidence of appoximately 95%.

This certificate may not be reproduced other than in full, except with the prior written approval of the head of Calibration Laboratory.

Indicated values are valid for the state of the Spectrophotometer at the time of calibration only.

ISSUE: 5 REV:4 FM-CAL-33/2 15/05/61

BECTHAI BANGKOK EQUIPMENT & CHEMICAL CO., LTD.
CALIBRATION LABORATORY
300 Phaholyothin Road, Phayathai, Bangkok 10400, Thailand Tel: +66 2615-2929 Fax: +66 2615-2350-1
E-mail: bkk@becthai.com Website: www.becthai.com

NSC-TISI-TIS 17025
CALIBRATION 0131

Certificate No. : CAL-23-297

CALIBRATION REPORT

Conditions of this result of calibration

1. Reference Standard Material :

Material	Model	Serial No.	Cert.No.	Due date
Holmium Glass Filter	RM-HG	12705	98236	12 Feb 24
Didymium Glass Filter	RM-DG	13498	98233	12 Feb 24
Neutral Density Filter	RM-1N2N3N	8323	98259	13 Feb 24

2. Traceability : This certification is traceable to the International System of Unit maintained at;

The Starna Scientific Ltd. Accredited Calibration Laboratory No. 0659.

3. Method of calibration :

The calibration procedure was carried out according to ASTM E275-08 (2022) and ASTM E925-09 (2014).

4. Result of calibration :

(✓) without adjustment ( ) after adjustment

5. Equipment Specifications:

Spectral Bandwidth :	5	nm
Data Interval :	1	nm
Scan Speed :	N/A	nm/min

ISSUE: 5 REV:4 FM-CAL-33/2 15/05/61

BECTHAI BANGKOK EQUIPMENT & CHEMICAL CO., LTD.
CALIBRATION LABORATORY
300 Phaholyothin Road, Phayathai, Bangkok 10400, Thailand Tel: +66 2615-2929 Fax: +66 2615-2350-1
E-mail: bkk@becthai.com Website: www.becthai.com

NSC-TISI-TIS 17025 CALIBRATION 0131

Certificate No. : CAL-23-297 Page : 3 of 3

CALIBRATION REPORT

Wavelength Calibration

Certified Values of Reference Material (nm)	Nominal Value (nm)	UUC*Reading (nm)	Error (nm)	Uncertainty of Measurement (± nm)
418.40	418	418	-0.40	0.59
537.00	537	537	0.00	0.59
638.00	638	638	0.00	0.59

Photometric Calibration for Visible

Wavelength (nm)	Certified Values of Reference Material (A)	UUC* Reading (A)	Error (A)	Uncertainty of Measurement (± A)
420.0	Zero	0.000	0.0000	0.0028
	0.5716	0.572	0.0004	0.0044
	0.7358	0.733	-0.0028	0.0040
	1.0713	1.073	0.0017	0.0039
440.0	Zero	0.000	0.0000	0.0028
	0.561	0.560	-0.0010	0.0042
	0.718	0.714	-0.0040	0.0037
	1.0459	1.044	-0.0019	0.0037
465.0	Zero	0.000	0.0000	0.0028
	0.5111	0.513	0.0019	0.0044
	0.6618	0.661	-0.0008	0.0035
	0.9635	0.966	0.0025	0.0034
546.1 (546.0)	Zero	0.000	0.0000	0.0028
	0.5222	0.523	0.0008	0.0036
	0.6687	0.668	-0.0007	0.0031
	0.9768	0.978	0.0012	0.0043
590.0	Zero	0.000	0.0000	0.0028
	0.5541	0.554	-0.0001	0.0035
	0.6975	0.696	-0.0015	0.0031
	1.0206	1.021	0.0004	0.0045
635.0	Zero	0.000	0.0000	0.0028
	0.5398	0.543	0.0032	0.0035
	0.6658	0.667	0.0012	0.0033
	0.9741	0.977	0.0029	0.0045

Remark : Each individual filter is measured against the empty filter holder (blank) used to zero the Spectrophotometer.

Note:

UUC* : Unit Under Calibration

- End of Report -

ISSUE: 5 REV:4 FM-CAL-33/2 15/05/61

CAL

Calibratech Co.,Ltd.

7/106-7 Moo 2, Sukhaprachasan 3 Rd., Bangpood, Pakkred, Nonthaburi 11120

Tel.(02) 964-6211 Fax.(02) 964-5155, e-mail : calibratech_cal@yahoo.com, calibratech_cal@hotmail.com

ilac-MRA

NSC-TISI-TIS 17025
CALIBRATION 0030

Certificate of Calibration

Certificate No. : **66-400240-1** **Page : 1 of 2**

Submitted by : Special Lab Envi and Consultant Co., Ltd.
47/91-93 Moo 3, Tambol Tha-It, Pakkret, Nonthaburi 11120

Equipment : Air Chamber (Refrigerator)
Manufacturer : Frozen Model : CC-2288F
Range : N/A °C Resolution : 1 °C
Serial No. : CC-2288F-1163-003 ID No. : LB-Eq-046

Environment : On site calibration was carried out at the Laboratory, Special Lab Envi and Consultant Co., Ltd.
Ambient Temperature : (31.0 to 32.0) °C
Relative Humidity : (40 to 45) %
Line Voltage : (226.0 to 226.5) V

Date of Received : 02 May 2023
Date of Calibration : 02 May 2023
Date of Issue : 02 May 2023
Calibrated by : Permpon Chanpu
Calibration Method : CAL-M4004, TLAS G-20
The temperature scale used was based on ITS-90

Reference Standard Instruments : This certification is traceable to the International System of Units

Standard Digital Thermometer with RTD Probe

ID No.	Cert. No.	Due Date	Traceability
400046 & 400047	66-400066-2	03 Aug 2023	National Institute of Metrology Thailand (NIMT)

Approved by :
(Bunjerd Masri)
Supervisor

The Uncertainties are for a confidence probability of approximately 95%

This cerificate may not be reproduced other than in full except with the prior written approval of the Calibratech Co.,Ltd.

CAL-F0031-03

CAL
Calibratech Co.,Ltd.
7/106-7 Moo 2, Sukhaprachasan 3 Rd., Bangpood, Pakkred, Nonthaburi 11120
Tel.(02) 964-6211 Fax.(02) 964-5155, e-mail : calibratech_cal@yahoo.com, calibratech_cal@hotmail.com

Certificate of Calibration

Certificate No. : 66-400240-1 **Page : 2 of 2**

Result of Calibration : Without Adjustment

UUC Condition As-Received : Good

Function : Temperature measurement

This instrument was setting air ventilation at position 0 (close)

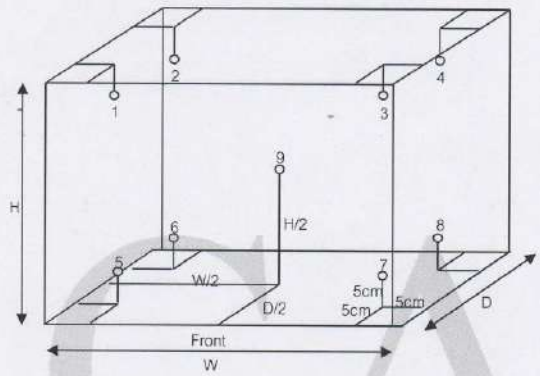

Inside of Chamber
W = 1.02 m
D = 0.47 m
H = 1.48 m
Capacity = 0.71 m^3

Test Point (°C)	Setting Temperature (°C)	Indicating Temperature (°C)	Measured Temperature (°C) @ Sensor No.									Uncertainty (±°C)
			1	2	3	4	5	6	7	8	9	
3	3	3	3.21	2.53	2.23	2.38	3.74	4.12	2.20	2.05	3.01	0.83

Test Point (°C)	Setting Temperature (°C)	Indicating Temperature (°C)	Measured Uniformity (°C)	Measured Stability (°C)	Overall Variation (°C)
3	3	3	1.17	0.25	2.5

Remark The uncertainty is not combine uniformity of the air chamber

This result of calibration was found accurate as shown on date and place of calibration only.

This reported uncertainty of measurement was based on a standard uncertainty multiplied by a coverage factor k = 2 , providing a level of confidence of approximately 95%

- o0o -

CAL-F0031-03

CAL

Calibratech Co.,Ltd.

7/106-7 Moo 2, Sukhaprachasan 3 Rd., Bangpood, Pakkred, Nonthaburi 11120

Tel.(02) 964-6211 Fax.(02) 964-5155, e-mail : calibratech_cal@yahoo.com, calibratech_cal@hotmail.com

ilac-MRA

NSC-TISI-TIS17025 CALIBRATION 0030

Certificate of Calibration

Certificate No. : 65-410141-1 **Page : 1 of 2**

Submitted by : Special Lab Envi and Consultant Co., Ltd.
47/91 Moo 3, Tambol Tha-It, Pakkret, Nonthaburi 11120

Equipment : Digital Thermo-Hygrometer

Manufacturer :	Testo	Model :	608-H1
Range Temperature :	0 °C to 50 °C	Resolution :	0.1 °C
Range Humidity :	10 %R.H. to 95 %R.H.	Resolution :	0.1 %R.H.
Serial No. :	2083236817	ID No. :	LB-Eq-042

Environment : Ambient Temperature : (23 ± 2) °C
Relative Humidity : (50 ± 15) %

Date of Received : 07 December 2022
Date of Calibration : 09 December 2022
Date of Issue : 09 December 2022
Calibrated by : Chortip Samchusri

Calibration Method : This instrument was calibrated by In-house method comparison technique CAL-M4013 by compared with standard probe sensor humidity/temperature into humidity/temperature chamber.

Reference Standard Instruments : This certification is traceable to the International System of Units

Digital Indicator with Standard Probe Temp&Hum

ID No.	Cert. No.	Due Date	Traceability
400034 & 400035	SG-H-00713/65	07 Jan 2023	Success Gateway Co., Ltd., Accredited by TISI Calibration No.0268

Approved by :
(Bunjerd Masri)
Supervisor

The Uncertainties are for a confidence probability of approximately 95%

This certificate may not be reproduced other than in full except with the prior written approval of the Calibratech Co.,Ltd.

CAL-F0031-03

CAL
Calibratech Co.,Ltd.
7/106-7 Moo 2, Sukhaprachasan 3 Rd., Bangpood, Pakkred, Nonthaburi 11120
Tel.(02) 964-6211 Fax.(02) 964-5155, e-mail : calibratech.cal@yahoo.com, calibratech.cal@hotmail.com

Certificate of Calibration

Certificate No. : **65-410141-1** **Page : 2 of 2**

UUC Condition As-Received : Good

Result of Calibration : Without Adjustment

Function : Temperature measurement

Reference Humidity @ 50 %R.H.

Standard Temperature (°C)	UUC Reading (°C)	Correction (°C)	Uncertainty (±°C)
24.99	25.0	0.0	0.46

Result of Calibration : Without Adjustment

Function : Humidity measurement

Reference Temperature @ 25 °C

Standard Humidity (%R.H.)	UUC Reading (%R.H.)	Correction (%R.H.)	Uncertainty (±%R.H)
49.98	56.0	-6.0	2.2

Remark

UUC : Unit Under Calibration

This result of calibration was found accurate as shown on date and place of calibration only.

This reported uncertainty of measurement was based on a standard uncertainty multiplied by a coverage factor k = 2 , providing a level of confidence of approximately 95%

-oOo-

CAL-F0031-03

CAL

Calibratech Co.,Ltd.

7/106-7 Moo 2, Sukhaprachasan 3 Rd., Bangpood, Pakkred, Nonthaburi 11120

Tel.(02) 964-6211 Fax.(02) 964-5155, e-mail : calibratech_cal@yahoo.com, calibratech_cal@hotmail.com

ilac-MRA

NSC-TISI-TIS17025 CALIBRATION 0030

Certificate of Calibration

Certificate No. : **66-410081-1** **Page : 1 of 2**

Submitted by : Special Lab Envi and Consultant Co., Ltd.
47/91-93,96 Moo 3,Tambol Tha-It, Pakkret, Nonthaburi 11120

Equipment : Digital Thermo-Hygrometer

Manufacturer :	Testo	Model :	608-H1
Range Temperature :	0 °C to 50 °C	Resolution :	0.1 °C
Range Humidity :	10 %R.H. to 95 %R.H.	Resolution :	0.1 %R.H.
Serial No. :	2083236817	ID No. :	LB-Eg-042

Environment : Ambient Temperature : (23 ± 2) °C
Relative Humidity : (50 ± 15) %

Date of Received : 03 August 2023
Date of Calibration : 09 August 2023
Date of Issue : 09 August 2023
Calibrated by : Chortip Samchusri

Calibration Method : This instrument was calibrated by In-house method comparison technique CAL-M4013 by compared with standard probe sensor humidity/temperature into humidity/temperature chamber.

Reference Standard Instruments : This certification is traceable to the International System of Units

Digital Indicator with Standard Probe Temp&Hum

ID No.	Cert. No.	Due Date	Traceability
400034 & 400035	SG-H-00502/66	06 Jan 2024	Success Gateway Co., Ltd., Accredited by TISI Calibration No.0268

Approved by :
(Bunjerd Masri)
Supervisor

The Uncertainties are for a confidence probability of approximately 95%

This cerificate may not be reproduced other than in full except with the prior written approval of the Calibratech Co.,Ltd.

CAL-F0031-03

CAL

Calibratech Co.,Ltd.
7/106-7 Moo 2, Sukhaprachasan 3 Rd., Bangpood, Pakkred, Nonthaburi 11120
Tel.(02) 964-6211 Fax.(02) 964-5155, e-mail : calibratech_cal@yahoo.com, calibratech_cal@hotmail.com

Certificate of Calibration

Certificate No. : **66-410081-1** **Page : 2 of 2**

UUC Condition As-Received : Good

Result of Calibration : Without Adjustment

Function : Temperature measurement

Reference Humidity @ 50 %R.H.

Standard Temperature (°C)	UUC Reading (°C)	Correction (°C)	Uncertainty (± °C)
25.01	25.0	0.0	0.46

Result of Calibration : Without Adjustment

Function : Humidity measurement

Reference Temperature @ 25 °C

Standard Humidity (%R.H.)	UUC Reading (%R.H.)	Correction (%R.H.)	Uncertainty (± %R.H)
49.97	57.0	-7.0	2.2

Remark

UUC : Unit Under Calibration

This result of calibration was found accurate as shown on date and place of calibration only.

This reported uncertainty of measurement was based on a standard uncertainty multiplied by a coverage factor k = 2 , providing a level of confidence of approximately 95%

- o0o -

CAL-F0031-03

CAL
Calibratech Co.,Ltd.
7/106-7 Moo 2, Sukhaprachasan 3 Rd., Bangpood, Pakkred, Nonthaburi 11120
Tel.(02) 964-6211 Fax.(02) 964-5155, e-mail : calibratech_cal@yahoo.com, calibratech_cal@hotmail.com

ilac-MRA
NSC-TISI-TIS17025
CALIBRATION 0030

Certificate of Calibration

Certificate No. : **66-300220-6** **Page : 1 of 2**

Submitted by : Special Lab Envi and Consultant Co.,Ltd.
47/91 Moo 3, Tambol Tha-It, Pakkret, Nonthaburi 11120

Equipment : Buret
Manufacturer : Witeg Class : A
Capacity : 25 ml Graduation : 0.1 ml
ID No. : LB-Gw-001

Environment : Ambient Temperature : (20 ± 3) °C
Relative Humidity : (60 ± 15) %
Air Pressure : 1009.7 mbar.

Date of Received : 06 April 2023
Date of Calibration : 18 April 2023
Date of Issue : 18 April 2023
Calibrated by : Areerat Sombun

Calibration Method : In-house method CAL-M3001 based on ASTM E 542-01

Reference Standard Instruments : This certification is traceable to the International System of Units

Electronic Balance

ID No.	Cert. No.	Due Date	Traceability
241005	65-200370-4	02 Jun 2023	National Institute of Metrology (Thailand) (NIMT)

Approved by :
(Wipa Tovadee)
Supervisor

The Uncertainties are for a confidence probability of approximately 95%

This cerificate may not be reproduced other than in full except with the prior written approval of the Calibratech Co.,Ltd.

CAL-F0031-03

CAL
Calibratech Co.,Ltd.
7/106-7 Moo 2, Sukhaprachasan 3 Rd., Bangpood, Pakkred, Nonthaburi 11120
Tel.(02) 964-6211 Fax.(02) 964-5155, e-mail : calibratech_cal@yahoo.com, calibratech_cal@hotmail.com

Certificate of Calibration

Certificate No. : **66-300220-6** **Page : 2 of 2**

Result of Calibration : This result of true Volume is referred to standard temperature at 20 °C

UUC Condition As-Received : Good

Delivery Time : 40.55 sec.

Nominal Volume (ml)	Measuring Volume (ml)
10	10.0121
20	20.0086
25	25.0116

Uncertainty of measurement with in ± 0.0066 ml

This result of calibration was found accurate as shown on date and place of calibration only.

This reported uncertainty of measurement was based on a standard uncertainty multiplied by a coverage factor k = 2.00 , providing a level of confidence of approximately 95%

- o0o -

CAL-F0031-03

CAL

Calibratech Co.,Ltd.
7/106-7 Moo 2, Sukhaprachasan 3 Rd., Bangpood, Pakkred, Nonthaburi 11120
Tel.(02) 964-6211 Fax.(02) 964-5155, e-mail : calibratech_cal@yahoo.com, calibratech_cal@hotmail.com

ilac-MRA

NSC-TISI-TIS17025
CALIBRATION 0030

Certificate of Calibration

Certificate No. : **66-210415-1** **Page : 1 of 2**

Submitted by : Special Lab Envi And Consultant Co, Ltd.
47/91-93,96 Moo 3, Tambol Tha - It, Pakkret, Nonthaburi 11120

Equipment : Weight
Manufacturer : LS Material : Stainless Steel
Weight size : 1 g
ID No. : LB-Eq-034
Assumed density of weight : 7950 kg / m^3
Assumed Air density : 1.2 kg / m^3

Environment : Ambient Temperature : (20 ± 2) °C
Relative Humidity : (50 ± 10) %
Air Pressure : 1005.9 mbar

Date of Received : 03 August 2023
Date of Calibration : 16 August 2023
Date of Issue : 16 August 2023
Calibrated by : Wuttichai Swatphong
Calibration Method : In-house method CAL-M2101 based on OIML R 111-1 : 2004(E)
Reference Standard Instruments : This certification is traceable to the International System of Units

Standard Weights

ID No.	Cert. No.	Due Date	Traceability
E221-E2210	MM-0042-22	21 Mar 2025	National Institute of Metrology (Thailand), (NIMT)

Approved by :
(Surachai Promthong)
Laboratory Manager

The Uncertainties are for a confidence probability of approximately 95%

This certificate may not be reproduced other than in full except with the prior written approval of the Calibratech Co.,Ltd.

CAL-F0031-03

CAL
Calibratech Co.,Ltd.
7/106-7 Moo 2, Sukhaprachasan 3 Rd., Bangpood, Pakkred, Nonthaburi 11120
Tel.(02) 964-6211 Fax.(02) 964-5155, e-mail : calibratech_cal@yahoo.com, calibratech_cal@hotmail.com

Certificate of Calibration

Certificate No. : 66-210415-1 **Page : 2 of 2**

Result of Calibration : Without Adjustment

UUC Condition As-Received : Good

No.	Nominal Value	Id.Mark	Conventional mass Value	Measuring Uncertainty
1	1 g	none	1 g -0.017 mg	± 0.023 mg

This result of calibration was found accurate as shown on date and place of calibration only.

This reported uncertainty of measurement was based on a standard uncertainty mutiplied by a coverage factor k = 2, providing a level of confidence of approximately 95%

- o0o -

CAL-F0031-03

CAL

Calibratech Co.,Ltd.
7/106-7 Moo 2, Sukhaprachasan 3 Rd., Bangpood, Pakkred, Nonthaburi 11120
Tel.(02) 964-6211 Fax.(02) 964-5155, e-mail : calibratech_cal@yahoo.com, calibratech_cal@hotmail.com

ilac-MRA

NSC-TISI-TIS17025
CALIBRATION 0030

Certificate of Calibration

Certificate No. : **66-210415-2** **Page : 1 of 2**

Submitted by : Special Lab Envi And Consultant Co, Ltd.
47/91-93,96 Moo 3, Tambol Tha - It, Pakkret, Nonthaburi 11120

Equipment : Weight
Manufacturer : LS Material : Stainless Steel
Weight size : 100 g
ID No. : LB-Eq-035
Assumed density of weight : 7950 kg / m^3
Assumed Air density : 1.2 kg / m^3

Environment : Ambient Temperature : (20 ± 2) °C
Relative Humidity : (50 ± 10) %
Air Pressure : 1005.9 mbar

Date of Received : 03 August 2023
Date of Calibration : 16 August 2023
Date of Issue : 16 August 2023
Calibrated by : Wuttichai Swatphong
Calibration Method : In-house method CAL-M2101 based on OIML R 111-1 : 2004(E)
Reference Standard Instruments : This certification is traceable to the International System of Units

Standard Weights

ID No.	Cert. No.	Due Date	Traceability
E221-E2210	MM-0042-22	21 Mar 2025	National Institute of Metrology (Thailand), (NIMT)

Approved by :
(Surachai Promthong)
Laboratory Manager

The Uncertainties are for a confidence probability of approximately 95%

This cerificate may not be reproduced other than in full except with the prior written approval of the Calibratech Co.,Ltd.

CAL-F0031-03

CAL

Calibratech Co.,Ltd.
7/106-7 Moo 2, Sukhaprachasan 3 Rd., Bangpood, Pakkred, Nonthaburi 11120
Tel.(02) 964-6211 Fax.(02) 964-5155, e-mail : calibratech_cal@yahoo.com, calibratech_cal@hotmail.com

Certificate of Calibration

Certificate No. : 66-210415-2 **Page : 2 of 2**

Result of Calibration : Without Adjustment

UUC Condition As-Received : Good

No.	Nominal Value	Id.Mark	Conventional mass Value	Measuring Uncertainty
1	100 g	none	100 g -0.20 mg	± 0.11 mg

This result of calibration was found accurate as shown on date and place of calibration only.

This reported uncertainty of measurement was based on a standard uncertainty mutiplied by a coverage factor k = 2, providing a level of confidence of approximately 95%

- o0o -

CAL

CAL-F0031-03

CAL

Calibratech Co.,Ltd.

7/106-7 Moo 2, Sukhaprachasan 3 Rd., Bangpood, Pakkred, Nonthaburi 11120

Tel.(02) 964-6211 Fax.(02) 964-5155, e-mail : calibratech_cal@yahoo.com, calibratech_cal@hotmail.com

ilac-MRA

NSC-TISI-TIS17025 CALIBRATION 0030

Certificate of Calibration

Certificate No. : **66-210415-3** **Page : 1 of 2**

Submitted by : Special Lab Envi And Consultant Co, Ltd.
47/91-93,96 Moo 3, Tambol Tha - It, Pakkret, Nonthaburi 11120

Equipment : Weight
Manufacturer : LS Material : Stainless Steel
Weight size : 200 g
ID No. : LB-Eq-036
Assumed density of weight : 7950 kg / m^3
Assumed Air density : 1.2 kg / m^3

Environment : Ambient Temperature : (20 ± 2) °C
Relative Humidity : (50 ± 10) %
Air Pressure : 1005.9 mbar

Date of Received : 03 August 2023
Date of Calibration : 16 August 2023
Date of Issue : 16 August 2023
Calibrated by : Wuttichai Swatphong
Calibration Method : In-house method CAL-M2101 based on OIML R 111-1 : 2004(E)
Reference Standard Instruments : This certification is traceable to the International System of Units

Standard Weights

ID No.	Cert. No.	Due Date	Traceability
E221-E2210	MM-0042-22	21 Mar 2025	National Institute of Metrology (Thailand), (NIMT)

Approved by :
(Surachai Promthong)
Laboratory Manager

The Uncertainties are for a confidence probability of approximately 95%

This cerificate may not be reproduced other than in full except with the prior written approval of the Calibratech Co.,Ltd.

CAL-F0031-03

CAL

Calibratech Co.,Ltd.
7/106-7 Moo 2, Sukhapruchasan 3 Rd., Bangpood, Pakkred, Nonthaburi 11120
Tel.(02) 964-6211 Fax.(02) 964-5155, e-mail : calibratech_cal@yahoo.com, calibratech_cal@hotmail.com

Certificate of Calibration

Certificate No. : 66-210415-3 **Page : 2 of 2**

Result of Calibration : Without Adjustment

UUC Condition As-Received : Good

No.	Nominal Value	Id.Mark	Conventional mass Value	Measuring Uncertainty
1	200 g	none	200 g +0.11 mg	± 0.17 mg

This result of calibration was found accurate as shown on date and place of calibration only.

This reported uncertainty of measurement was based on a standard uncertainty mutiplied by a coverage factor k = 2, providing a level of confidence of approximately 95%

- o0o -

CAL

CAL-F0031-03

CAL

Calibratech Co.,Ltd.

7/106-7 Moo 2, Sukhaprachasan 3 Rd., Bangpood, Pakkred, Nonthaburi 11120
Tel.(02) 964-6211 Fax.(02) 964-5155, e-mail : calibratech.cal@yahoo.com, calibratech.cal@hotmail.com

NSC-TISI-TIS17025
CALIBRATION 0030

Certificate of Calibration

Certificate No. : **66-300471-1** **Page : 1 of 2**

Submitted by : Special Lab Envi and Consultant Co., Ltd.
47/91-93,96 Moo 3, Tambol Tha-It, Pakkret, Nonthaburi 11120

Equipment : Piston Pipette
Manufacturer : sartorius Model : N/A
Serial No. : 4541601431 ID No. : LB-Eg-045
Capacity : 100 µl to 1000 µl Resolution : 5 µl

Environment : Ambient Temperature : (20 ± 3) °C
Relative Humidity : (55 ± 10) %
Air Pressure : (1007.6 to 1007.7) mbar.

Date of Received : 03 August 2023
Date of Calibration : 07 August 2023
Date of Issue : 07 August 2023
Calibrated by : Areerat Sombun

Calibration Method : In-house method CAL-M3002 base on ISO 8655-6 : 2002-09

Reference Standard Instruments : This certification is traceable to the International System of Units

Electronic Balance

ID No.	Cert. No.	Due Date	Traceability
241005	66-200196-4	02 Dec 2023	National Institute of Metrology (Thailand) (NIMT)

Approved by :

(Wipa Tovadee)
Supervisor

The Uncertainties are for a confidence probability of approximately 95%

This cerificate may not be reproduced other than in full except with the prior written approval of the Calibratech Co.,Ltd.

CAL-F0031-03

CAL
Calibratech Co.,Ltd.
7/106-7 Moo 2, Sukhaprachasan 3 Rd., Bangpood, Pakkred, Nonthaburi 11120
Tel.(02) 964-6211 Fax.(02) 964-5155, e-mail : calibratech_cal@yahoo.com, calibratech_cal@hotmail.com

Certificate of Calibration

Certificate No. : **66-300471-1** **Page : 2 of 2**

Result of Calibration : Without Adjustment

UUC Condition As-Received : Good

Test Volume (µl)	Measuring Volume at 20°C (µl)	Systematic error (e_s%)	Coeff. of Variation (CV%)	Uncertainty (±µl)
100	97.92	0.21	0.15	0.69
500	496.58	0.34	0.04	0.69
1000	997.55	0.24	0.01	0.69

e_s : Systematic error (%)

CV : Coefficient of variation (%)

UUC Calibrated by : Blue Tip

This result of calibration was found accurate as shown on date and place of calibration only.

This reported uncertainty of measurement was based on a standard uncertainty multiplied by a coverage factor k = 2.00 , providing a level of confidence of approximately 95%

-o0o-

CAL-F0031-03